TRUNG TÂM HÀNH ĐỘNG BOM MÌN QUẢNG TRỊ

Quang Tri Mine Action Center

BOM MÌN VẬT NỔ SAU CHIẾN TRANH THƯỜNG GẶP Ở TỈNH QUẢNG TRỊ, VIỆT NAM

EXPLOSIVE REMNANTS OF WAR OFTEN FOUND IN QUANG TRI PROVINCE, VIET NAM

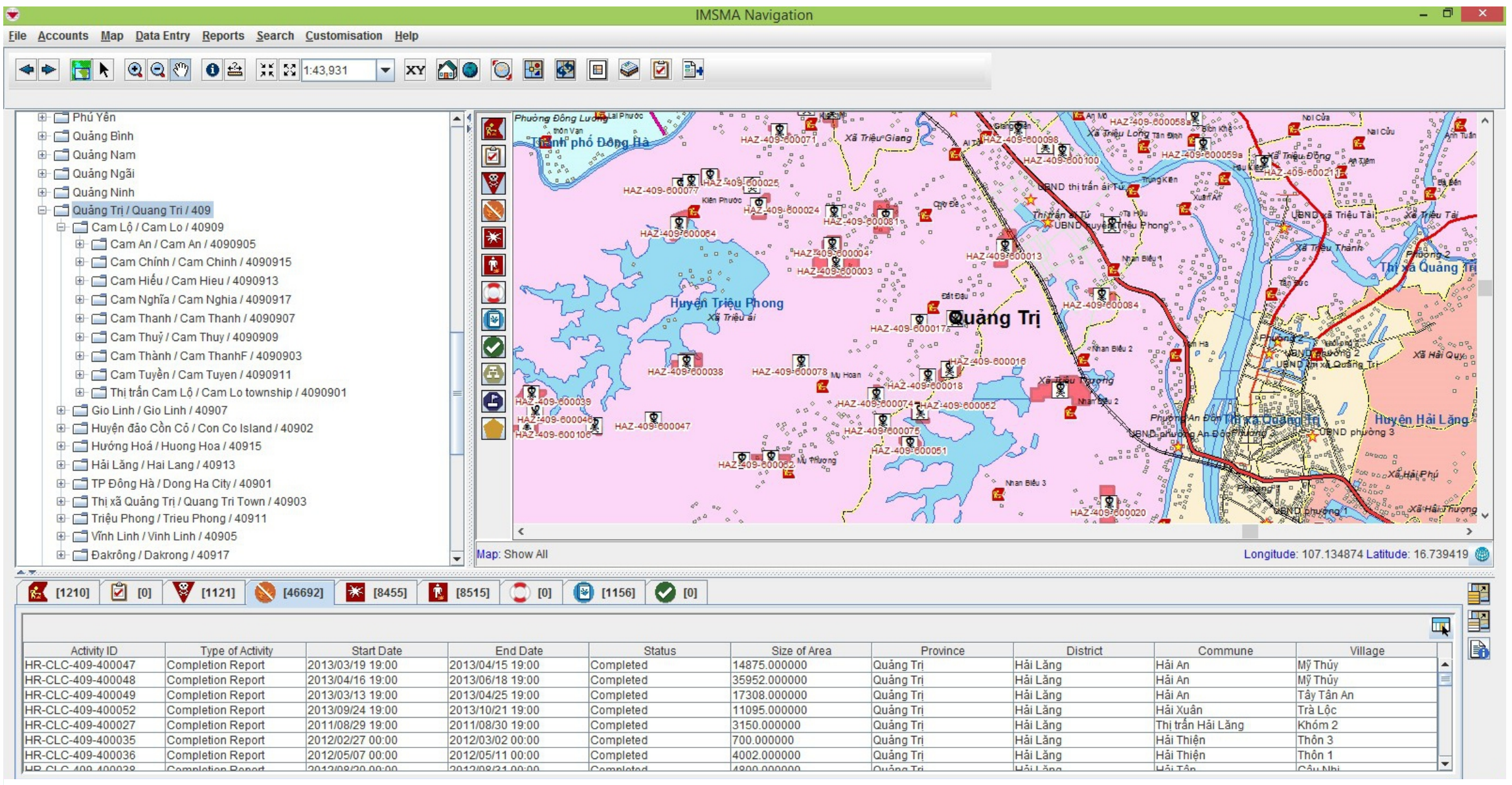

Tài liệu giúp đội hoạt động hiện trường nhận dạng vật nổ và nhập báo cáo IMSMA

Handbook for Field Teams to identify ERW and report with standard naming in provincial IMSMA

Foreword

This material has been compiled based on the fundament and the idea of the Display Book “Explosive Remnants of War often found in Quang Tri Province, Viet Nam” in 2009 by Project RENEW (Project “Restoring the Environment and Neutralizing the Effects of the War”).

Quang Tri Province Mine Action Center (QTMAC) conducted several workshops inviting Vietnamese ERW technicians who were working daily on the field, to receive comments and contributions of ERW photos and information of the past 10-year field work (2010-2019). Those workshops resulted in an addition of 105 new found items.
Technical information and images are extracted from the ORDATA II application, online application https://ordata.info of James Madison University and the website https://bulletpicker.com

This material was aimed at four main objectives:
1. Display of the Explosive Remnants of War often found in Quang Tri Province in particular and Viet Nam general
2. Assistance to the field teams for basic ERW identification and reporting from the field to Quang Tri provincial IMSMA with standard naming
3. Fundament for building mobile device search application as well as web search application in QTMAC Website, in Vietnamese language, in order to better support mine action field work by Vietnamese ERW technicians
4. Creation of a mechanism of continual exchange, contribution, edition, and supplementation to QTMAC liberary of found ERW, from field teams as well as experts in mine action, via Internet and mobile device application

We, Quang Tri Province Mine Action Center (QTMAC), would like to express our sincere thanks to the organizations and units who contributed and provided comments during the workshops conducted in 2019.
We also would like to express our sincere thanks to the organizations and projects SODI, MAG, RENEW, NPA, PTVN, APOPO, GWHF, for their valuable contributions of ERW field photos. We sincerely apologize for not being able to put credit on each photo this time.

We can hardly avoid mistakes and errors in this material. We are looking forward to corrections, comments and suggestions from any user, for improving the quality and adequacy of the material. All comments and contributions should be sent via Internet and mobile applications, with instructions on the website of QTMAC – www.qtmac.vn

Lời nói đầu

Tài liệu này được soạn dựa trên nền tảng và ý tưởng của quyển sách Trưng bày “Bom mìn vật nổ sau chiến tranh thường gặp ở tỉnh Quảng Trị, Việt Nam” do Dự án RENEW (Dự án “*Phục hồi môi trường và Khắc phục hậu quả chiến tranh*”) biên soạn năm 2009.

Trung tâm Hành động bom mìn tỉnh Quảng Trị (QTMAC) đã tổ chức nhiều cuộc hội thảo với các cán bộ kỹ thuật của Việt Nam làm việc trực tiếp tại hiện trường, lấy ý kiến đóng góp, bổ sung hình ảnh và thông tin từ hoạt động hiện trường trong 10 năm qua (2010-2019) với 105 vật nổ được phát hiện thêm.
Thông tin và hình ảnh kỹ thuật sử dụng trong sách được lấy từ phần mềm Ordata II và các trang thông tin https://ordata.info của Đại học James Madison (Hoa Kỳ) và trang https://bulletpicker.com

Tài liệu này được soạn nhằm 4 mục đích chính:
1. Trưng bày các loại bom mìn vật nổ sau chiến tranh thường gặp ở Quảng Trị nói chung và Việt Nam nói riêng
2. Giúp cho các đội hiện trường nhận dạng cơ bản về vật nổ tìm thấy và ghi báo cáo theo định dạng tên chuẩn để nhập vào cơ sở dữ liệu IMSMA của tỉnh Quảng Trị
3. Làm nền tảng để xây dựng phần mềm tra cứu bằng tiếng Việt trên các thiết bị di động cũng như trên trang web của QTMAC, phục vụ tốt hơn cho hoạt động hiện trường của các cán bộ kỹ thuật rà phá bom mìn người Việt Nam
4. Tạo cơ chế trao đổi, đóng góp, chỉnh sửa, bổ sung liên tục cho thư viện bom mìn vật nổ được phát hiện do QTMAC xây dựng, từ các đội hoạt động hiện trường cũng như các chuyên gia trong lĩnh vực khắc phục hậu quả bom mìn, thông qua Internet và ứng dụng trên thiết bị di động

Trung tâm Hành động bom mìn tỉnh Quảng Trị (QTMAC) xin chân thành cảm ơn sự đóng góp ý kiến của các đơn vị, tổ chức thông qua các cuộc hội thảo đã được thực hiện trong năm 2019.
Chúng tôi cũng chân thành cảm ơn sự đóng góp hình ảnh bom mìn vật nổ trên hiện trường từ các tổ chức, dự án SODI, MAG, RENEW, NPA, PTVN, APOPO, GWHF. Chúng tôi rất tiếc do điều kiện không cho phép nên lần này chúng tôi chưa thể đưa bản quyền hình ảnh lên từng ảnh chụp.

Tài liệu này khó tránh khỏi thiếu sót và hạn chế. Chúng tôi rất mong nhận được ý kiến đóng góp của người dùng để tài liệu ngày càng đầy đủ và hoàn thiện hơn. Mọi đóng góp xin được thực hiện qua Internet và các ứng dụng di động, với sự hướng dẫn ở trang web của QTMAC – www.qtmac.vn

Appendix

Explosive Remnants of War found in Quang Tri Province, Viet Nam are divided into seven basic categories. Each item of ERW has a unique alpha-numeric descriptive code which identifies the category of munition and the particular item within that category. If types of ordnance not on this list are later discovered, they will be added to the list. The H – Fuzes, in particular, has been added for easy reporting to provincial IMSMA if the field teams only find fuzes (not the entire item)

A – Bombs and Dispensers
A-1 to A-26

B – Cluster Submunitions
B-1 to B-22

C – Grenades
C-1 to C-43

D – Mortars
D-1 to D-33

E – Projectiles
E-1 to E-102

F – Rockets
F-1 to F-22

G – Mines
G-1 to G-16

H – Fuzes
H-1 to H-5

Units of Measurement

1. Length
   - m (meter) is used for lengths equal to or greater than one meter
   - mm (milimeter) is used for lengths of less than one meter (or without unit)

2. Weight
   - kg (kilogram) is used for weights equal to or greater than one kilogram
   - g (gram) is used for weights less than one kilogram (or without unit)

Decimal Numbers

Vietnamese language uses a comma as the separator between the integer and the decimal in a numbering system, while English language uses a period (full stop). To avoid rewriting the numbers and also causing confusion to foreigners, we use the English language's standard for writing decimal numbers, i.e. the integer and the decimal are separated by a period.

Phụ lục

Bom mìn vật nổ thường gặp ở tỉnh Quảng Trị, Việt Nam được chia thành 7 nhóm cơ bản. Mỗi đơn vị bom mìn vật nổ được gán một mã số riêng bao gồm ký tự ký hiệu nhóm và số thứ tự trong nhóm. Nếu phát hiện thêm bom mìn vật nổ chưa được liệt kê trong tài liệu này, chúng tôi sẽ bổ sung thêm vào danh sách. Riêng mục H – Đầu nổ / Kíp được thêm vào để đội hiện trường dễ dàng báo cáo về CSDL IMSMA nếu chỉ phát hiện đầu nổ / kíp (mà không phải nguyên vật nổ)

A – Bom và Bom rải
A-1 đến A-26

B – Bom con/đạn chùm
B-1 đến B-22

C – Lựu đạn
C-1 đến C-43

D – Đạn cối
D-1 đến D-33

E – Đạn pháo
E-1 đến E-102

F – Rocket
F-1 đến F-22

G- Mìn
G-1 đến G-16

H- Đầu nổ / Kíp
H-1 đến H-5

Đơn vị đo lường
1. Đơn vị đo độ dài
- được tính bằng m (meter) cho những trường hợp có độ dài lớn hơn hoặc bằng 1 m
- được tính bằng mm (milimeter) cho những trường hợp có độ dài nhỏ hơn 1 m (hoặc không ghi đơn vị)

2. Đơn vị đo trọng lượng
- được tính bằng kg (kilogram) cho những trường hợp có trọng lượng lớn hơn hoặc bằng 1 kg
- được tính bằng g (gram) cho những trường hợp có trọng lượng nhỏ hơn 1 kg (hoặc không ghi đơn vị)

Số thập phân
Tiếng Việt dùng dấu phẩy để ngăn cách phần nguyên và phần thập phân của một số thập phân, trong khi đó tiếng Anh dùng dấu chấm.
Để tránh viết lại những con số cũng như tránh gây khó hiểu cho người nước ngoài, chúng tôi thống nhất sử dụng cách viết số thập phân theo chuẩn tiếng Anh, phần nguyên và phần thập phân được ngăn cách bằng một dấu chấm.

Popular Humanitarian Mine Action Terminology

1. Explosive
A substance or mixture of substances which, under external influences, is capable of rapidly releasing energy in the form of gases and heat.

2. Munition, Ammunition
A complete device charged with explosives, propellants, pyrotechnics, initiating composition, or nuclear, biological or chemical material for use in military operations, including demolitions.
Note: In common usage, ‘munitions’ (plural) can be military weapons, ammunition and equipment.

3. Mine
A munition designed to be placed under, on or near the ground or other surface area and to be exploded by the presence, proximity or contact of a person or a vehicle.

4. Anti-Personnel Mine (APM)
A mine designed to be exploded by the presence, proximity or contact of a person and that will incapacitate, injure or kill one or more persons.
Note: Mines designed to be detonated by the presence, proximity or contact of a vehicle as opposed to a person that are equipped with anti-handling devices, are not considered APM as a result of being so equipped.

5. Explosive Ordnance (EO)
All munitions containing explosives, nuclear fission or fusion materials and biological and chemical agents. This includes bombs and warheads; guided and ballistic missiles; artillery, mortar, rocket and small arms ammunition; all mines, torpedoes and depth charges; pyrotechnics; clusters and dispensers; cartridge and propellant actuated devices; electro-explosive devices; clandestine and improvised explosive devices; and all similar or related items or components explosive in nature.

6. Unexploded Ordnance (UXO)
Explosive Ordnance that has been primed, fuzed, armed or otherwise prepared for use or used. It may have been fired, dropped, launched or projected yet remains unexploded either through malfunction or design or for any other reason.

7. Abandoned Explosive Ordnance (AXO)
Explosive Ordnance that has not been used during an armed conflict, that has been left behind or dumped by a party to an armed conflict, and which is no longer under control of the party that left it behind or dumped it. Abandoned explosive ordnance may or may not have been primed, fuzed, armed or otherwise prepared for use.

8. Explosive Remnants of War (ERW)
Unexploded Ordnance (UXO) and Abandoned Explosive Ordnance (AXO).

9. Explosive Ordnance Disposal (EOD)
The detection, identification, evaluation, render safe, recovery and disposal of EO.
EOD may be undertaken:

- as a routine part of mine clearance operations, upon discovery of ERW;
- to dispose of ERW discovered outside hazardous areas, (this may be a single item of ERW, or a larger number inside a specific area); or
- to dispose of EO which has become hazardous by deterioration, damage or attempted destruction

10. Submunition (bomblet)
Any munition that, to perform its task, separates from a parent munition.
Mines or munitions that form part of a CBU, artillery shell or missile payload.

11. Cluster Bomb Unit (CBU)
An expendable aircraft store composed of a dispenser and sub-munitions.
A bomb containing and dispensing sub-munitions which may be mines (anti-personnel or anti-tank), penetration (runway cratering) bomblets, fragmentation bomblets etc.

12. Cluster munitions
Munitions are air-dropped or ground-launched explosive weapons that eject smaller submunitions: a cluster of bomblets. The most common types are designed to kill enemy personnel and destroy vehicles. Other submunition-based weapons designed to destroy runways, electric power transmission lines, disperse chemical orbiological weapons, or to scatter land mines have also been produced. Some submunition-based weapons can disperse non-munitions such as leaflets.
Because cluster bombs release many small bomblets over a wide area they pose risks to civilians both during attacks and afterwards. During attacks the weapons are prone to indiscriminate effects, especially in populated areas. After a conflict unexploded bomblets can kill or maim civilians long after a conflict has ended. Unexploded submunitions are costly to locate and remove.

13. Mine Action (humanitarian mine action)
Activities which aim to reduce the social, economic and environmental impact of mines and ERW.

Một số thuật ngữ trong lĩnh vực Hành động bom mìn nhân đạo

1. Chất nổ/Thuốc nổ
Là một chất hoặc hỗn hợp của nhiều chất, với sự tác động từ bên ngoài, có khả năng giải phóng năng lượng rất nhanh dưới dạng khí và nhiệt.

2. Đạn dược/vũ khí
Một thiết bị được nạp chất nổ, thuốc phóng, thuốc pháo, hỗn hợp kích hoạt, hoặc hạt nhân, vật liệu sinh học hay hóa học được sử dụng trong các hoạt động quân sự, bao gồm cả hoạt động hủy nổ.
Lưu ý: Trong cách dùng thông thường, thuật ngữ này (thường là số nhiều) có thể chỉ tất cả các loại vũ khí đạn dược và trang thiết bị quân sự.

3. Mìn
Là một loại vũ khí được thiết kế để đặt dưới, trên hoặc gần mặt đất hay một mặt bằng khác với mục đích phát nổ khi có sự hiện diện, tiếp cận hay va chạm với một người hoặc xe cộ.

4. Mìn sát thương (APM)
Là một loại mìn được thiết kế với mục đích phát nổ khi có sự hiện diện, tiếp cận hay va chạm với một người, sẽ làm mất khả năng, làm bị thương hoặc giết chết một hay nhiều người.
Lưu ý: Mìn được thiết kế với mục đích phát nổ khi có sự hiện diện, tiếp cận hay va chạm với xe cộ, chứ không phải với con người, được trang bị các thiết bị chống tháo gỡ, không được xem là mìn sát thương do tính chất quá máy móc đó.

5. Vật nổ (EO)
Tất cả những loại vũ khí đạn dược có chứa chất nổ, các vật liệu hạt nhân hợp hạch hay phân hạch hoặc những chất hóa học hay sinh học. Vật nổ bao gồm bom, đầu đạn; tên lửa đạn đạo có điều khiển; đạn pháo, đạn cối, rocket, và những loại đạn dược vũ khí hạng nhẹ; các loại mìn, ngư lôi và các khối nổ dưới nước, pháo sáng, bom chùm bom rải, vỏ đạn và những thiết bị kích hoạt đẩy; các thiết bị nổ điện tử; các loại thiết bị nổ tự tạo ít được biết đến; và tất cả những vật thể nào tương tự hoặc liên quan hay những hỗn hợp gây nổ trong tự nhiên.

6. Vật nổ chưa nổ (UXO)
Vật nổ đã được kích nổ, lắp đầu nổ, lên chốt hay bằng một cách thức nào đó chuẩn bị sử dụng hoặc đã được sử dụng. Vật nổ này có thể đã được bắn ra, thả xuống, phóng đi hoặc đẩy đi nhưng vẫn chưa phát nổ hoặc do sự cố hoặc do thiết kế hay bất kỳ lý do nào khác.

7. Vật nổ bỏ lại (AXO)
Vật nổ đã không được sử dụng trong suốt một cuộc xung đột vũ trang, bị bỏ sót lại hoặc vứt bỏ bởi một bên tham chiến và không còn nằm trong tầm kiểm soát của bên tham chiến đã bỏ sót lại hay vứt bỏ này. Vật nổ bỏ lại có thể đã hoặc chưa kích nổ, lắp đầu nổ, lên chốt hay bằng một cách thức nào đó chuẩn bị sử dụng.

8. Vật nổ sót lại sau chiến tranh (ERW)
Bao gồm cả Vật nổ chưa nổ (UXO) và Vật nổ bỏ lại (AXO).

9. Xử lý bom mìn vật nổ (EOD)
Là việc rà tìm, xác định, đánh giá, vô hiệu hóa, đưa về trạng thái an toàn và phá hủy các Vật nổ.
Xử lý bom mìn vật nổ có thể được thực hiện:

- như là một công việc thường xuyên của các hoạt động rà phá bom mìn, tùy thuộc vào việc phát hiện Vật nổ sót lại sau chiến tranh (ERW);
- nhằm phá hủy ERW phát hiện bên ngoài khu vực nguy hiểm, (có thể là một vật nổ hoặc một số lượng vật nổ nhưng chỉ nằm trong một khu vực nhất định); hoặc
- nhằm phá hủy EO đã trở nên nguy hiểm do phân hủy, phá hủy hay do không thành công trong hủy nổ trước đó

10. Đạn chùm/bom con (bom bi)
Là một loại vũ khí/đạn dược, để thực hiện nhiệm vụ của mình, được tách ra từ một vũ khí mẹ/bom đạn chứa.
Mìn hoặc đạn dược là thành phần của một đơn vị bom chùm (bom mẹ), đạn pháo hoặc được nạp trong tên lửa.

11. Đơn vị bom chùm/bom mẹ (CBU)
Là một vật chứa có thể rải bằng máy bay bao gồm một bom rải và nhiều bom con/đạn chùm.
Một quả bom chứa và rải bom con/đạn chùm có thể là mìn (sát thương hoặc chống tăng), bom con xuyên (phá đường băng), hay bom bi phân mảnh...

12. Vũ khí chùm/Bom chùm
Vũ khí chùm/Bom chùm là vũ khí chứa chất nổ được thả từ trên không hay bắn từ mặt đất rồi sau đó phóng ra nhiều bom con/đạn chùm (hay một chùm những quả bom nhỏ). Những loại thông thường nhất thường thiết kế để giết chết đối phương và phá hủy xe cộ. Nhiều loại vũ khí bom đạn chùm khác được thiết kế để phá hủy đường băng, đường dây điện, rải vũ khí hóa sinh hoặc rải cả mìn sát thương. Một số loại bom dạng này không rải vũ khí mang chất nổ mà rải truyền đơn.
Bởi vì bom chùm rải ra rất nhiều quả bom con trên một diện tích rộng lớn nên loại vũ khí này mang đến nhiều nguy hiểm cho thường dân cả trong quá trình xung đột và hậu chiến. Trong quá trình tấn công, loại vũ khí này thường ảnh hưởng không phân biệt thường dân, đặc biệt vùng đông dân cư. Sau khi xung đột kết thúc, bom con chưa nổ sót lại có thể gây thương vong cho thường dân một thời gian dài. Việc xác định và di dời bom con/đạn chùm chưa nổ sót lại rất tốn kém.

13. Hành động bom mìn (Hành động bom mìn nhân đạo)
Những hoạt động nhằm mục đích giảm thiểu ảnh hưởng về kinh tế xã hội và môi trường của mìn và các loại vật nố sót lại sau chiến tranh.

Warning Page – Trang Cảnh báo

Items of Explosive Remnants of War that have been emplaced, fired, launched, projected or dropped, always should be assumed to be armed and ready to explode.

Do not touch or try to come closer to any ordnance found; immediately report it to the nearest responsible person(s).

****

Bom mìn vật nổ sót lại sau chiến tranh, đã được đặt, bắn, phóng, đẩy hay thả xuống, được xem như đang trong tình trạng lên chốt và sẵn sàng phát nổ bất kỳ lúc nào.

Không được đụng vào hay cố gắng tiến lại gần bất kỳ vật nổ nào được phát hiện; thông báo ngay cho (những) người có trách nhiệm ở gần nhất.

A

Bombs and Dispensers
Bom và Bom rải

General Information – Thông tin chung

Technical Name/Tên kỹ thuật: **2000-LB, GP, AN M66A2, AN M66A1**

Family/Nhóm: Bomb/Bom

Type/Loại: High Explosive, General Purpose/Thuốc nổ mạnh, Công phá

Country of Origin/Nước sản xuất: United States / Hoa Kỳ

Diameter/Đường kính: 591.57mm

Length/Chiều dài: 2.35m

Weight/Trọng lượng: 901.30kg

Explosive/Filler Type – Thuốc nổ/Chất nhồi: Comp B

Net Explosive/Filler Weight – Khối lượng thuốc nổ/chất nhồi: 518.01kg

Appearance – Nhận dạng

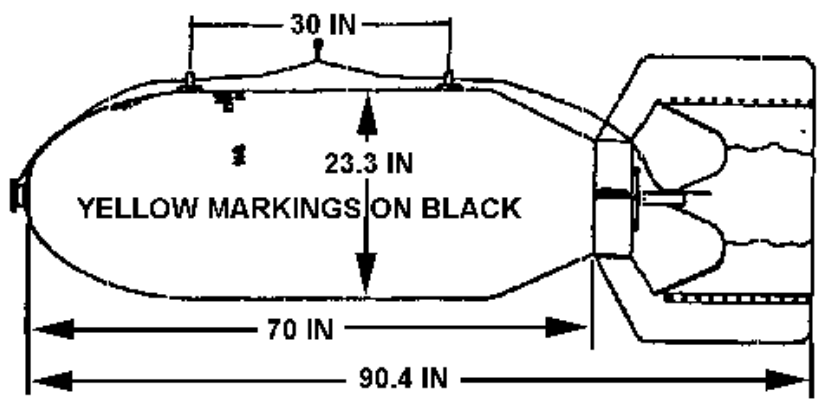

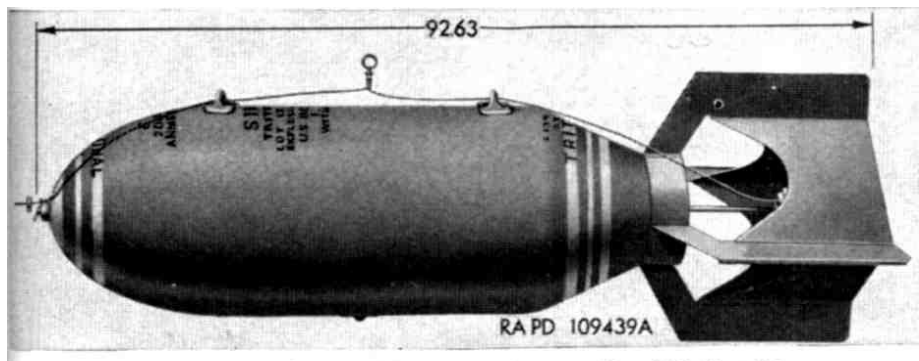

Bomb, GP, tritonal, 2,000-lb, AN–M66A2.

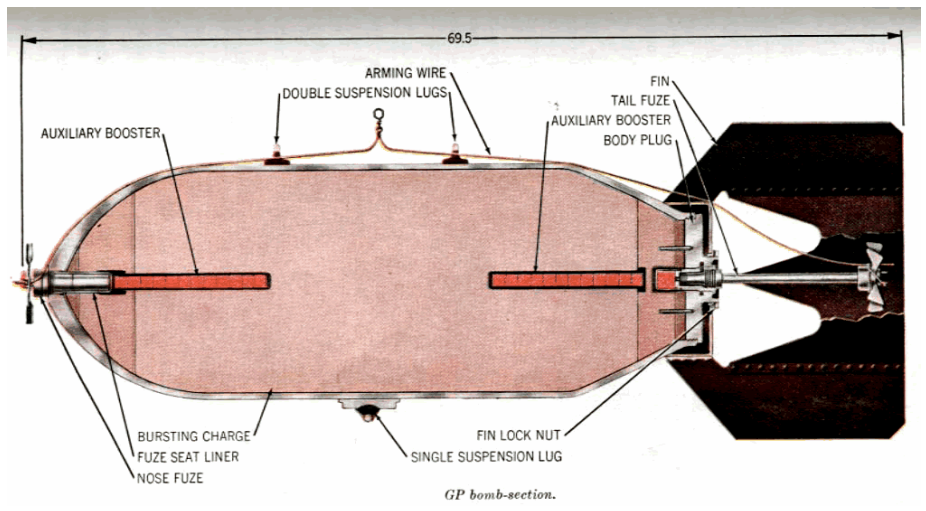

GP bomb-section.

Hazards of Initiation: Cocked-Striker, Movement
Do not jar, disturb or move the item in any manner!

Nguy cơ kích nổ: Cò mổ (Búa gõ), Dịch chuyển
Không va đập hay cố dịch chuyển, di chuyển!

General Information – Thông tin chung

Technical Name/Tên kỹ thuật: **2000-LB GPLD MK84**

Family/Nhóm: Bomb/Bom

Type/Loại: High Explosive, General Purpose/Thuốc nổ mạnh, Công phá

Country of Origin/Nước sản xuất: United States / Hoa Kỳ

Diameter/Đường kính: 457.00mm

Length/Chiều dài: 2.47m

Weight/Trọng lượng: 907.00kg

Explosive/Filler Type – Thuốc nổ/Chất nhồi: H-6

Net Explosive/Filler Weight – Khối lượng thuốc nổ/chất nhồi: 429.00kg

Appearance – Nhận dạng

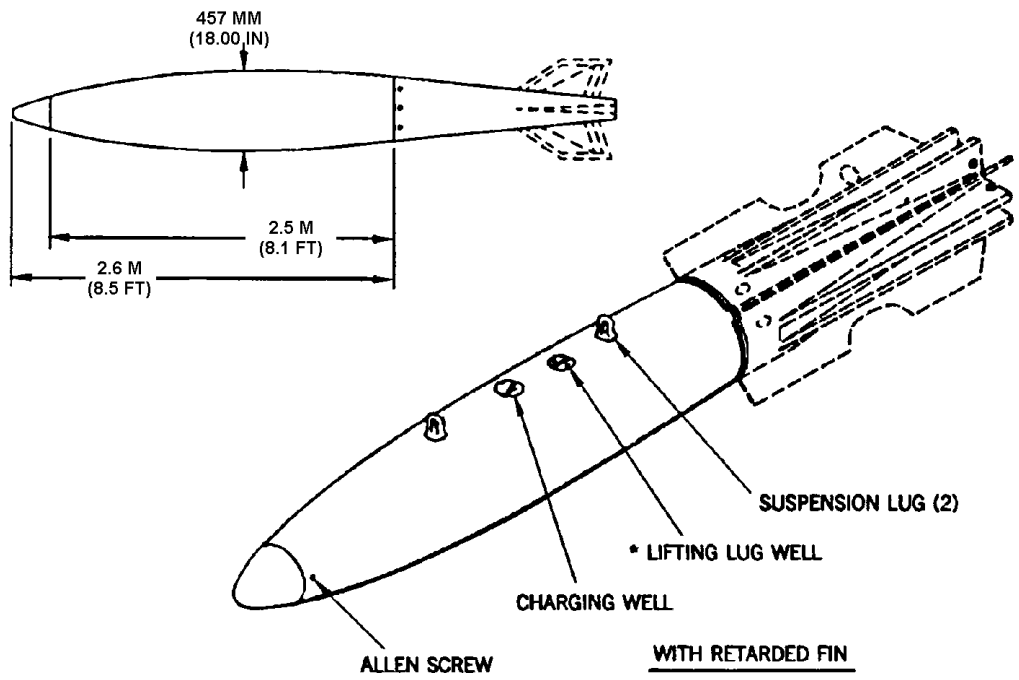

Hazards of Initiation: Magnetic, Antidisturbance, Cocked Striker, Movement, Clockwork/Mechanical Time, Electromagnetic Radiation, Proximity (Variable Time)
Do not jar, disturb or move the item in any manner! Do not turn on or off any radio/radar transmitters! Do not try to approach!

Nguy cơ kích nổ: Từ tính, Tính năng chống dịch chuyển, Cò mổ (Búa gõ), Dịch chuyển, Hẹn giờ cơ học, Bức xạ điện từ, Đầu nổ tiếp cận (cảm nhận khoảng cách, biến thời gian)
Không va đập hay cố dịch chuyển, di chuyển! Không tắt mở bất kỳ máy thu phát radio/radar nào ở gần! Không cố gắng tiếp cận!

General Information – Thông tin chung

Technical Name/Tên kỹ thuật: **1000-LB GPLD MK83**

Family/Nhóm: Bomb/Bom

Type/Loại: High Explosive, General Purpose/Thuốc nổ mạnh, Công phá

Country of Origin/Nước sản xuất: United States / Hoa Kỳ

Diameter/Đường kính: 356.00mm

Length/Chiều dài: 1.84m

Weight/Trọng lượng: 454.00kg

Explosive/Filler Type – Thuốc nổ/Chất nhồi: H-6

Net Explosive/Filler Weight – Khối lượng thuốc nổ/chất nhồi: 202.00kg

Appearance – Nhận dạng

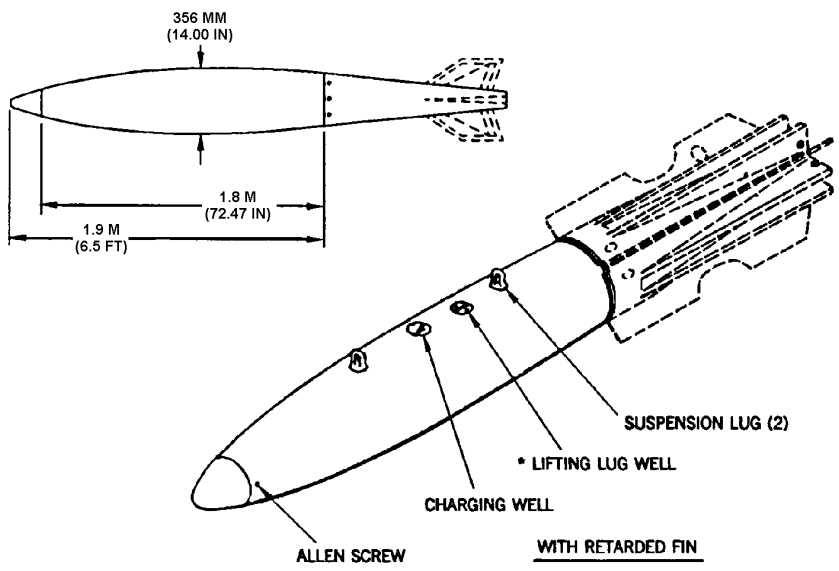

Hazards of Initiation: Magnetic, Antidisturbance, Cocked Striker, Movement, Clockwork/Mechanical Time, Electromagnetic Radiation, Proximity (Variable Time)
Do not jar, disturb or move the item in any manner! Do not turn on or off any radio/radar transmitters! Do not try to approach!

Nguy cơ kích nổ: Từ tính, Tính năng chống dịch chuyển, Cò mổ (Búa gõ), Dịch chuyển, Hẹn giờ cơ học, Bức xạ điện từ, Đầu nổ tiếp cận (cảm nhận khoảng cách, biến thời gian)
Không va đập hay cố dịch chuyển, di chuyển! Không tắt mở bất kỳ máy thu phát radio/radar nào ở gần! Không cố gắng tiếp cận!

General Information – Thông tin chung

Technical Name/Tên kỹ thuật: **1000-LB GP MK3**

Family/Nhóm: Bomb/Bom

Type/Loại: High Explosive, General Purpose/Thuốc nổ mạnh, Công phá

Country of Origin/Nước sản xuất: United States / Hoa Kỳ

Diameter/Đường kính: 449.58mm

Length/Chiều dài: 1.84m

Weight/Trọng lượng: 455.87kg

Explosive/Filler Type – Thuốc nổ/Chất nhồi: TNT

Net Explosive/Filler Weight – Khối lượng thuốc nổ/chất nhồi: 231.79kg

Appearance – Nhận dạng

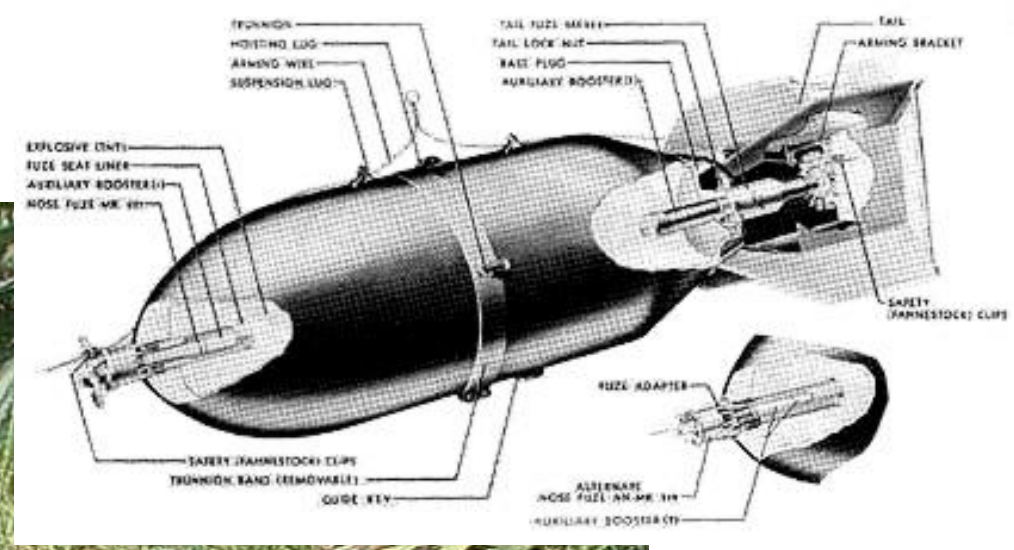

Hazards of Initiation: Unknown, Information Not Available
Do not jar, disturb or move the item in any manner! Review the Warning Page

Nguy cơ kích nổ: Chưa biết, Không có thông tin
Không va đập hay cố dịch chuyển, di chuyển! Xem lại Trang Cảnh báo

General Information – Thông tin chung

Technical Name/Tên kỹ thuật: **750-LB GP M117**

Family/Nhóm: Bomb/Bom

Type/Loại: High Explosive, General Purpose/Thuốc nổ mạnh, Công phá

Country of Origin/Nước sản xuất: United States / Hoa Kỳ

Diameter/Đường kính: 406.00mm

Length/Chiều dài: 1.20m

Weight/Trọng lượng: 334.00kg

Explosive/Filler Type – Thuốc nổ/Chất nhồi: Minol-2

Net Explosive/Filler Weight – Khối lượng thuốc nổ/chất nhồi: 175.00kg

Appearance – Nhận dạng

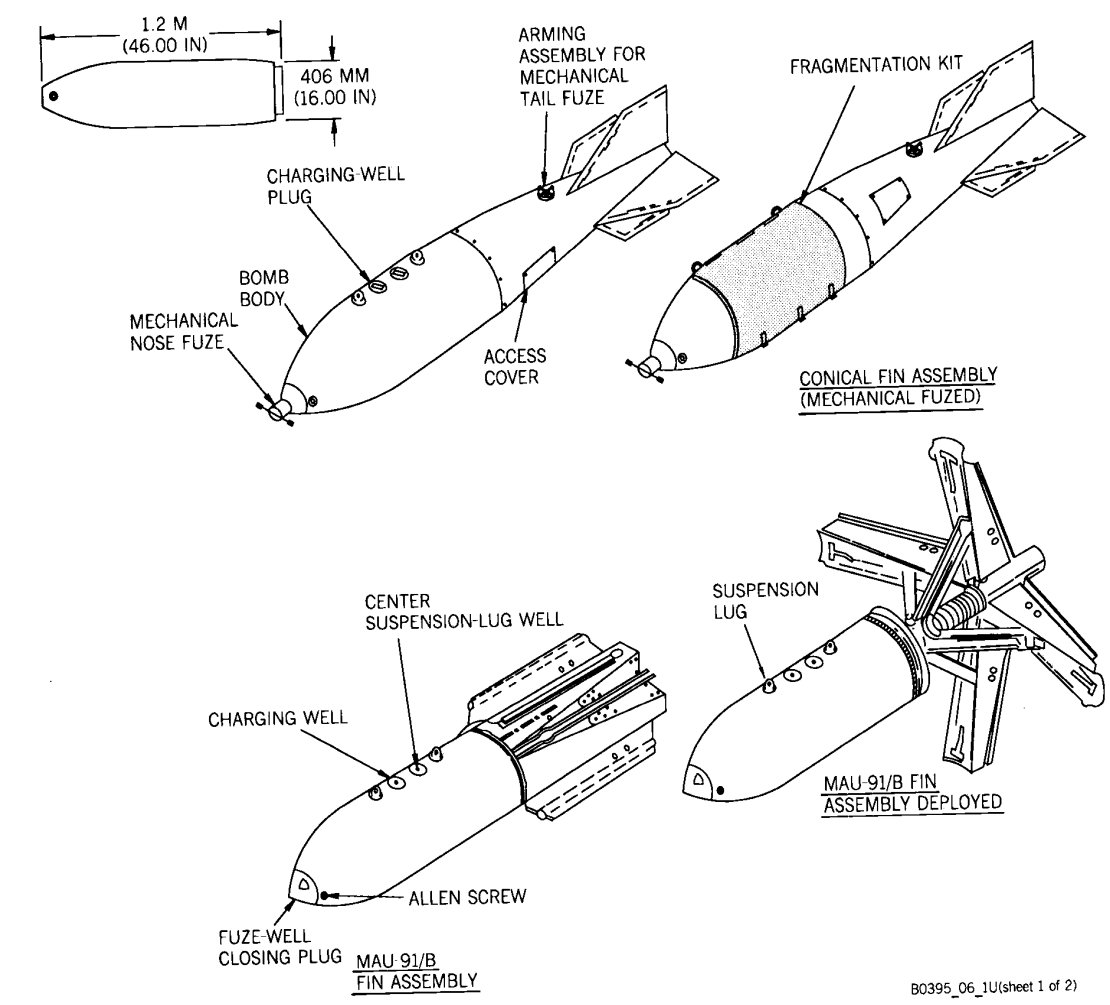

Hazards of Initiation: Magnetic, Antidisturbance, Cocked Striker, Movement, Clockwork/Mechanical Time, Electromagnetic Radiation, Proximity (Variable Time)
Do not jar, disturb or move the item in any manner! Do not turn on or off any radio/radar transmitters! Do not try to approach!

Nguy cơ kích nổ: Từ tính, Tính năng chống dịch chuyển, Cò mổ (Búa gõ), Dịch chuyển, Hẹn giờ cơ học, Bức xạ điện từ, Đầu nổ tiếp cận (cảm nhận khoảng cách, biến thời gian)
Không va đập hay cố dịch chuyển, di chuyển! Không tắt mở bất kỳ máy thu phát radio/radar nào ở gần! Không cố gắng tiếp cận!

General Information – Thông tin chung

Technical Name/Tên kỹ thuật: **500-LB GPLD MK82**

Family/Nhóm: Bomb/Bom

Type/Loại: High Explosive, General Purpose/Thuốc nổ mạnh, Công phá

Country of Origin/Nước sản xuất: United States / Hoa Kỳ

Diameter/Đường kính: 274.00mm

Length/Chiều dài: 1.54m

Weight/Trọng lượng: 227.00kg

Explosive/Filler Type – Thuốc nổ/Chất nhồi: H-6

Net Explosive/Filler Weight – Khối lượng thuốc nổ/chất nhồi: 87.10kg

Appearance – Nhận dạng

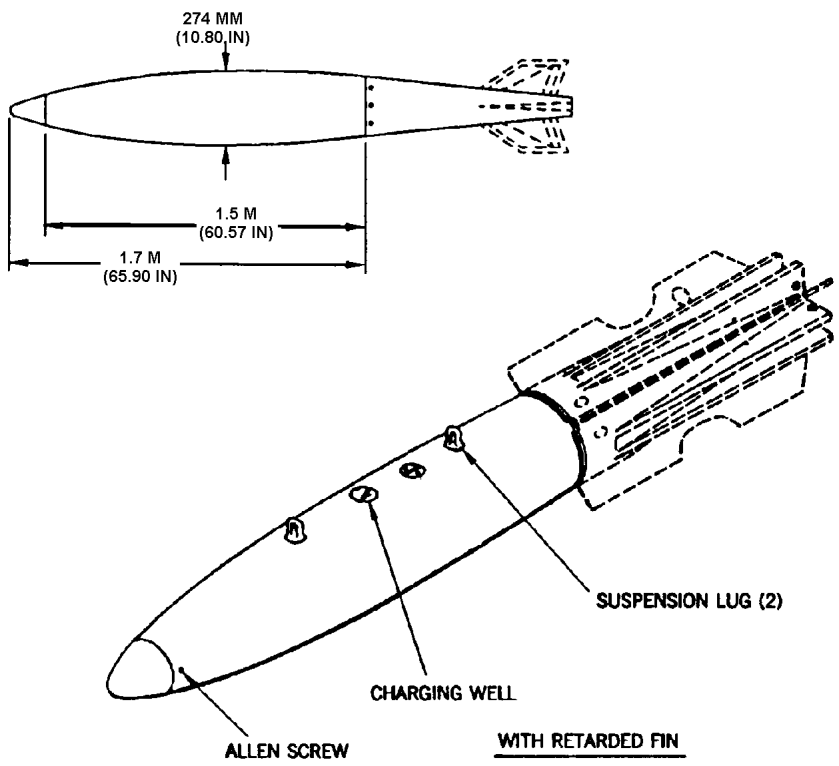

Hazards of Initiation: Magnetic, Antidisturbance, Cocked Striker, Movement, Clockwork/Mechanical Time, Electromagnetic Radiation, Proximity (Variable Time)
Do not jar, disturb or move the item in any manner! Do not turn on or off any radio/radar transmitters! Do not try to approach!

Nguy cơ kích nổ: Từ tính, Tính năng chống dịch chuyển, Cò mổ (Búa gõ), Dịch chuyển, Hẹn giờ cơ học, Bức xạ điện từ, Đầu nổ tiếp cận (cảm nhận khoảng cách, biến thời gian)
Không va đập hay cố dịch chuyển, di chuyển! Không tắt mở bất kỳ máy thu phát radio/radar nào ở gần! Không cố gắng tiếp cận!

General Information – Thông tin chung

Technical Name/Tên kỹ thuật: **500-LB GP MK3 MOD1**

Family/Nhóm: Bomb/Bom

Type/Loại: High Explosive, General Purpose/Thuốc nổ mạnh, Công phá

Country of Origin/Nước sản xuất: United States / Hoa Kỳ

Diameter/Đường kính: 355.60mm

Length/Chiều dài: 1.51m

Weight/Trọng lượng: 228.61kg

Explosive/Filler Type – Thuốc nổ/Chất nhồi: TNT

Net Explosive/Filler Weight – Khối lượng thuốc nổ/chất nhồi: 116.12kg

Appearance – Nhận dạng

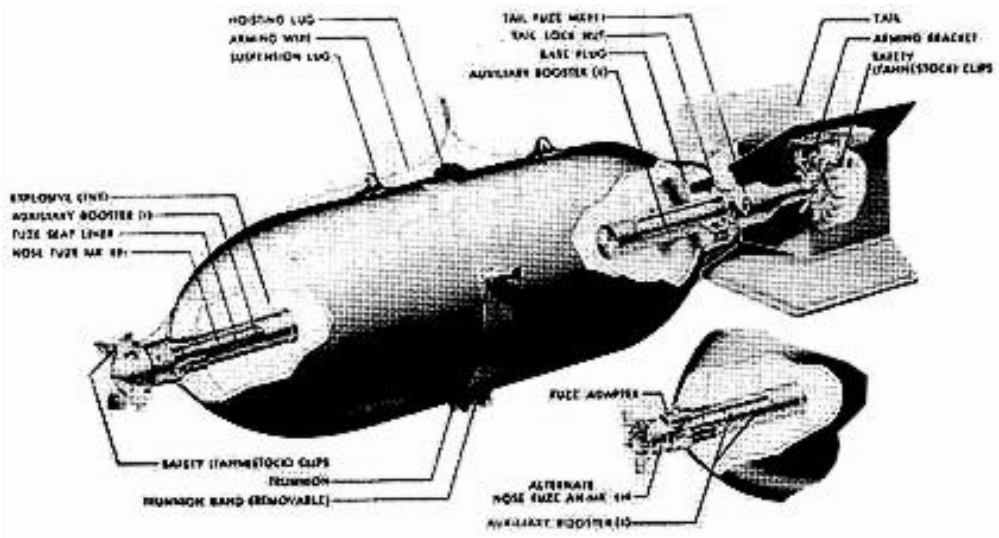

Hazards of Initiation: Unknown, Information Not Available
Do not jar, disturb or move the item in any manner! Review the Warning Page

Nguy cơ kích nổ: Chưa biết, Không có thông tin
Không va đập hay cố dịch chuyển, di chuyển! Xem lại Trang Cảnh báo

General Information – Thông tin chung

Technical Name/Tên kỹ thuật: **250-LB GPLD MK81**

Family/Nhóm: Bomb/Bom

Type/Loại: High Explosive, General Purpose/Thuốc nổ mạnh, Công phá

Country of Origin/Nước sản xuất: United States / Hoa Kỳ

Diameter/Đường kính: 229.00mm

Length/Chiều dài: 1.10m

Weight/Trọng lượng: 113.00kg

Explosive/Filler Type – Thuốc nổ/Chất nhồi: H-6

Net Explosive/Filler Weight – Khối lượng thuốc nổ/chất nhồi: 45.40kg

Appearance – Nhận dạng

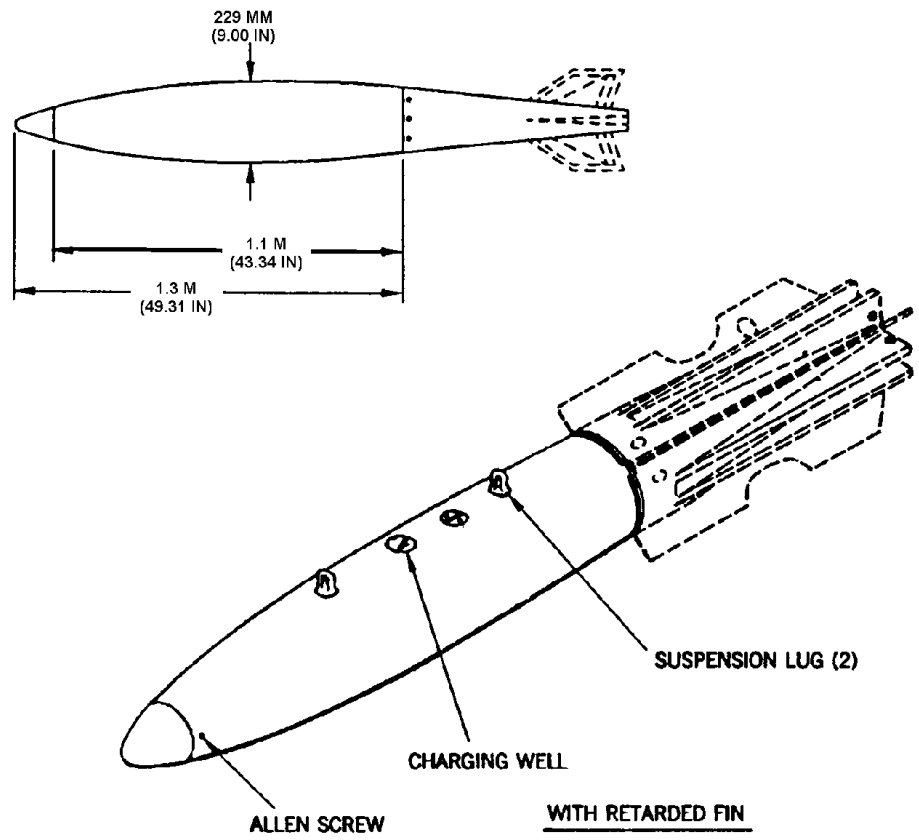

Hazards of Initiation: Magnetic, Antidisturbance, Cocked Striker, Movement, Clockwork/Mechanical Time, Electromagnetic Radiation, Proximity (Variable Time)
Do not jar, disturb or move the item in any manner! Do not turn on or off any radio/radar transmitters! Do not try to approach!

Nguy cơ kích nổ: Từ tính, Tính năng chống dịch chuyển, Cò mổ (Búa gõ), Dịch chuyển, Hẹn giờ cơ học, Bức xạ điện từ, Đầu nổ tiếp cận (cảm nhận khoảng cách, biến thời gian)
Không va đập hay cố dịch chuyển, di chuyển! Không tắt mở bất kỳ máy thu phát radio/radar nào ở gần! Không cố gắng tiếp cận!

General Information – Thông tin chung

Technical Name/Tên kỹ thuật: **250-LB GP AN-M57**

Family/Nhóm: Bomb/Bom

Type/Loại: High Explosive, General Purpose/Thuốc nổ mạnh, Công phá

Country of Origin/Nước sản xuất: United States / Hoa Kỳ

Diameter/Đường kính: 276.86mm

Length/Chiều dài: 1.15m

Weight/Trọng lượng: 117.94kg

Explosive/Filler Type – Thuốc nổ/Chất nhồi: Amatol

Net Explosive/Filler Weight – Khối lượng thuốc nổ/chất nhồi: 58.51kg

Appearance – Nhận dạng

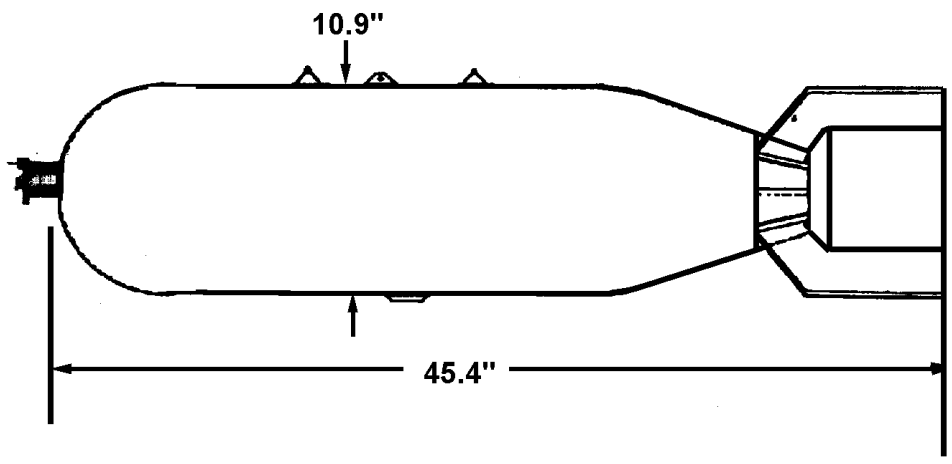

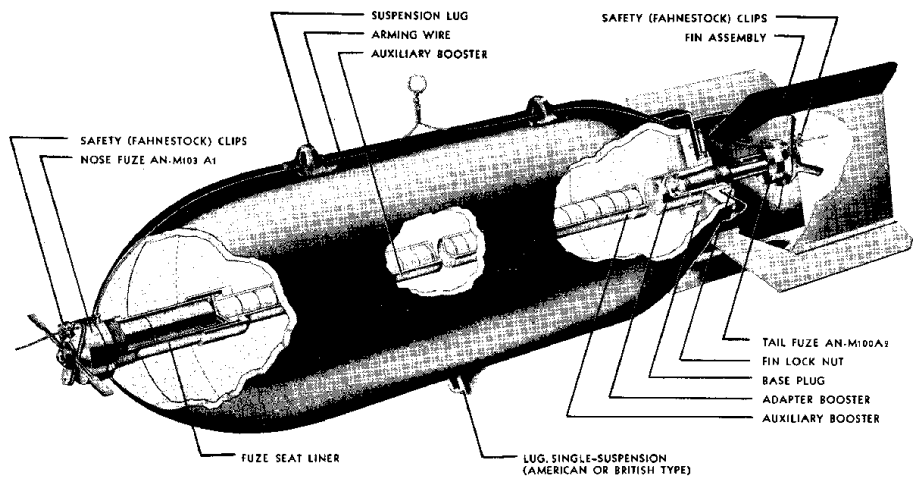

Hazards of Initiation: Cocked Striker, Movement, Clockwork/Mechanical Time
Do not jar, disturb or move the item in any manner!

Nguy cơ kích nổ: Cò mổ (Búa gõ), Dịch chuyển, Hẹn giờ cơ học
Không va đập hay cố dịch chuyển, di chuyển!

IMSMA: BOM AN M57 250lbs HE GP US

General Information – Thông tin chung

Technical Name/Tên kỹ thuật: **220-LB Frag, AN M88**

Family/Nhóm: Bomb/Bom

Type/Loại: High Explosive, Fragmentation/Thuốc nổ mạnh, Phân mảnh

Country of Origin/Nước sản xuất: United States / Hoa Kỳ

Diameter/Đường kính: 206.00mm

Length/Chiều dài: 1.11m

Weight/Trọng lượng: 99.79kg

Explosive/Filler Type – Thuốc nổ/Chất nhồi: Comp B

Net Explosive/Filler Weight – Khối lượng thuốc nổ/chất nhồi: 18.78kg

Appearance – Nhận dạng

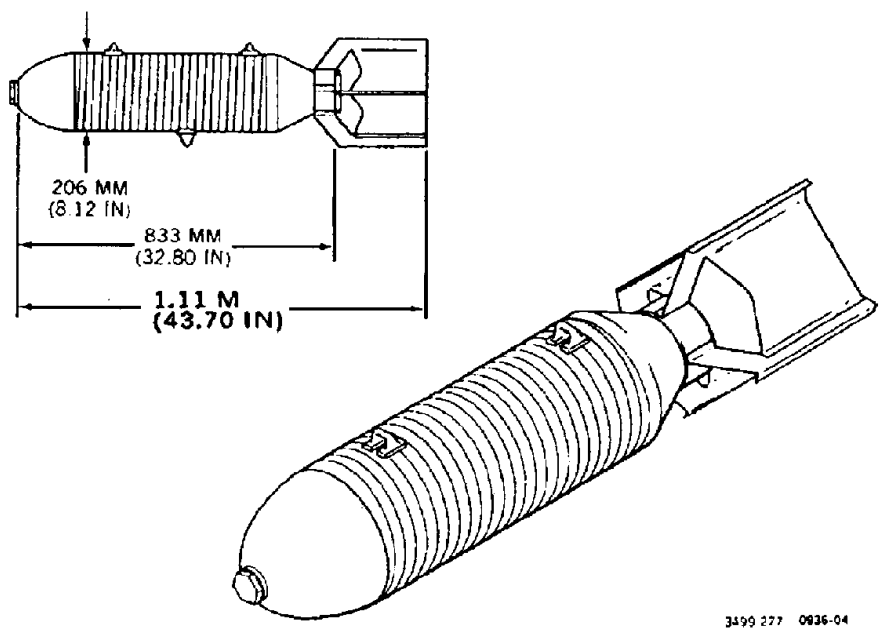

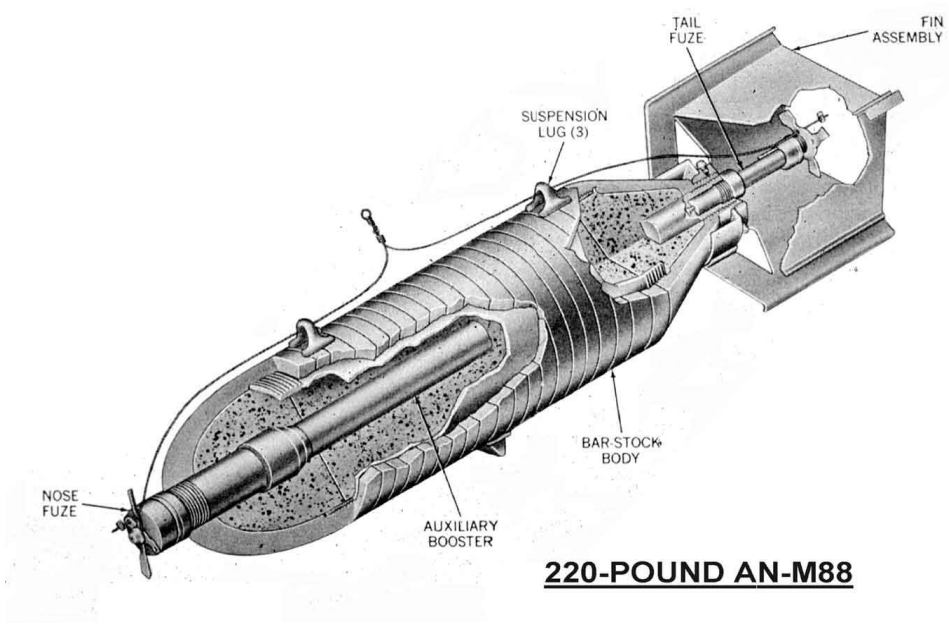

Hazards of Initiation: Cocked Striker, Movement, Electromagnetic Radiation, Proximity (Variable Time)
Do not jar, disturb or move the item in any manner! Do not turn on or off any radio/radar transmitters! Do not try to approach!

Nguy cơ kích nổ: Cò mổ (Búa gõ), Dịch chuyển, Bức xạ điện từ, Đầu nổ tiếp cận (cảm nhận khoảng cách, biến thời gian)
Không va đập hay cố dịch chuyển, di chuyển! Không tắt mở bất kỳ máy thu phát radio/radar nào ở gần! Không cố gắng tiếp cận!

General Information – Thông tin chung

Technical Name/Tên kỹ thuật: **100-LB, Smoke, WP, PWP, AN M47A3**

Family/Nhóm: Bomb/Bom

Type/Loại: Smoke, WP, Incendiary/Bom khói, Phốt-pho, Bom cháy

Country of Origin/Nước sản xuất: United States / Hoa Kỳ

Diameter/Đường kính: 215.90mm

Length/Chiều dài: 1.34m

Weight/Trọng lượng: 47.63kg

Explosive/Filler Type – Thuốc nổ/Chất nhồi: White Phosphorous, Plasticized/Phốt-pho trắng

Net Explosive/Filler Weight – Khối lượng thuốc nổ/chất nhồi: 33.57kg

Appearance – Nhận dạng

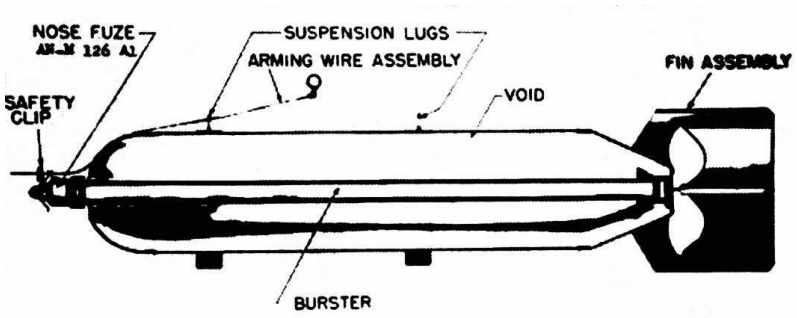

Hazards of Initiation: Cocked Striker, White Phosphorous (WP)
Do not jar, disturb or move the item in any manner! Do not subject item to open air! Do not approach a smoking WP munition!

Nguy cơ kích nổ: Cò mổ (Búa gõ), Phốt-pho trắng
Không va đập hay cố dịch chuyển, di chuyển! Không cho tiếp xúc với không khí! Không cố gắng tiếp cận vật nổ chứa Phốt-pho đang bốc khói!

IMSMA: BOM AN M47A3 100lbs Smoke WP US

General Information – Thông tin chung

Technical Name/Tên kỹ thuật: **100-LB GP MK4 MOD4**

Family/Nhóm: Bomb/Bom

Type/Loại: High Explosive, General Purpose/Thuốc nổ mạnh, Công phá

Country of Origin/Nước sản xuất: United States / Hoa Kỳ

Diameter/Đường kính: 203.20mm

Length/Chiều dài: 919.48mm

Weight/Trọng lượng: 47.63kg

Explosive/Filler Type – Thuốc nổ/Chất nhồi: TNT

Net Explosive/Filler Weight – Khối lượng thuốc nổ/chất nhồi: 24.95kg

Appearance – Nhận dạng

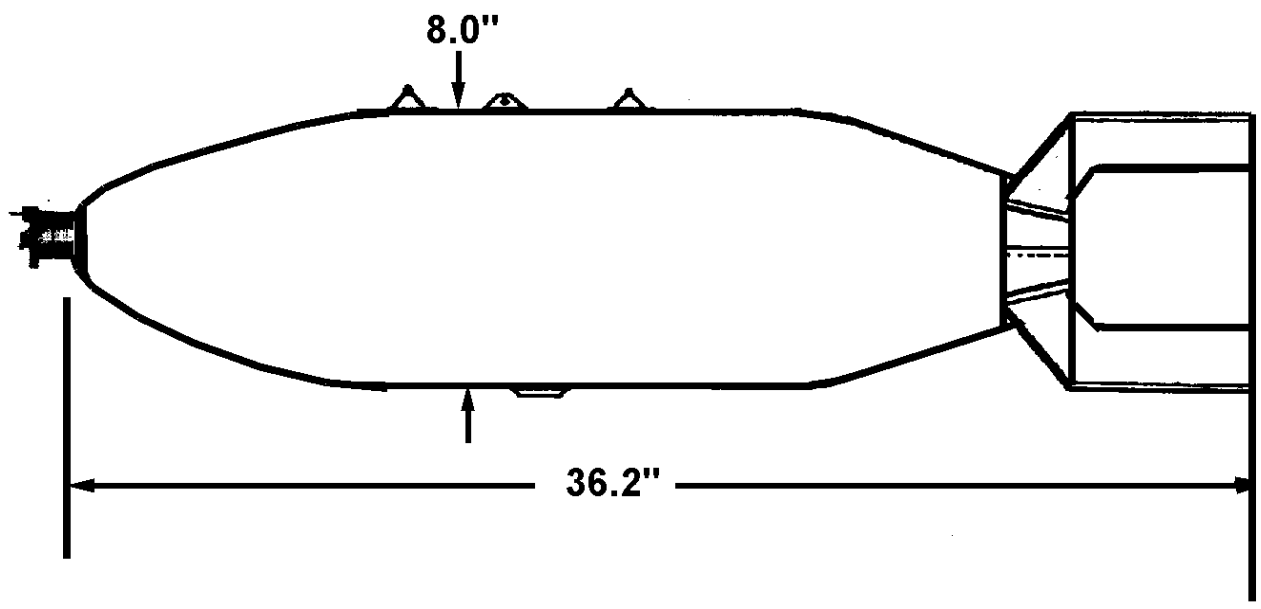

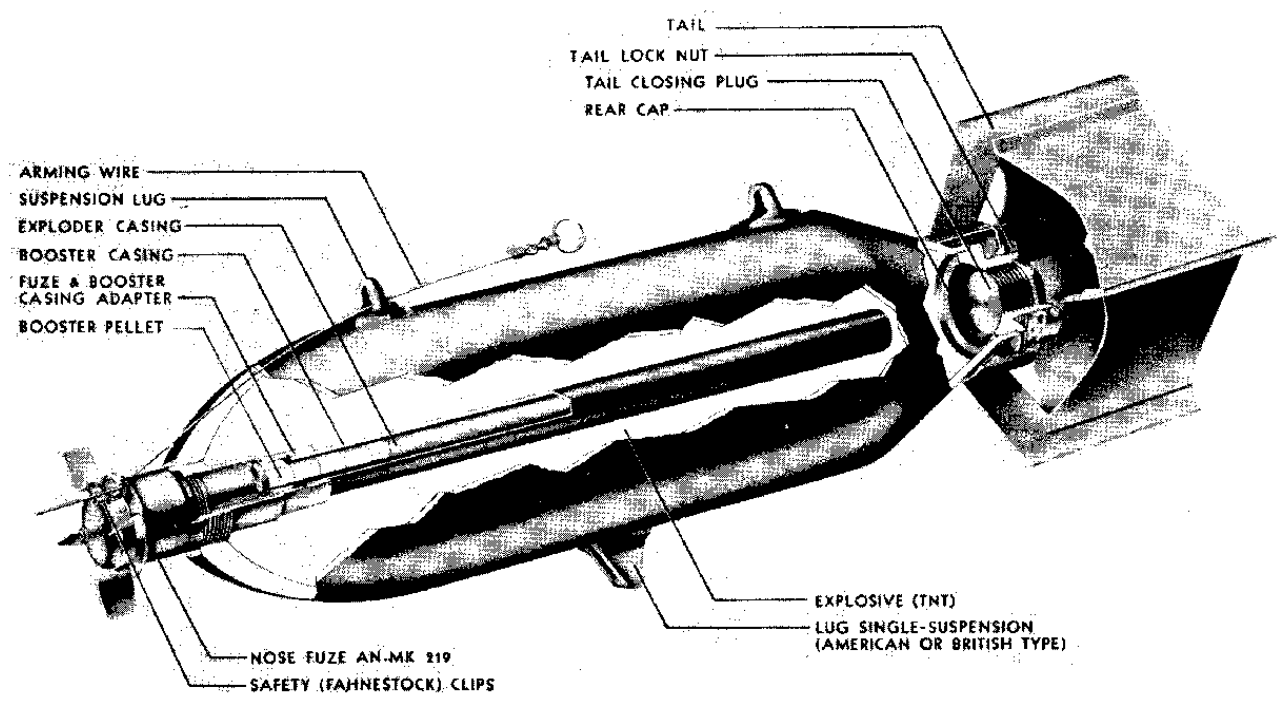

Hazards of Initiation: Unknown, Information Not Available
Do not jar, disturb or move the item in any manner! Review the Warning Page

Nguy cơ kích nổ: Chưa biết, Không có thông tin
Không va đập hay cố dịch chuyển, di chuyển! Xem lại Trang Cảnh báo

General Information – Thông tin chung

Technical Name/Tên kỹ thuật: **DISPENSER SUU-30B/B &H/B**

Family/Nhóm: Bomb/Bom

Type/Loại: Cluster Dispenser/Bom mẹ (Chứa bom con) (BLU63 & BLU86)

Country of Origin/Nước sản xuất: United States / Hoa Kỳ

Diameter/Đường kính: 411.00mm

Length/Chiều dài: 2.10m

Weight/Trọng lượng: 377.00kg

Explosive/Filler Type – Thuốc nổ/Chất nhồi: Varied with the Payloads/Tùy thuộc bom con

Net Explosive/Filler Weight – Khối lượng thuốc nổ/chất nhồi: Unknown/Không xác định

Appearance – Nhận dạng

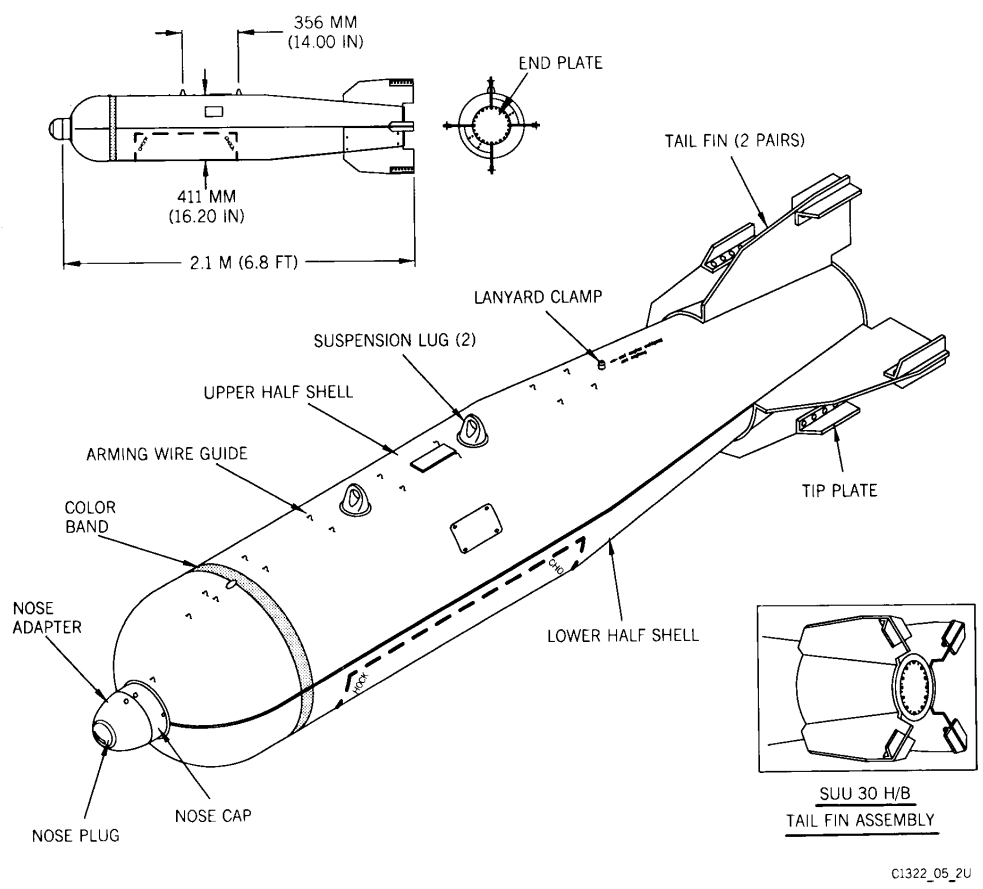

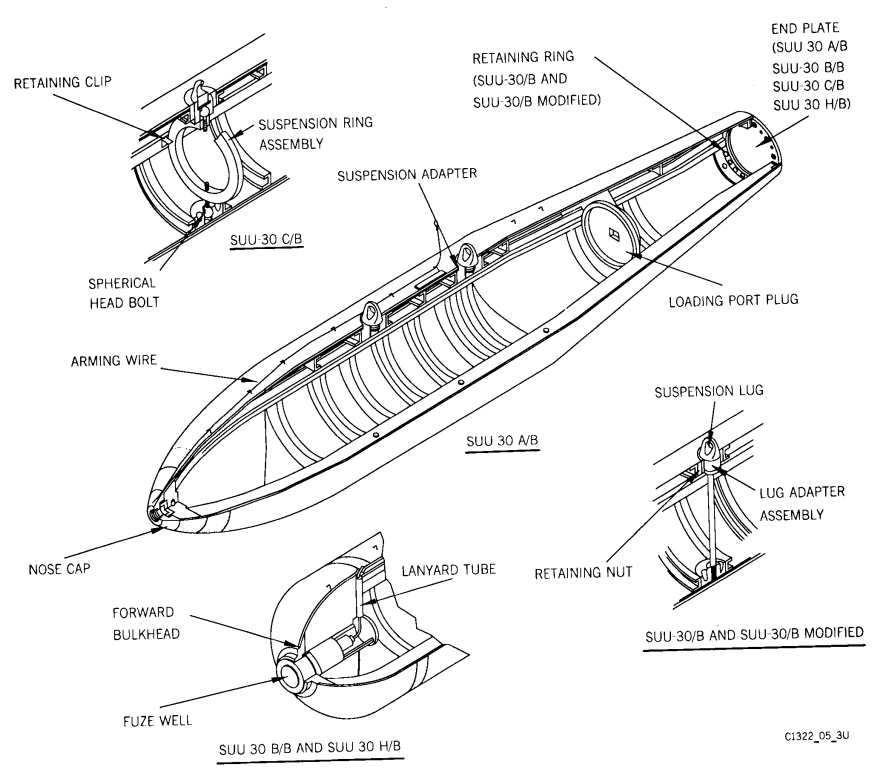

Hazards of Initiation: Cocked Striker, Movement, Clockwork/Mechanical Time, Electromagnetic Radiation, Proximity (Variable Time)
Do not jar, disturb or move the item in any manner! Do not turn on or off any radio/radar transmitters! Do not try to approach!

Nguy cơ kích nổ: Cò mổ (Búa gõ), Dịch chuyển, Hẹn giờ cơ học, Bức xạ điện từ, Đầu nổ tiếp cận (cảm nhận khoảng cách, biến thời gian)
Không va đập hay cố dịch chuyển, di chuyển! Không tắt mở bất kỳ máy thu phát radio/radar nào ở gần! Không cố gắng tiếp cận!

General Information – Thông tin chung

Technical Name/Tên kỹ thuật: **DISPENSER SUU-13/A; A/A; B/A; C/A; D/A**

Family/Nhóm: Bomb/Bom

Type/Loại: Cluster Dispenser/Bom mẹ (Chứa bom con) (BLU18 & 39 & 49)

Country of Origin/Nước sản xuất: United States / Hoa Kỳ

Diameter/Đường kính: 366.00mm

Length/Chiều dài: 2.60m

Weight/Trọng lượng: 388.00kg

Explosive/Filler Type – Thuốc nổ/Chất nhồi: Varied with the Payloads/Tùy thuộc bom con

Net Explosive/Filler Weight – Khối lượng thuốc nổ/chất nhồi: Unknown/Không xác định

Appearance – Nhận dạng

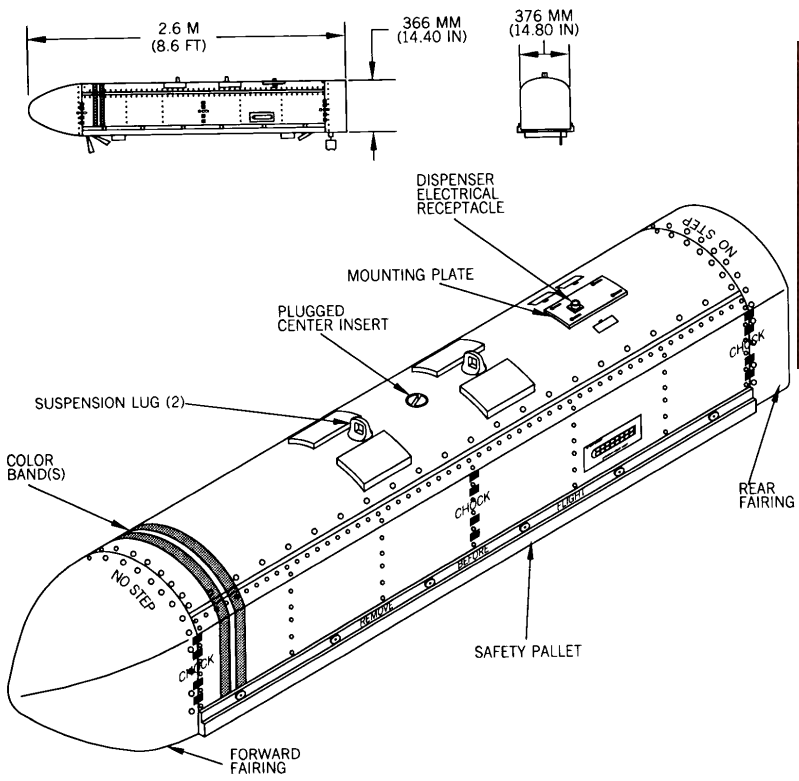

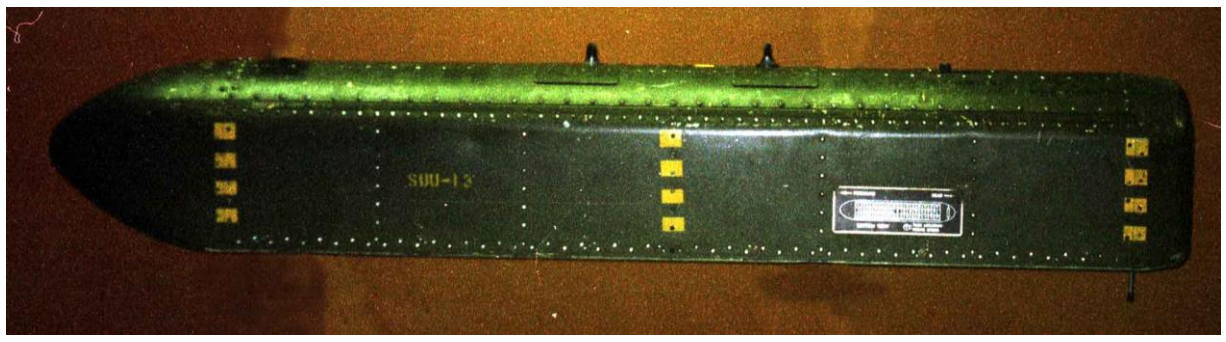

Hazards of Initiation: Unknown, Information Not Available
Do not jar, disturb or move the item in any manner! Review the Warning Page

Nguy cơ kích nổ: Chưa biết, Không có thông tin
Không va đập hay cố dịch chuyển, di chuyển! Xem lại Trang Cảnh báo

General Information – Thông tin chung

Technical Name/Tên kỹ thuật: **DISPENSER SUU-38/A**

Family/Nhóm: Bomb/Bom

Type/Loại: Cluster Dispenser/Bom mẹ (Chứa bom con) (BLU42)

Country of Origin/Nước sản xuất: United States / Hoa Kỳ

Diameter/Đường kính: 419.00mm

Length/Chiều dài: 3.61m

Weight/Trọng lượng: 397.00kg

Explosive/Filler Type – Thuốc nổ/Chất nhồi: Varied with the Payloads/Tùy thuộc bom con

Net Explosive/Filler Weight – Khối lượng thuốc nổ/chất nhồi: Unknown/Không xác định

Appearance – Nhận dạng

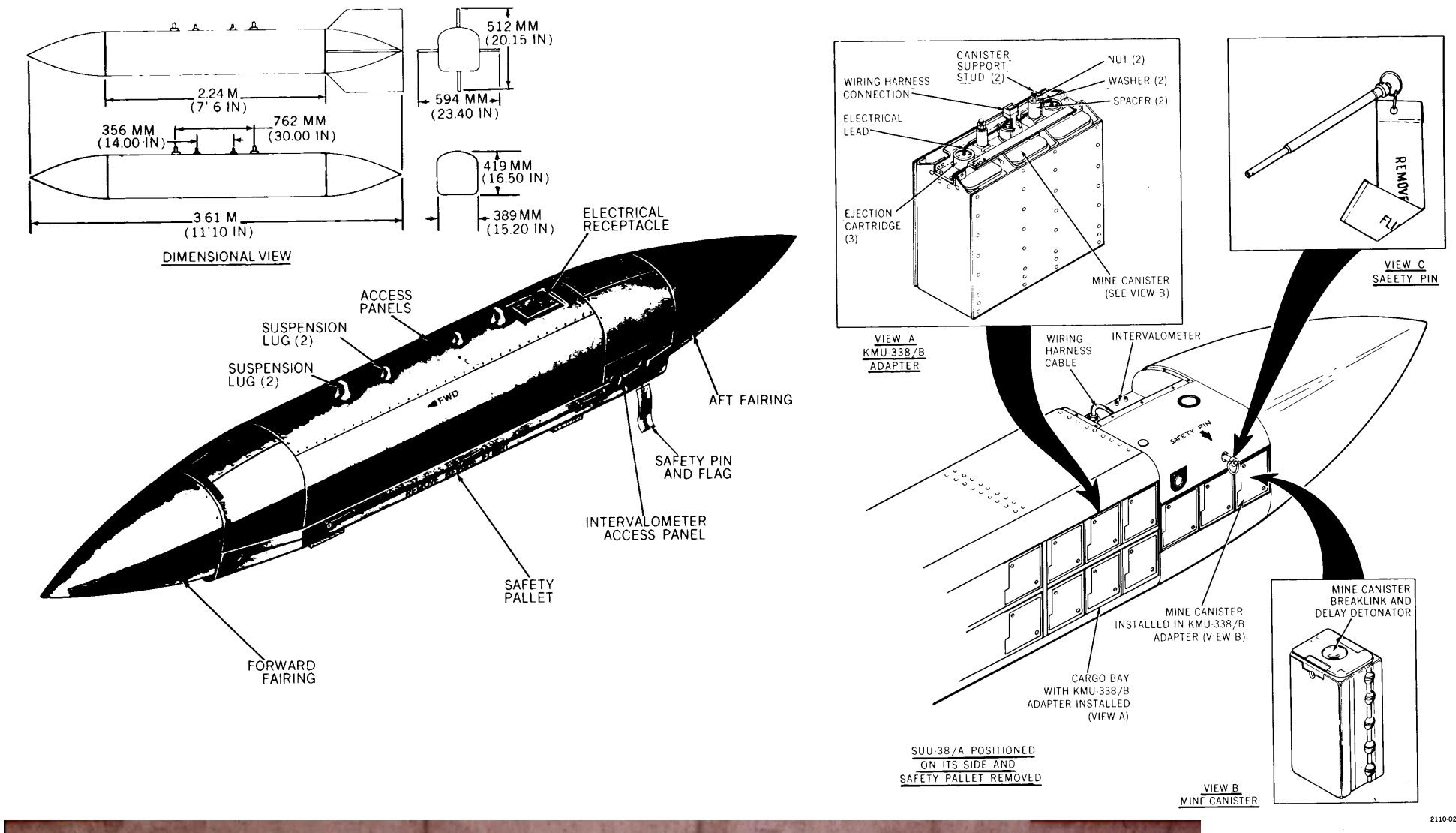

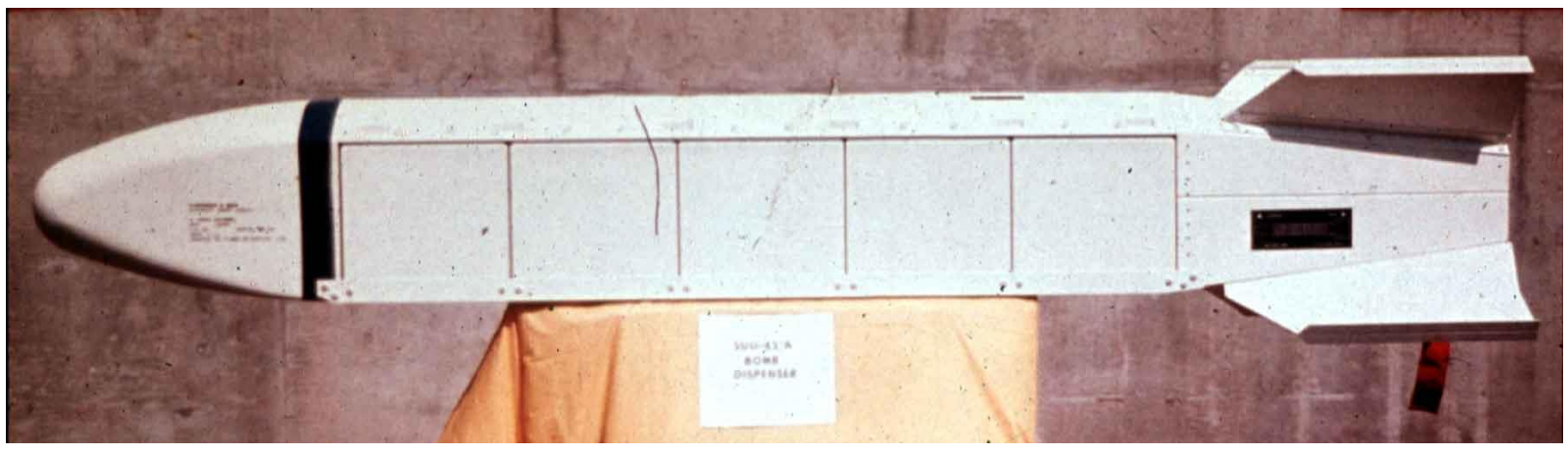

Hazards of Initiation: Unknown, Information Not Available
Do not jar, disturb or move the item in any manner! Review the Warning Page

Nguy cơ kích nổ: Chưa biết, Không có thông tin
Không va đập hay cố dịch chuyển, di chuyển! Xem lại Trang Cảnh báo

General Information – Thông tin chung

Technical Name/Tên kỹ thuật: **DISPENSER SUU-7/A**

Family/Nhóm: Bomb/Bom

Type/Loại: Cluster Dispenser/Bom mẹ (Chứa bom con) (BLU24 & 3B &17)

Country of Origin/Nước sản xuất: United States / Hoa Kỳ

Diameter/Đường kính: 401.00mm

Length/Chiều dài: 3.73m

Weight/Trọng lượng: 340.20kg

Explosive/Filler Type – Thuốc nổ/Chất nhồi: Varied with the Payloads/Tùy thuộc bom con

Net Explosive/Filler Weight – Khối lượng thuốc nổ/chất nhồi: Unknown/Không xác định

Appearance – Nhận dạng

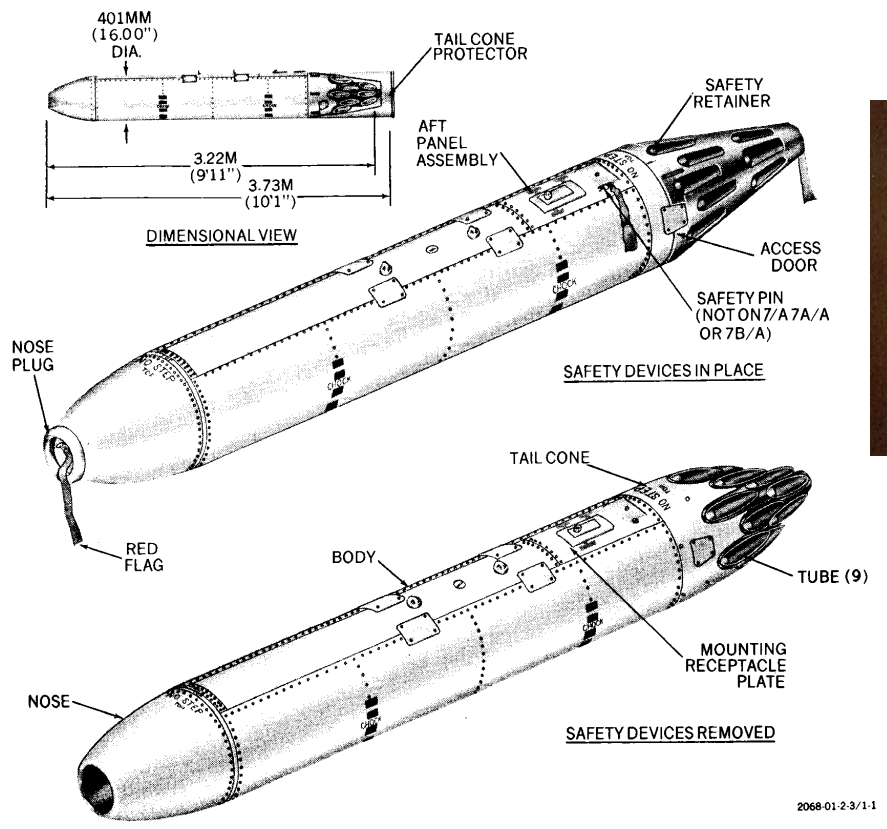

Hazards of Initiation: Unknown, Information Not Available
Do not jar, disturb or move the item in any manner! Review the Warning Page

Nguy cơ kích nổ: Chưa biết, Không có thông tin
Không va đập hay cố dịch chuyển, di chuyển! Xem lại Trang Cảnh báo

General Information – Thông tin chung

Technical Name/Tên kỹ thuật: **DISPENSER SUU-14/A**

Family/Nhóm: Bomb/Bom

Type/Loại: Cluster Dispenser/Bom mẹ (Chứa bom con) (BLU24 & 3B &17)

Country of Origin/Nước sản xuất: United States / Hoa Kỳ

Diameter/Đường kính: 287.00mm

Length/Chiều dài: 2.05m

Weight/Trọng lượng: 119.70kg

Explosive/Filler Type – Thuốc nổ/Chất nhồi: Varied with the Payloads/Tùy thuộc bom con

Net Explosive/Filler Weight – Khối lượng thuốc nổ/chất nhồi: Unknown/Không xác định

Appearance – Nhận dạng

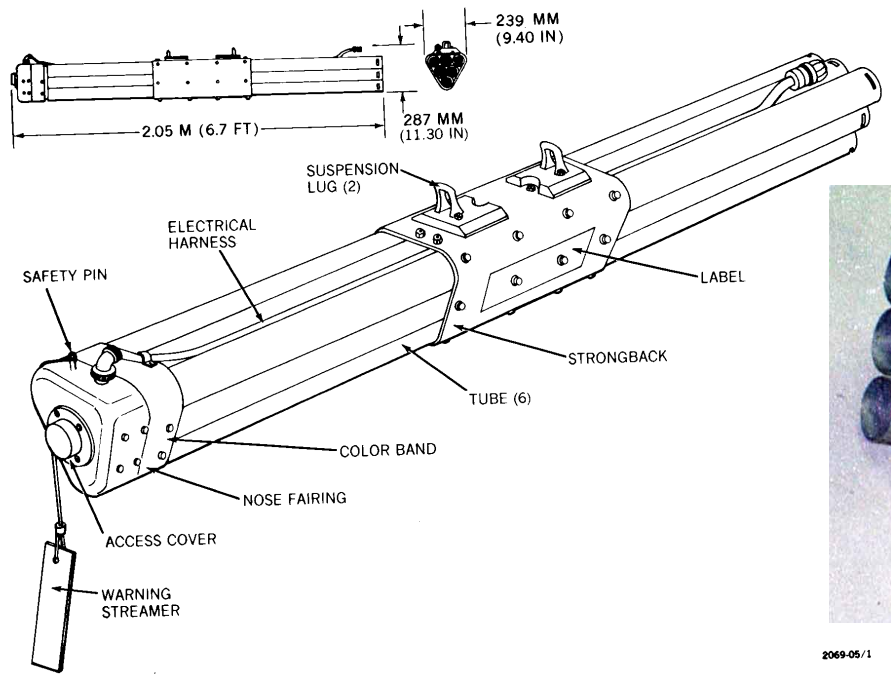

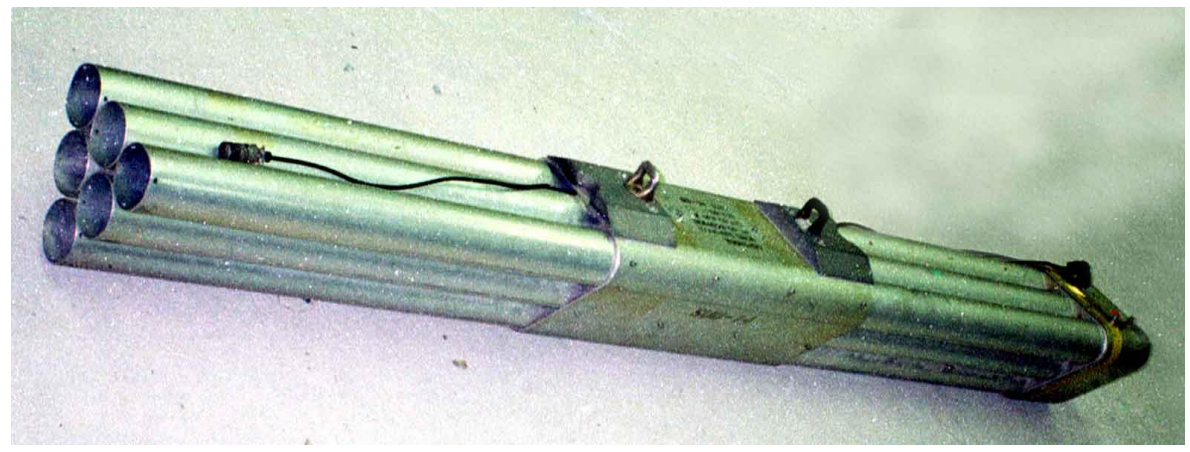

2069-05/1

Hazards of Initiation: Unknown, Information Not Available
Do not jar, disturb or move the item in any manner! Review the Warning Page

Nguy cơ kích nổ: Chưa biết, Không có thông tin
Không va đập hay cố dịch chuyển, di chuyển! Xem lại Trang Cảnh báo

General Information – Thông tin chung

Technical Name/Tên kỹ thuật: **DISPENSER SUU-36/A**

Family/Nhóm: Bomb/Bom

Type/Loại: Cluster Dispenser/Bom mẹ (Chứa bom con) (BLU45)

Country of Origin/Nước sản xuất: United States / Hoa Kỳ

Diameter/Đường kính: 389.00mm

Length/Chiều dài: 3.60m

Weight/Trọng lượng: 383.75kg

Explosive/Filler Type – Thuốc nổ/Chất nhồi: Varied with the Payloads/Tùy thuộc bom con

Net Explosive/Filler Weight – Khối lượng thuốc nổ/chất nhồi: Unknown/Không xác định

Appearance – Nhận dạng

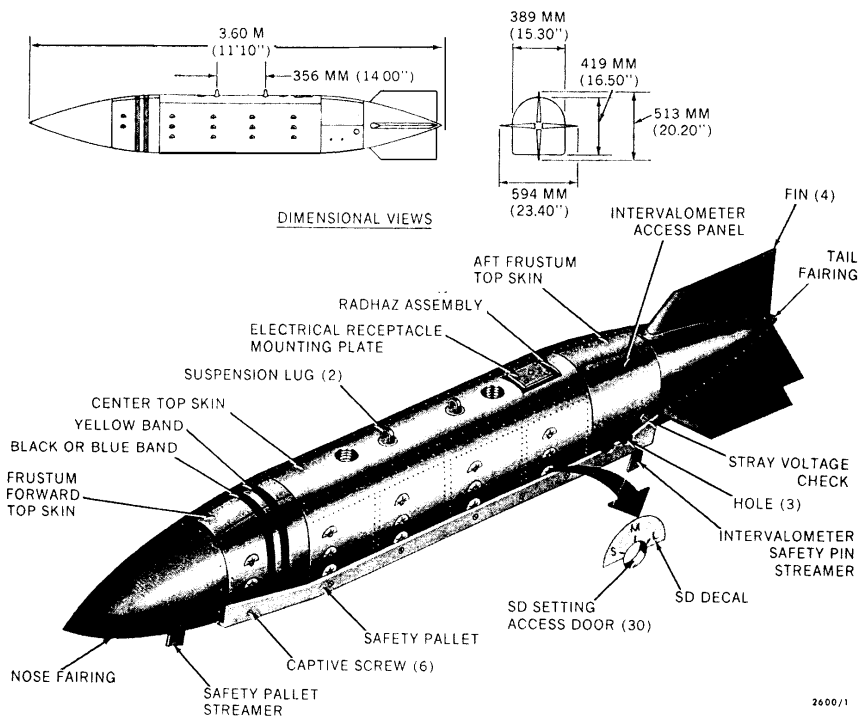

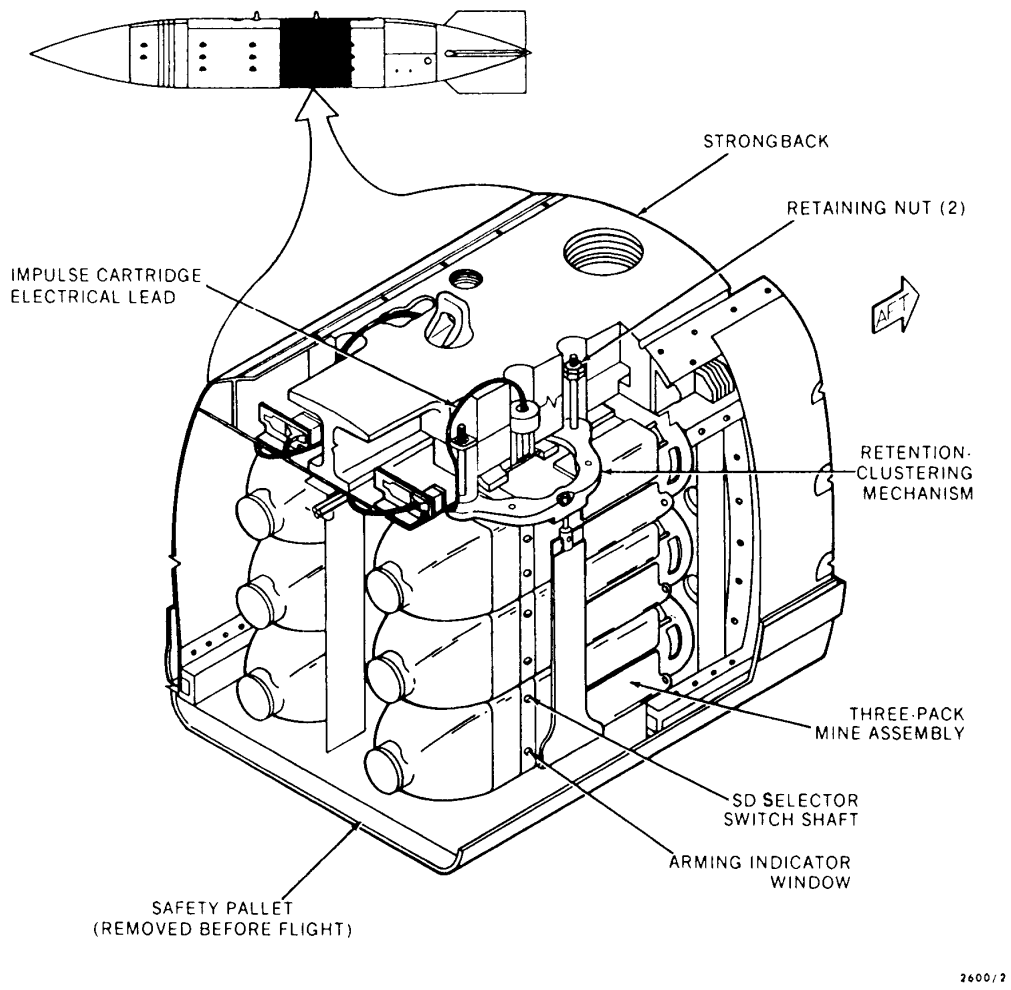

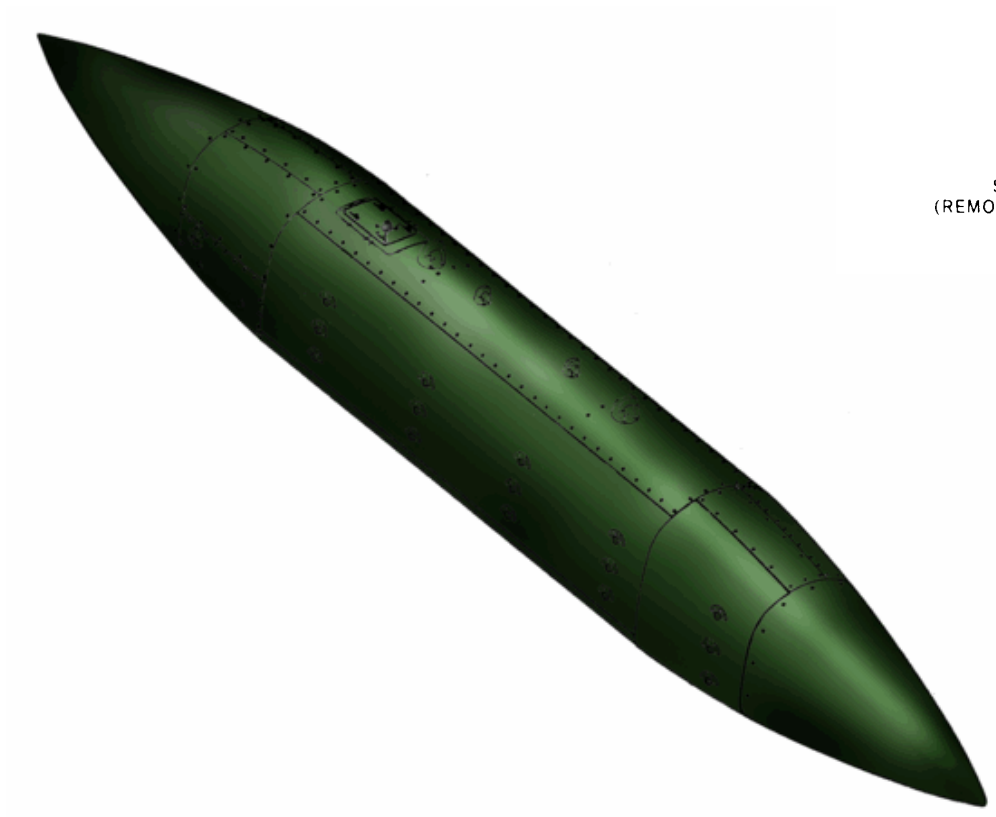

Hazards of Initiation: Magnetic, Movement, Static, Electromagnetic Radiation, Wait Time
Do not jar, disturb or move the item in any manner! Do not turn on or off any radio/radar transmitters! Do not touch! Do not try to approach!

Nguy cơ kích nổ: Từ tính, Dịch chuyển, Tĩnh điện, Bức xạ điện từ, Thời gian chờ
Không va đập hay cố dịch chuyển, di chuyển! Không tắt mở bất kỳ máy thu phát radio/radar nào ở gần! Không đụng đến! Không cố gắng tiếp cận!

General Information – Thông tin chung

Technical Name/Tên kỹ thuật: **DISPENSER, Air-launched, Free-Fall, MK 7 Mod 2;3;4;6**

Family/Nhóm: Bomb/Bom

Type/Loại: Cluster Dispenser/Bom mẹ (Chứa bom con) (MK118 - Rockeye)

Country of Origin/Nước sản xuất: United States / Hoa Kỳ

Diameter/Đường kính: 337.00mm

Length/Chiều dài: 2.31m

Weight/Trọng lượng: 340.20kg

Explosive/Filler Type – Thuốc nổ/Chất nhồi: Varied with the Payloads/Tùy thuộc bom con

Net Explosive/Filler Weight – Khối lượng thuốc nổ/chất nhồi: Unknown/Không xác định

Appearance – Nhận dạng

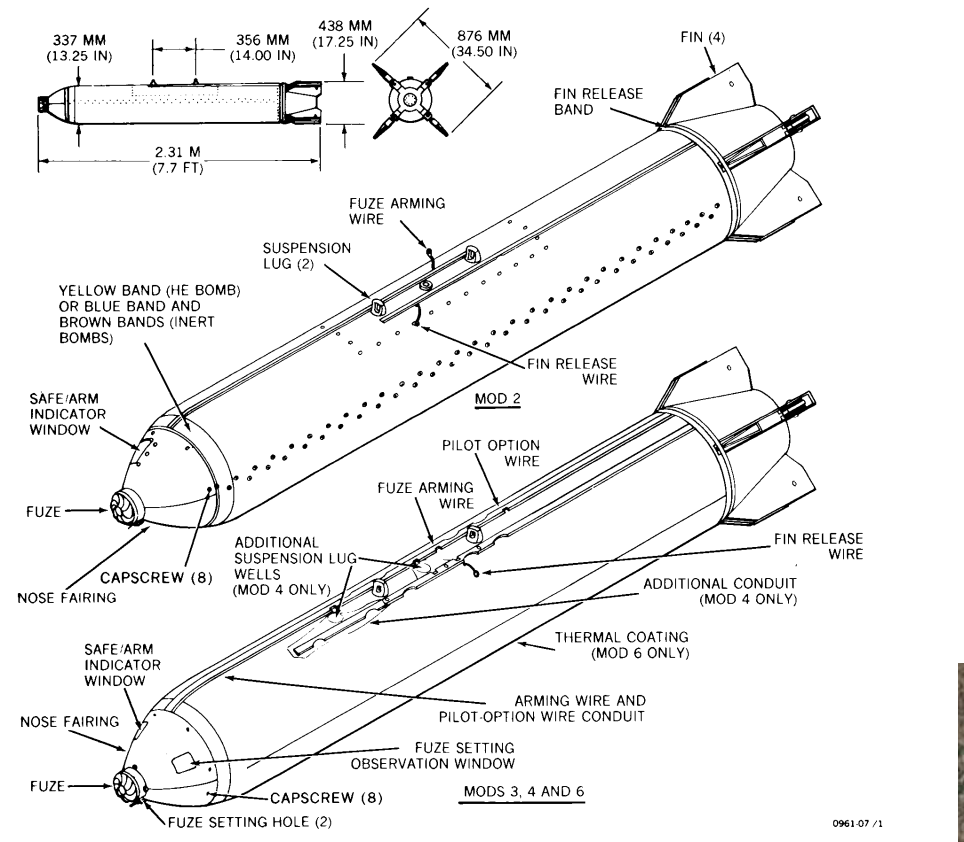

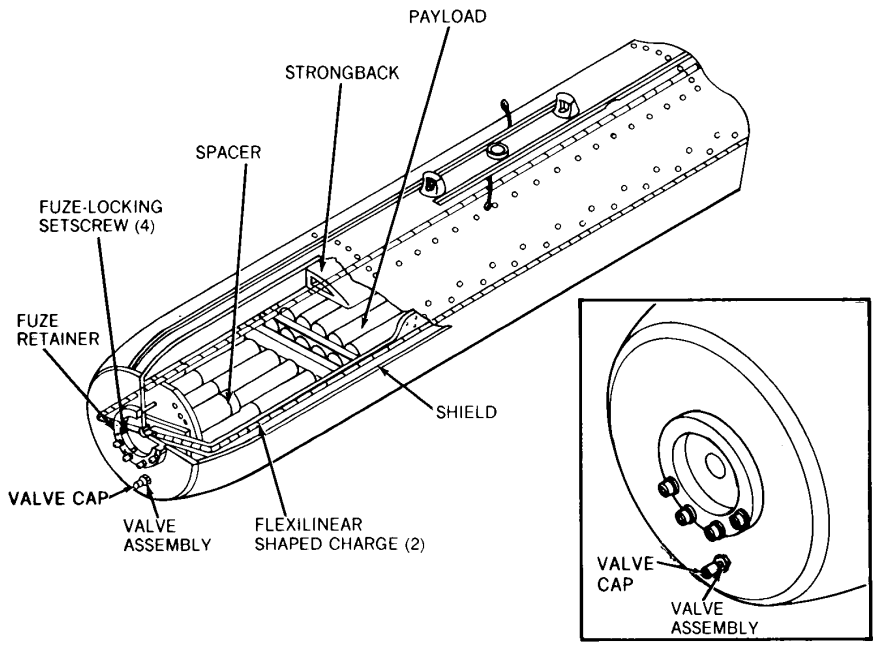

Hazards of Initiation: Cocked Striker, Movement, Clockwork/Mechanical Time
Do not jar, disturb or move the item in any manner!

Nguy cơ kích nổ: Cò mổ (Búa gõ), Dịch chuyển, Hẹn giờ cơ học
Không va đập hay cố dịch chuyển, di chuyển!

General Information – Thông tin chung

Technical Name/Tên kỹ thuật: **U.S. BOMB, 1,000-LB, DEMOLITION HE, AN-M44, AN-M65, & AN-M65A1**

Family/Nhóm: Bomb/Bom

Type/Loại: Aircraft Bomb / Bom thả

Country of Origin/Nước sản xuất: United States / Hoa Kỳ

Diameter/Đường kính: 477

Length/Chiều dài: 1,704

Weight/Trọng lượng: 471,744

Explosive/Filler Type – Thuốc nổ/Chất nhồi: Composition B

Net Explosive/Filler Weight – Khối lượng thuốc nổ/chất nhồi: 269,892

Appearance – Nhận dạng

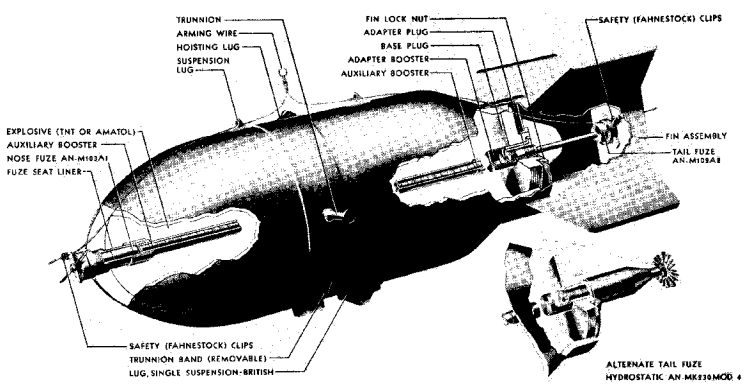

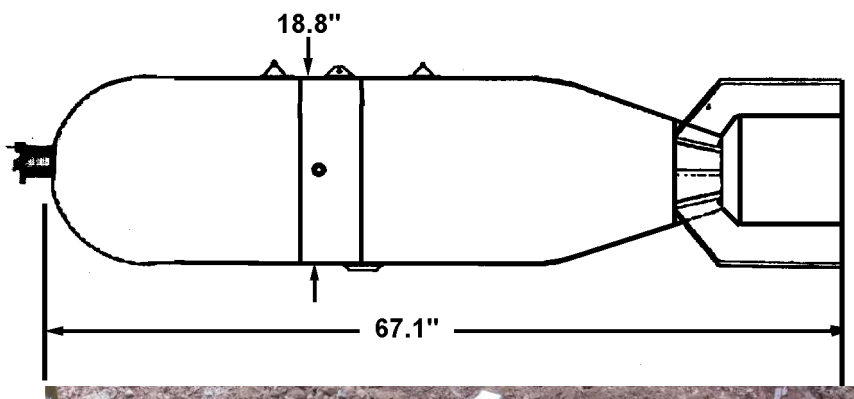

Hazards of Initiation: Clockwork/Mechanical Time, Cocked-Striker, EMR, Explosive (HE), Frag Movement, Proximity (VT)

Nguy cơ kích nổ: Hẹn giờ cơ học, Cò mổ (Búa gõ), EMR, Thuốc nổ mạnh, Phân mảnh, Dịch chuyển, Cảm nhận khoảng cách (Biến thời gian)

IMSMA: BOM AN-M44 & M65 1000lbs DEM HE US

General Information – Thông tin chung

Technical Name/Tên kỹ thuật: **U.S. BOMB, 260-LB, FRAG, AN-M81**

Family/Nhóm: Bomb/Bom

Type/Loại: Aircraft Bomb / Bom thả

Country of Origin/Nước sản xuất: United States / Hoa Kỳ

Diameter/Đường kính: 203

Length/Chiều dài: 1,109

Weight/Trọng lượng: 117,936

Explosive/Filler Type – Thuốc nổ/Chất nhồi: Composition B

Net Explosive/Filler Weight – Khối lượng thuốc nổ/chất nhồi: 15,467

Appearance – Nhận dạng

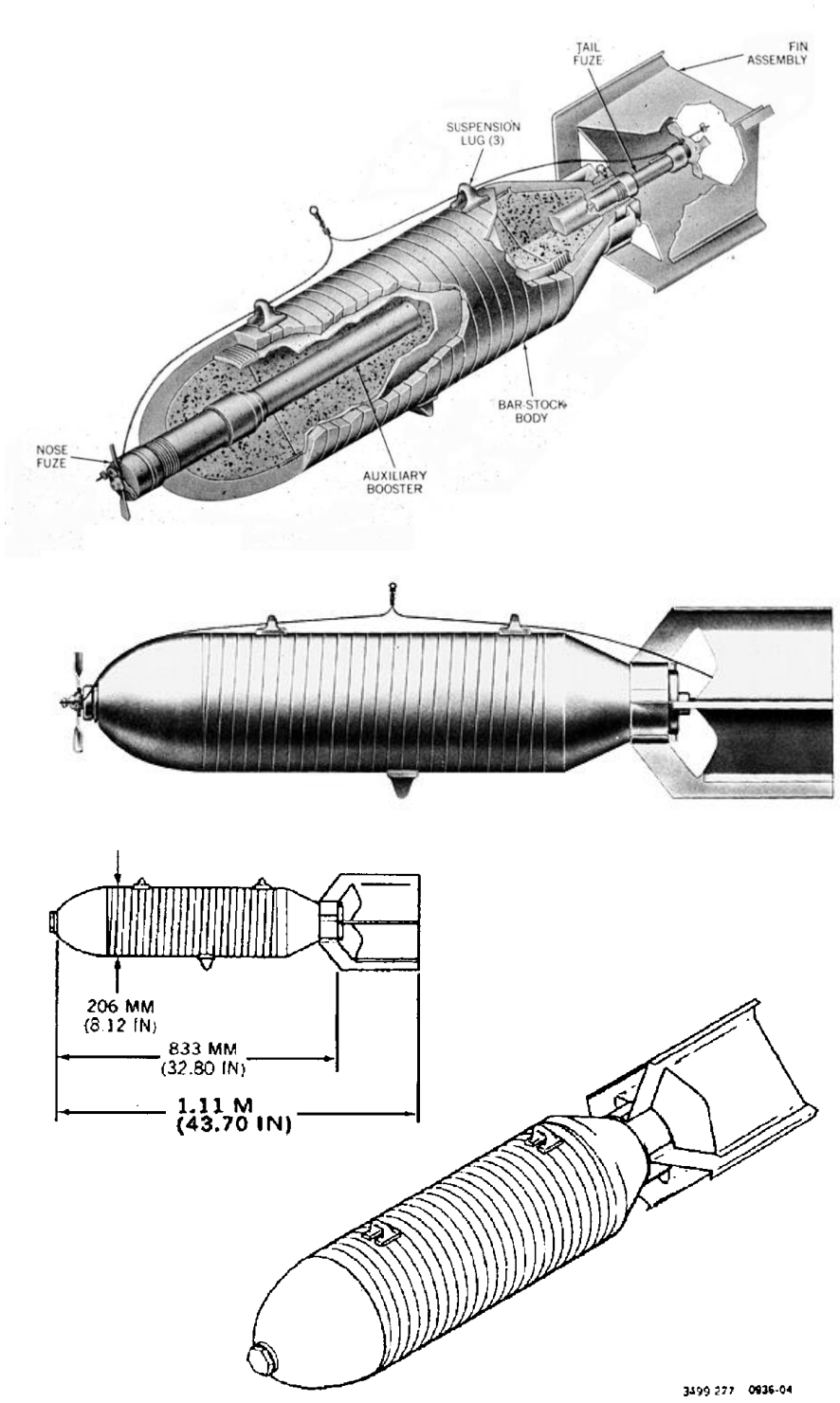

Hazards of Initiation: Clockwork/Mechanical Time, Cocked-Striker, EMR, Explosive (HE), Frag Movement, Proximity (VT)

Nguy cơ kích nổ: Hẹn giờ cơ học, Cò mổ (Búa gõ), EMR, Thuốc nổ mạnh, Phân mảnh, Dịch chuyển, Cảm nhận khoảng cách (Biến thời gian)

IMSMA: BOM AN-M81 260lbs FRAG HE US

General Information – Thông tin chung

Technical Name/Tên kỹ thuật: **U.S. BOMB, GP, AN-M30 & AN-M30A1**

Family/Nhóm: Bomb/Bom

Type/Loại: Aircraft Bomb / Bom thả

Country of Origin/Nước sản xuất: United States / Hoa Kỳ

Diameter/Đường kính: 208

Length/Chiều dài: 914

Weight/Trọng lượng: 52,164

Explosive/Filler Type – Thuốc nổ/Chất nhồi: TNT / Amatol

Net Explosive/Filler Weight – Khối lượng thuốc nổ/chất nhồi: 25,855

Appearance – Nhận dạng

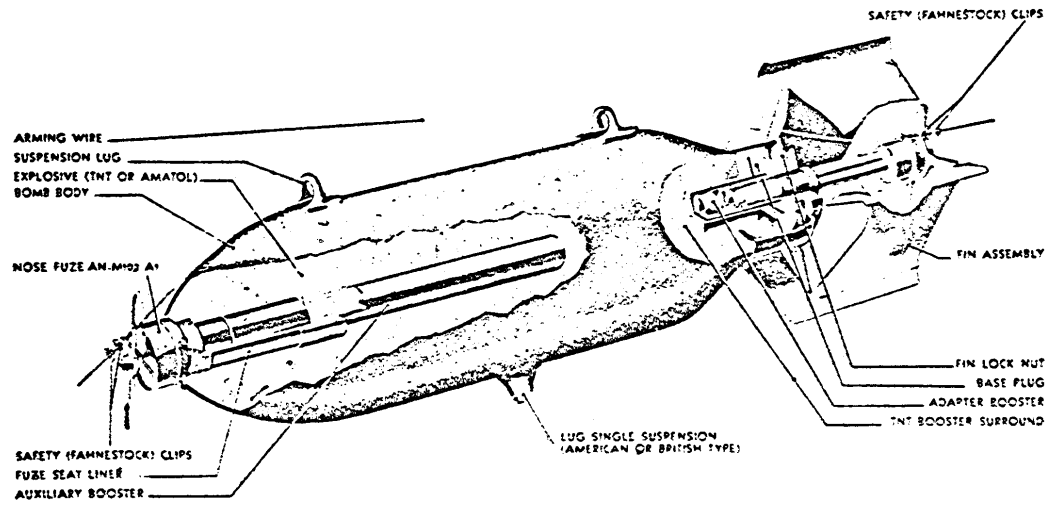

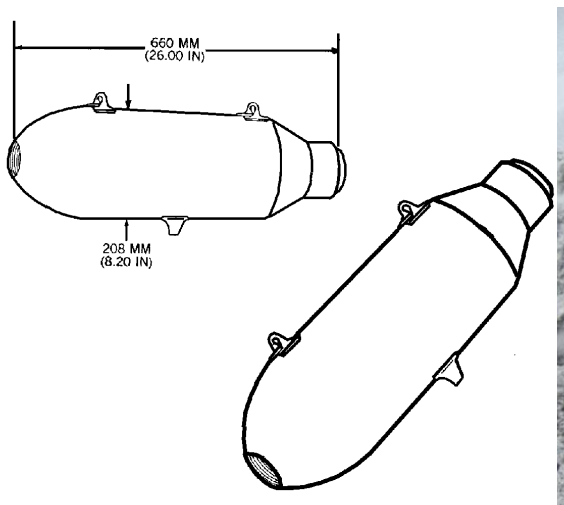

Hazards of Initiation: Cocked-Striker, EMR, Explosive (HE), Frag, Movement, Proximity (VT)

Nguy cơ kích nổ: Cò mổ (Búa gõ), EMR, Thuốc nổ mạnh, Phân mảnh, Dịch chuyển, Cảm nhận khoảng cách (Biến thời gian)

IMSMA: BOM AN-M30 260lbs GP HE US

General Information – Thông tin chung

Technical Name/Tên kỹ thuật: **U.S. BOMB, 90-LB, FRAG, M82**

Family/Nhóm: Bomb/Bom

Type/Loại: Aircraft Bomb / Bom thả

Country of Origin/Nước sản xuất: United States / Hoa Kỳ

Diameter/Đường kính: 153

Length/Chiều dài: 711

Weight/Trọng lượng: 40,143

Explosive/Filler Type – Thuốc nổ/Chất nhồi: Composition B

Net Explosive/Filler Weight – Khối lượng thuốc nổ/chất nhồi: 5,579

Appearance – Nhận dạng

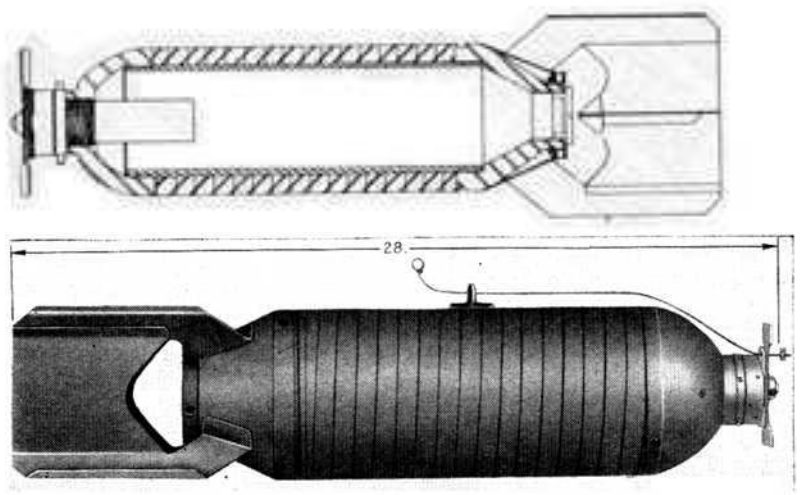

Bomb, fragmentation, 90-lb, M82.

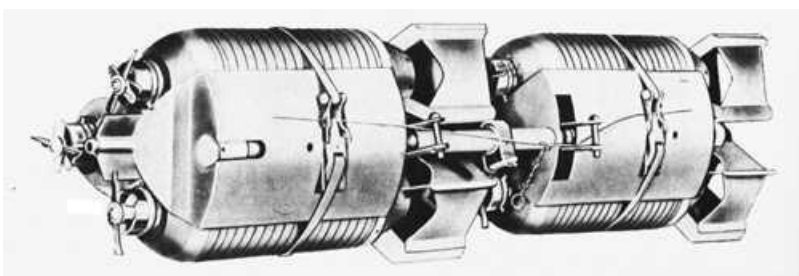

Hazards of Initiation: EMR, Explosive (HE), Fire, Frag, Movement, Proximity (VT)

Nguy cơ kích nổ: EMR, Thuốc nổ mạnh, Lửa, Phân mảnh, Dịch chuyển, Cảm nhận khoảng cách (Biến thời gian)

IMSMA: BOM M82 90lbs FRAG HE US

General Information – Thông tin chung

Technical Name/Tên kỹ thuật: **U.K. BOMB, 25-LB, PRACTICE, MK 1, III(3), & MK IV(4), V(5)**

Family/Nhóm: Bomb/Bom

Type/Loại: Practice Bomb / Bom tập

Country of Origin/Nước sản xuất: United Kingdom

Diameter/Đường kính: 101

Length/Chiều dài: 558

Weight/Trọng lượng: 11,340

Explosive/Filler Type – Thuốc nổ/Chất nhồi: Titanium Tetrachloride

Net Explosive/Filler Weight – Khối lượng thuốc nổ/chất nhồi:

Appearance – Nhận dạng

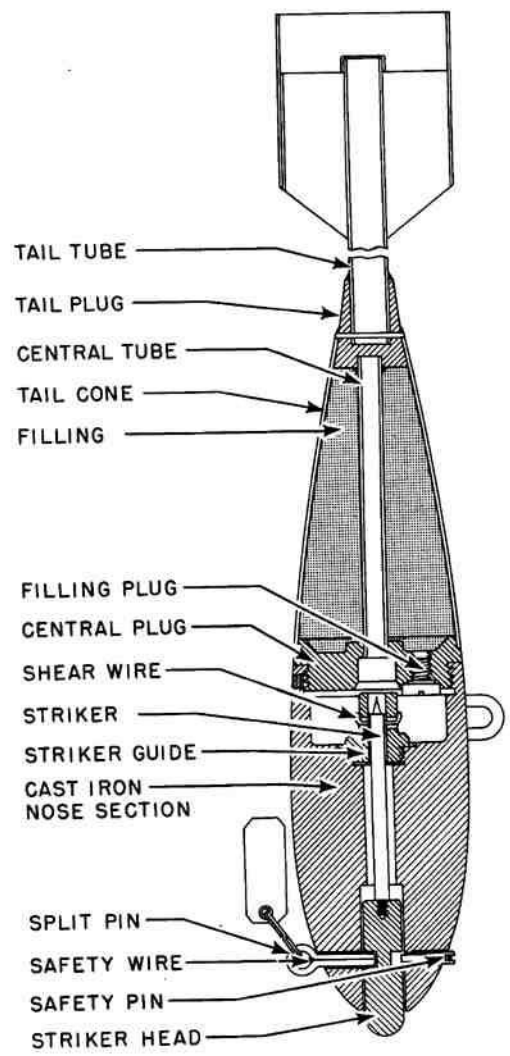

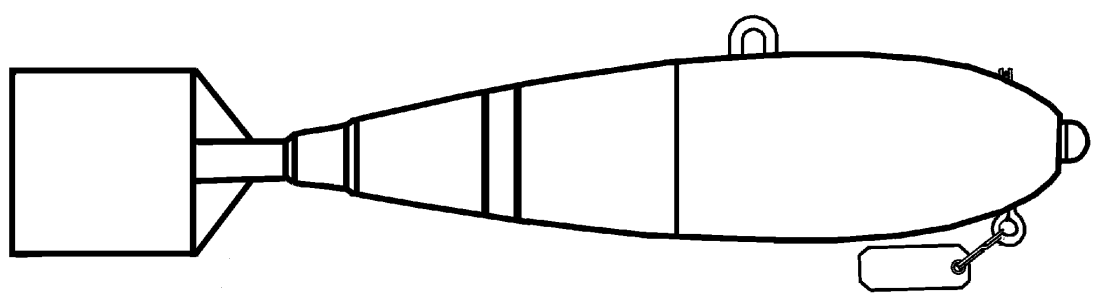

Hazards of Initiation:

Nguy cơ kích nổ:

IMSMA: BOM MK1, III, IV, V 25lbs PRACTICE UK

General Information – Thông tin chung

Technical Name/Tên kỹ thuật: **U.S. BOMB, 23-LB, FRAG, AN-M40, AN-M40A1, M72, & M72A1**

Family/Nhóm: Bomb/Bom

Type/Loại: Aircraft Bomb / Bom thả

Country of Origin/Nước sản xuất: United States / Hoa Kỳ

Diameter/Đường kính: 92

Length/Chiều dài: 678

Weight/Trọng lượng: 11,113

Explosive/Filler Type – Thuốc nổ/Chất nhồi: Composition B

Net Explosive/Filler Weight – Khối lượng thuốc nổ/chất nhồi: 1,224

Appearance – Nhận dạng

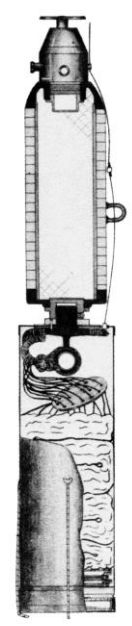

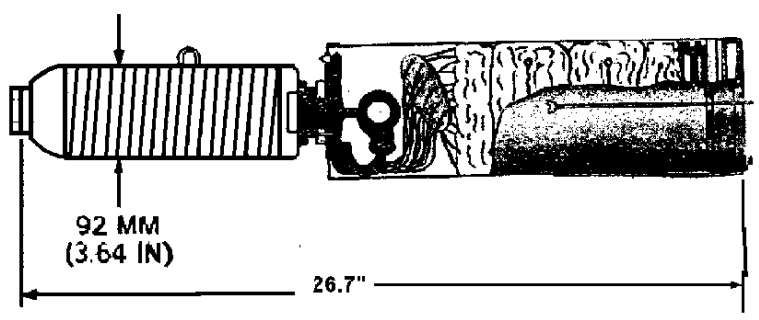

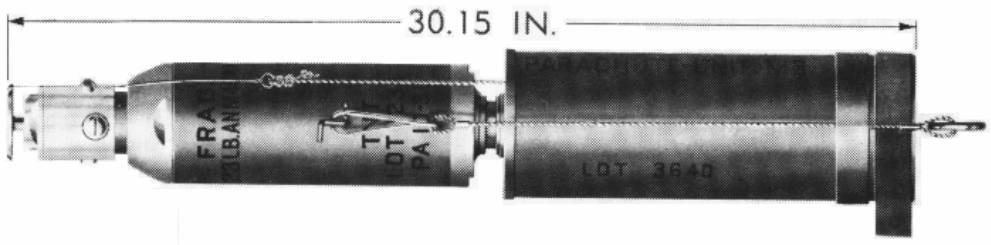

Hazards of Initiation: Explosive (HE), Frag

Nguy cơ kích nổ: Thuốc nổ mạnh, Phân mảnh

IMSMA: BOM AN-M40 & M72 23lbs FRAG HE US

General Information – Thông tin chung

Technical Name/Tên kỹ thuật: **U.S. BOMB, 20-LB, FRAG, AN-M41 & AN-M41A1**

Family/Nhóm: Bomb/Bom

Type/Loại: Aircraft Bomb / Bom thả

Country of Origin/Nước sản xuất: United States / Hoa Kỳ

Diameter/Đường kính: 92

Length/Chiều dài: 495

Weight/Trọng lượng: 9,208

Explosive/Filler Type – Thuốc nổ/Chất nhồi: TNT

Net Explosive/Filler Weight – Khối lượng thuốc nổ/chất nhồi: 1,224

Appearance – Nhận dạng

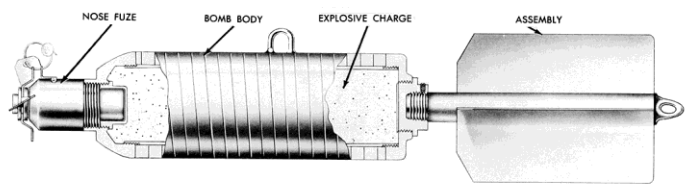

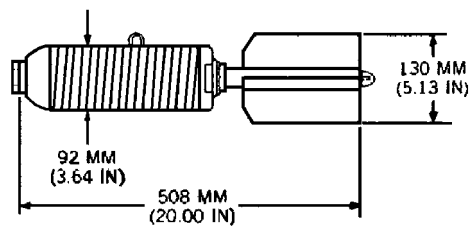

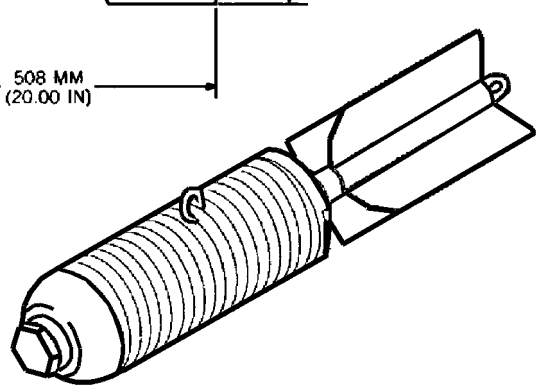

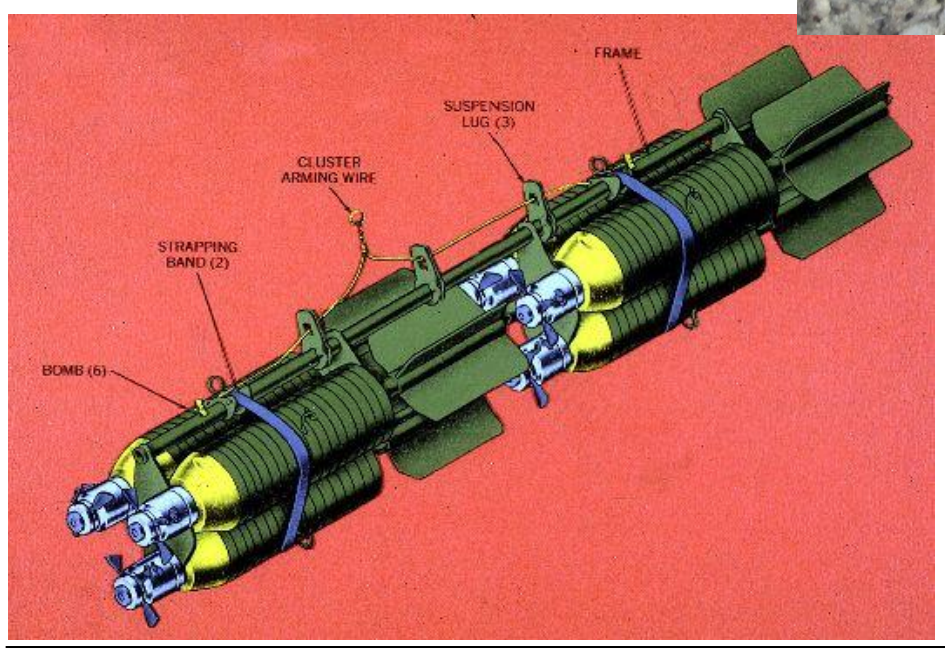

Hazards of Initiation: Explosive (HE), Frag

Nguy cơ kích nổ: Thuốc nổ mạnh, Phân mảnh

IMSMA: BOM AN-M41 20lbs FRAG HE US

B

Cluster, Submunitions
Bom con, đạn chùm

General Information – Thông tin chung

Technical Name/Tên kỹ thuật: **BLU-26/B; BLU-36/B; BLU-59/B; BLU-36(T-1)/B**

Family/Nhóm: Bomb Unit/Bom con (*Tên địa phương thường gọi*: **Bom bi ổi**)

Type/Loại: High Explosive, Fragmentation/Thuốc nổ mạnh, Phân mảnh

Country of Origin/Nước sản xuất: US/Hoa Kỳ

Diameter/Đường kính: 64.00mm

Length/Chiều dài: 64.00mm

Weight/Trọng lượng: 454.00g

Explosive/Filler Type – Thuốc nổ/Chất nhồi: Cyclotol

Net Explosive/Filler Weight – Khối lượng thuốc nổ/chất nhồi: 85.00g

Contained in SUU 30 Dispenser, BLU-26: 670 units; BLU-36: 670 units; BLU-59: 640 units

Chứa trong bom mẹ SUU 30, BLU-26: 670 quả; BLU-36: 670 quả; BLU-59: 640 quả

Appearance – Nhận dạng

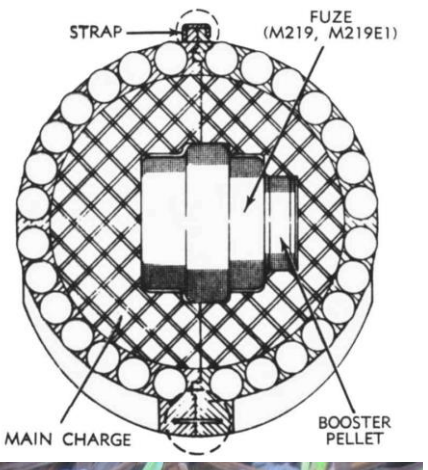

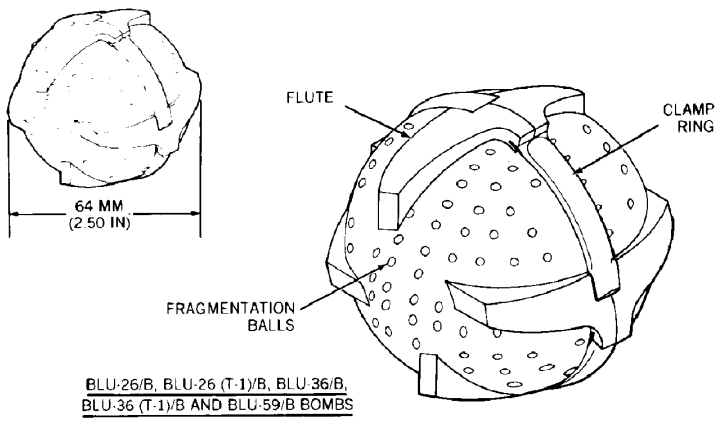

Hazards of Initiation: Centrifugal Armed, Impact-fired (BLU-26/B), Time-delay-fired (BLU-36/B and BLU-59/B)
Do not jar, disturb or move the item in any manner!

Nguy cơ kích nổ: Lên chốt (cài) bằng lực ly tâm, Chạm nổ (BLU-26/B), Nổ chậm (BLU-36/B và BLU-59/B)
Không va đập hay cố dịch chuyển, di chuyển!

General Information – Thông tin chung

Technical Name/Tên kỹ thuật: **BLU-61A/B**

Family/Nhóm: Bomb Unit/Bom con (*Tên địa phương thường gọi*: **Bom bi ổi**)

Type/Loại: High Explosive, Fragmentation/Thuốc nổ mạnh, Phân mảnh

Country of Origin/Nước sản xuất: US/Hoa Kỳ

Diameter/Đường kính: 99.00mm

Length/Chiều dài: 99.00mm

Weight/Trọng lượng: 1.20kg

Explosive/Filler Type – Thuốc nổ/Chất nhồi: Octol

Net Explosive/Filler Weight – Khối lượng thuốc nổ/chất nhồi: 277.00g

Contained in SUU 30 Dispenser, BLU-61A/B 217 units

Chứa trong bom mẹ SUU 30, BLU-61A/B 217 quả

Appearance – Nhận dạng

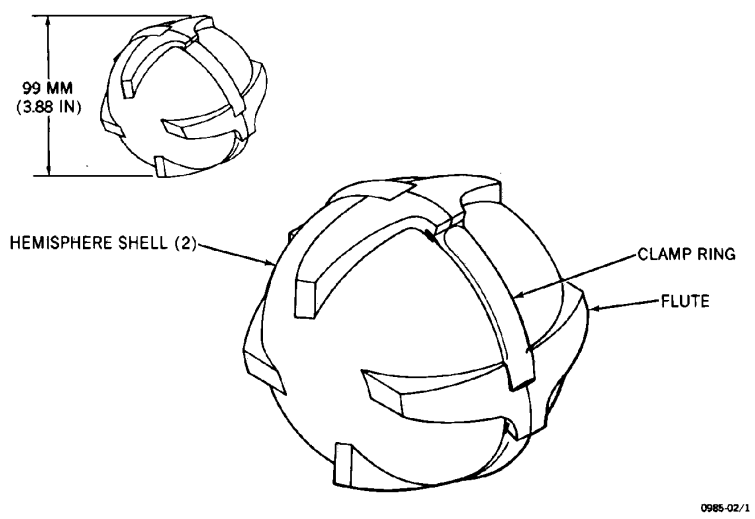

Hazards of Initiation: Centrifugal Armed, Impact-fired
Do not jar, disturb or move the item in any manner!

Nguy cơ kích nổ: Lên chốt (cài) bằng lực ly tâm, Chạm nổ
Không va đập hay cố dịch chuyển, di chuyển!

General Information – Thông tin chung

Technical Name/Tên kỹ thuật: **BLU-63/B, BLU-63A/B, BLU-86/B, BLU-86A/B**

Family/Nhóm: Bomb Unit/Bom con (*Tên địa phương thường gọi*: **Bom bi ổi**)

Type/Loại: High Explosive, Fragmentation/Thuốc nổ mạnh, Phân mảnh

Country of Origin/Nước sản xuất: US/Hoa Kỳ

Diameter/Đường kính: 76.00mm

Length/Chiều dài: 76.00mm

Weight/Trọng lượng: 454.00g

Explosive/Filler Type – Thuốc nổ/Chất nhồi: Cyclotol

Net Explosive/Filler Weight – Khối lượng thuốc nổ/chất nhồi: 113.00g

Contained in SUU 30 or SUU 54 Dispenser, from 650 to 1,800 units

Chứa trong bom mẹ SUU 30 hoặc SUU 54, từ 650 đến 1.800 quả

Appearance – Nhận dạng

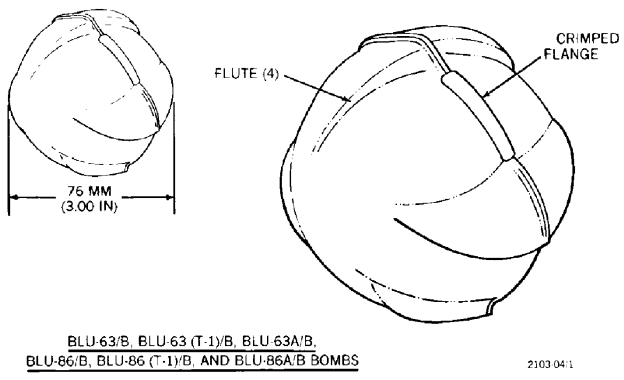

Hazards of Initiation: Centrifugal Armed, Impact-fired (BLU-63/B and BLU-63A/B), Time-delay-fired (BLU-86/B and BLU-86A/B)
Do not jar, disturb or move the item in any manner!

Nguy cơ kích nổ: Lên chốt (cài) bằng lực ly tâm, Chạm nổ (BLU-63/B và BLU-63A/B), Nổ chậm (BLU-86/B và BLU-86A/B)
Không va đập hay cố dịch chuyển, di chuyển!

General Information – Thông tin chung

Technical Name/Tên kỹ thuật: **BLU-85/B**

Family/Nhóm: Bomb Unit/Bom con

Type/Loại: Multilinear Shaped Charge /Thuốc nổ định dạng (lõm) đa tuyến tính

Country of Origin/Nước sản xuất: US/Hoa Kỳ

Diameter/Đường kính: 64.00mm

Length/Chiều dài: 287.00mm

Weight/Trọng lượng: 2.60kg

Explosive/Filler Type – Thuốc nổ/Chất nhồi: RDX

Net Explosive/Filler Weight – Khối lượng thuốc nổ/chất nhồi: 590.00g

Contained in SUU 30BB Dispenser, 2,025 units

Chứa trong bom mẹ SUU 30BB, 2.025 quả

Appearance – Nhận dạng

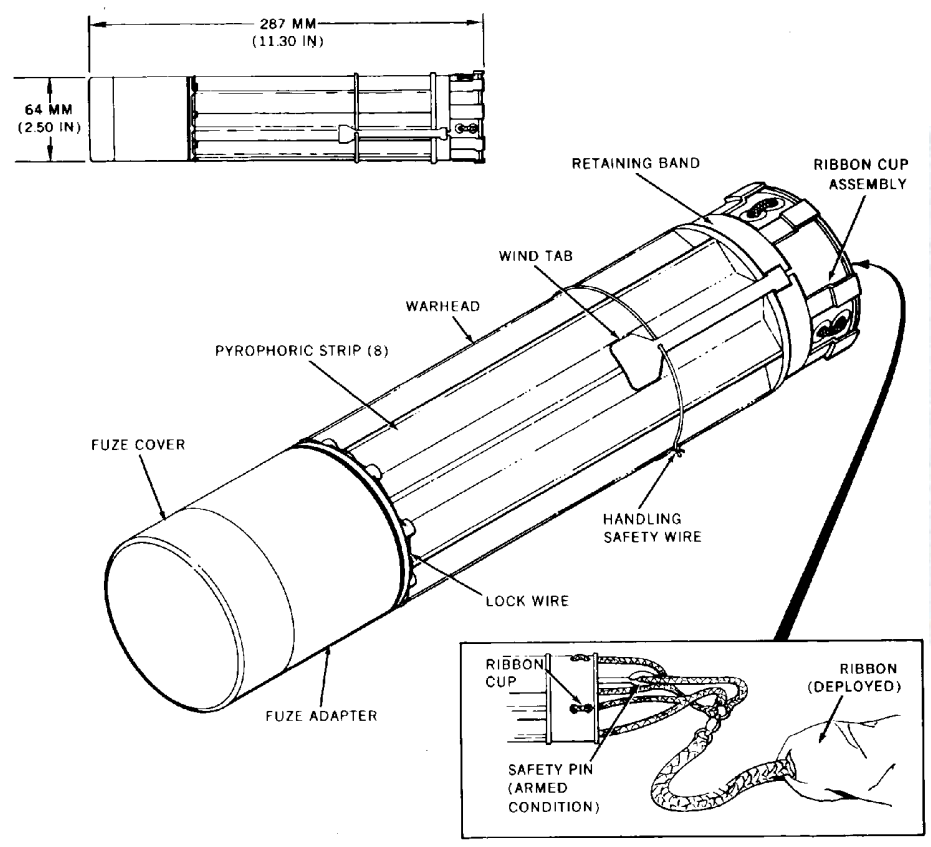

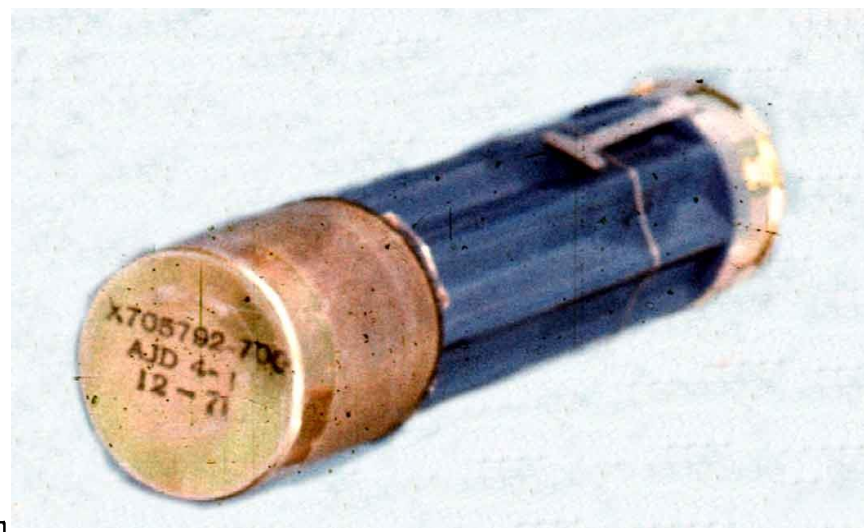

Hazards of Initiation: Multilinear shaped-charge, Clockwork-delay-armed, Inertia-fired fuze, Clockwork/Mechanical Time, Jet

Do not touch, jar, disturb or move the item in any manner! Do not try to approach!

Nguy cơ kích nổ: Khối thuốc nổ lõm đa tuyến tính, Lên chốt (cài) bằng cơ chế hẹn giờ, Đầu nổ quán tính, Hẹn giờ cơ học, Tia lực

Không đụng vào, va đập hay cố dịch chuyển, di chuyển! Không cố gắng tiếp cận!

General Information – Thông tin chung

Technical Name/Tên kỹ thuật: **BLU-49/B, BLU-49A/B, BLU-49B/B, BLU-87/B**

Family/Nhóm: Bomb Unit/Bom con

Type/Loại: High Explosive, Fragmentation/Thuốc nổ mạnh, Phân mảnh

Country of Origin/Nước sản xuất: US/Hoa Kỳ

Diameter/Đường kính: 117.00mm

Length/Chiều dài: 343.00mm

Weight/Trọng lượng: 6.40kg

Explosive/Filler Type – Thuốc nổ/Chất nhồi: Cyclotol

Net Explosive/Filler Weight – Khối lượng thuốc nổ/chất nhồi: 2.10kg

Contained in SUU 13A/A Dispenser, 40 units

Chứa trong bom mẹ SUU 13A/A Dispenser, 40 quả

Appearance – Nhận dạng

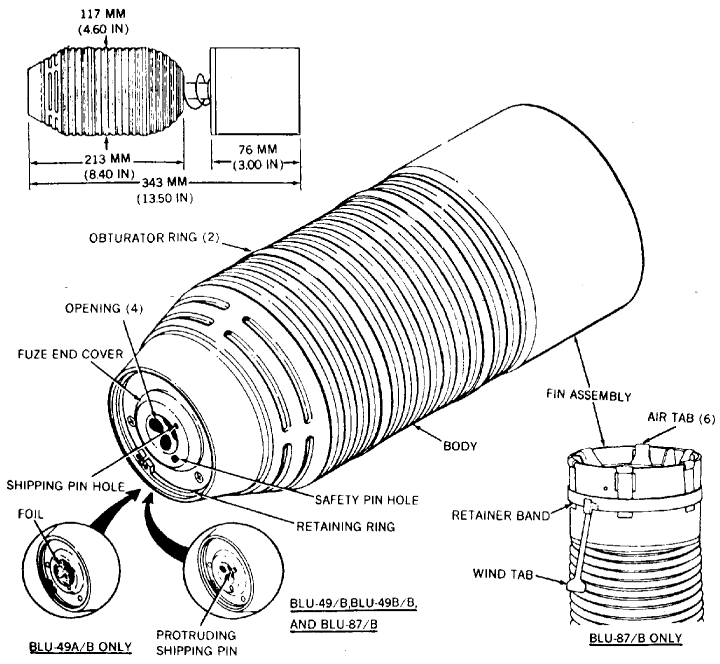

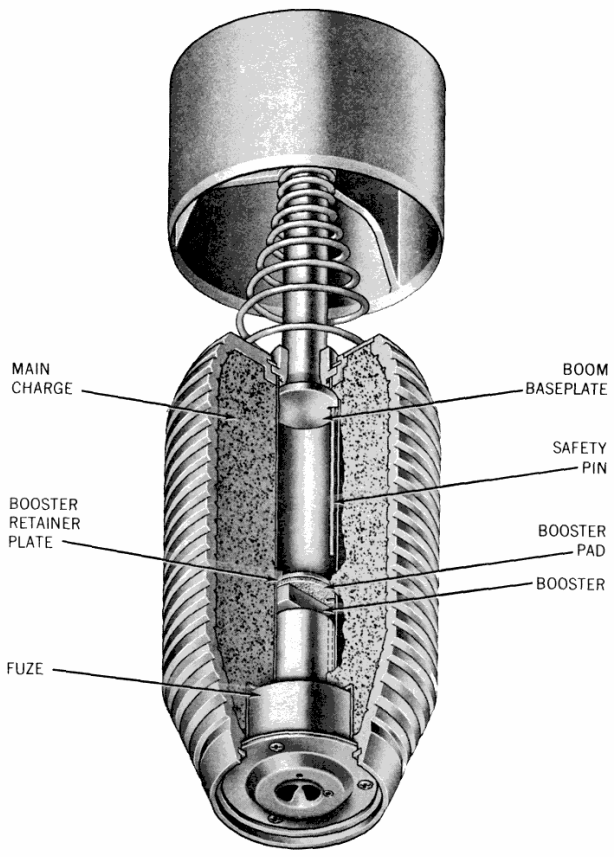

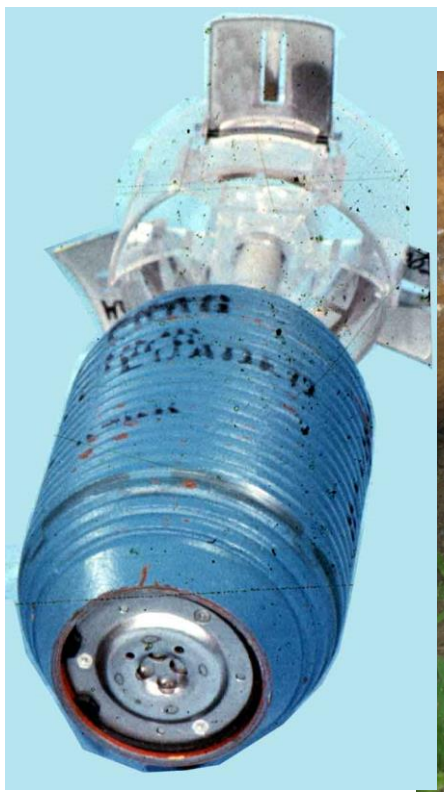

Hazards of Initiation: Fin-stabilized, Clockwork-delay-armed, Impact-inertia-fired fuze, The BLU-49/B, BLU-49A/B, and BLU-49B/B fire instantaneously, while the BLU-87/B has a 0.015-second delay
Do not jar, disturb or move the item in any manner!

Nguy cơ kích nổ: Cân bằng chóng đuôi, Lên chốt (cài) bằng cơ chế hẹn giờ, Đầu nổ quán tính chạm nổ, BLU-49/B, BLU-49A/B và BLU-49B/B nổ ngay, trong khi BLU-87/B nổ chậm 0,015 giây
Không va đập hay cố dịch chuyển, di chuyển!

General Information – Thông tin chung

Technical Name/Tên kỹ thuật: **BLU-3/B; Simulated, Spotting Charge, BDU-27/B**

Family/Nhóm: Bomb Unit/Bom con (*Tên địa phương thường gọi*: **Bom bi quả dứa**)

Type/Loại: High Explosive, Fragmentation/Thuốc nổ mạnh, Phân mảnh

Country of Origin/Nước sản xuất: US/Hoa Kỳ

Diameter/Đường kính: 70.00mm

Length/Chiều dài: 95.00mm

Weight/Trọng lượng: 785.00g

Explosive/Filler Type – Thuốc nổ/Chất nhồi: RDX

Net Explosive/Filler Weight – Khối lượng thuốc nổ/chất nhồi: 165.00g

Contained in SUU 7A Dispenser, total amount of units: not available

Chứa trong bom mẹ SUU 7A Dispenser, số lượng quả bom con chưa xác định

Appearance – Nhận dạng

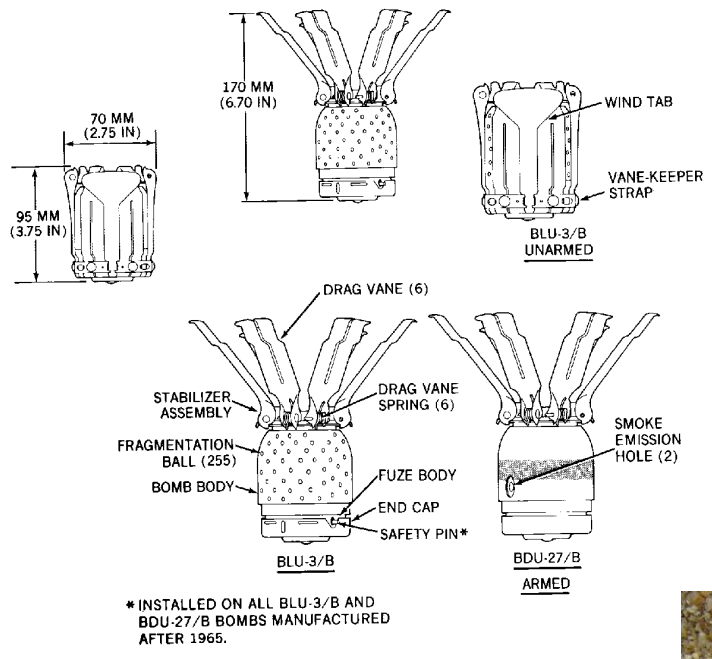

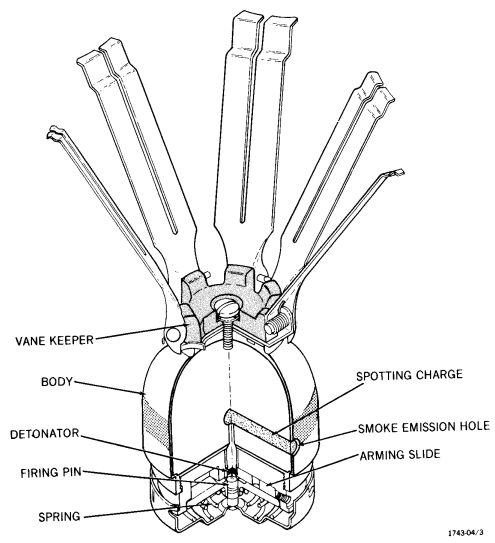

Hazards of Initiation: Drag-vane-stabilized, Impact-fired, Movement
Do not jar, disturb or move the item in any manner!

Nguy cơ kích nổ: Cân bằng lực cản cánh quạt, Chạm nổ, Dịch chuyển
Không va đập hay cố dịch chuyển, di chuyển!

General Information – Thông tin chung

Technical Name/Tên kỹ thuật: **BLU-4/B; BLU-4A/B**

Family/Nhóm: Bomb Unit/Bom con

Type/Loại: High Explosive, Fragmentation/Thuốc nổ mạnh, Phân mảnh

Country of Origin/Nước sản xuất: US/Hoa Kỳ

Diameter/Đường kính: 70.00mm

Length/Chiều dài: 125.00mm

Weight/Trọng lượng: 544.00g

Explosive/Filler Type – Thuốc nổ/Chất nhồi: RDX

Net Explosive/Filler Weight – Khối lượng thuốc nổ/chất nhồi: 80.00g

Contained in SUU 7A Dispenser, total amount of units: not available

Chứa trong bom mẹ SUU 7A Dispenser, số lượng quả bom con chưa xác định

Appearance – Nhận dạng

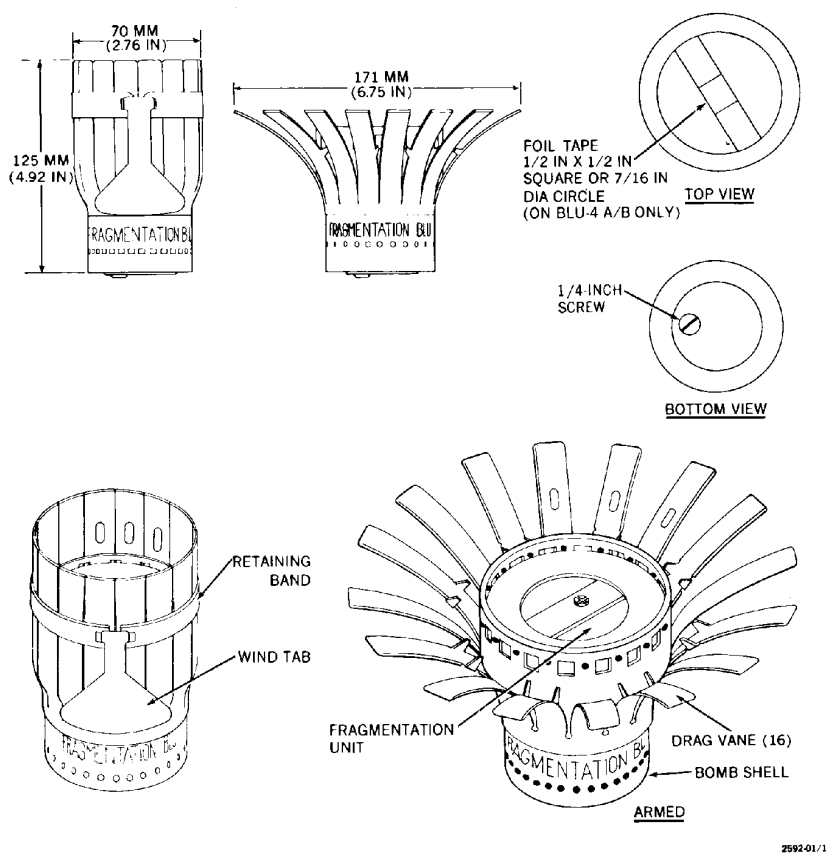

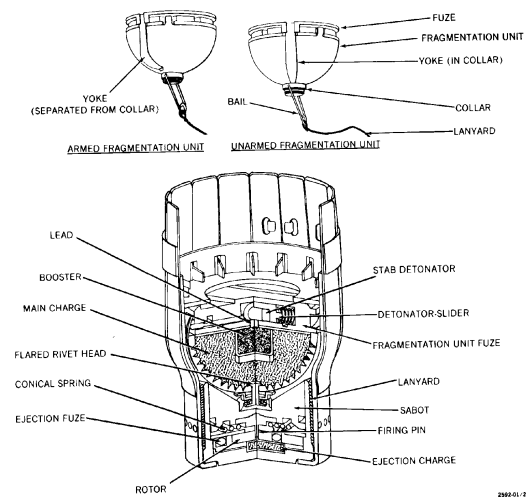

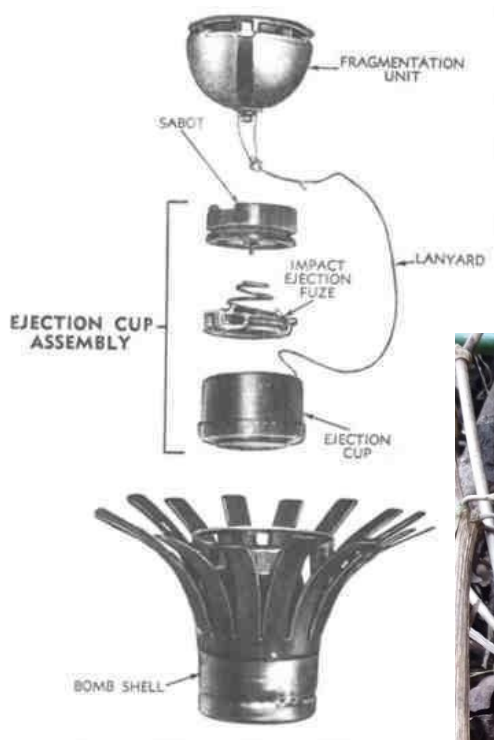

Hazards of Initiation: Drag-vane-stabilized, Impact-ejected, Lanyard-fired
Do not jar, disturb or move the item in any manner!

Nguy cơ kích nổ: Cân bằng lực cản cánh quạt, Chạm nổ phụt, Dây giật phát nổ
Không va đập hay cố dịch chuyển, di chuyển!

General Information – Thông tin chung

Technical Name/Tên kỹ thuật: **BLU-24B/B; BLU-66A/B, (Jungle Bomb)**

Family/Nhóm: Bomb Unit/Bom con

Type/Loại: High Explosive, Fragmentation/Thuốc nổ mạnh, Phân mảnh

Country of Origin/Nước sản xuất: US/Hoa Kỳ

Diameter/Đường kính: 71.00mm

Length/Chiều dài: 94.00mm

Weight/Trọng lượng: 726.00g

Explosive/Filler Type – Thuốc nổ/Chất nhồi: Cyclotol

Net Explosive/Filler Weight – Khối lượng thuốc nổ/chất nhồi: 119.00g

Contained in SUU 14A Dispenser, total amount of units: not available

Chứa trong bom mẹ SUU 14A Dispenser, số lượng quả bom con chưa xác định

Appearance – Nhận dạng

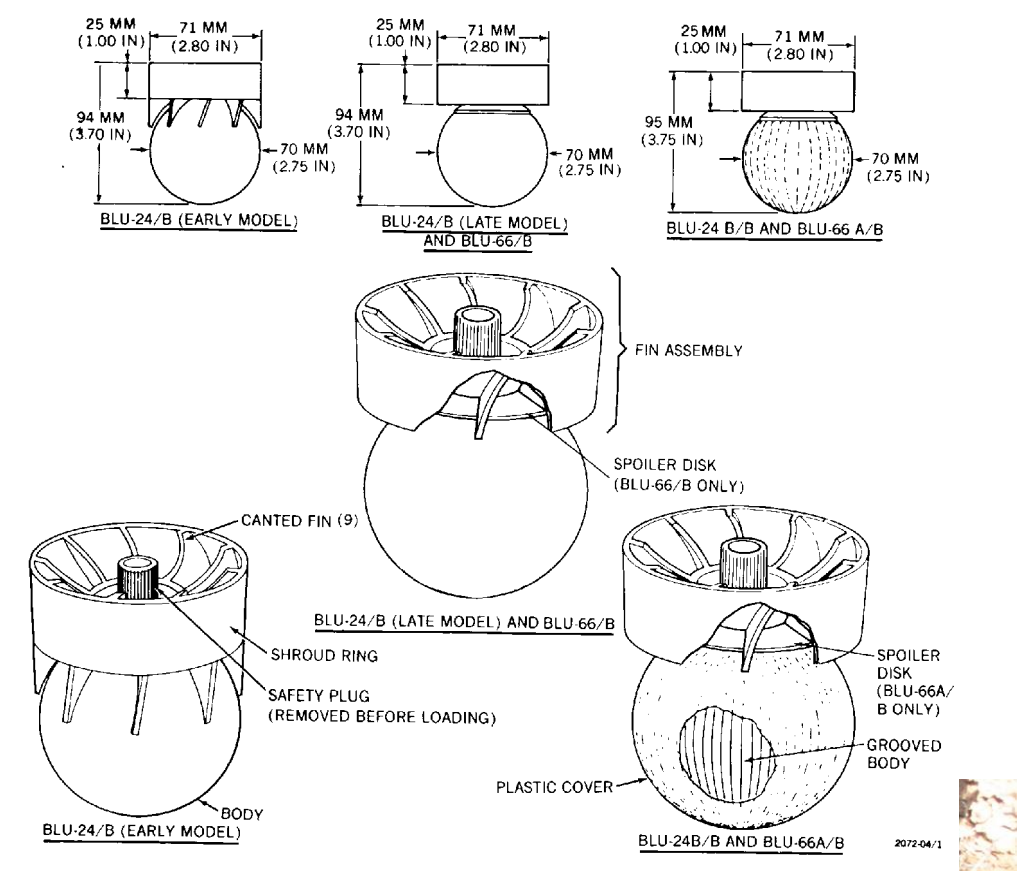

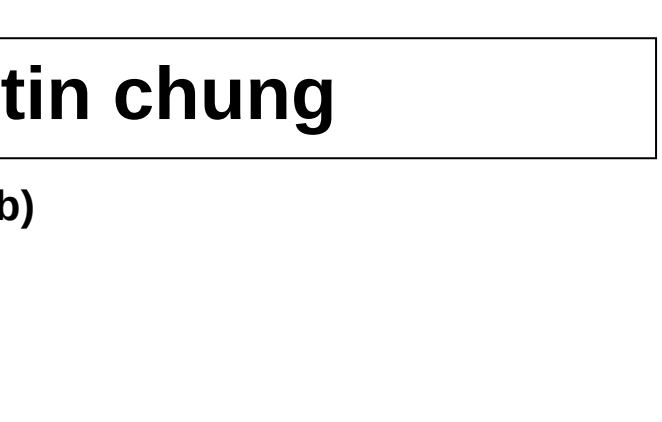

Hazards of Initiation: Fin-stabilized, Centrifugal-armed and fired when centrifugal force decreases (spin-armed, spin-decay fired), Cocked Striker
Do not jar, disturb or move the item in any manner!

Nguy cơ kích nổ: Cân bằng chóng đuôi, Lên chốt (cài) bằng lực ly tâm và phát nổ khi lực ly tâm giảm xuống (Trục quay lên chốt, Trục quay giảm phát nổ), Cò mổ (Búa gõ)
Không va đập hay cố dịch chuyển, di chuyển!

IMSMA: BLU-24B/B 66A/B HE-FRAG US

General Information – Thông tin chung

Technical Name/Tên kỹ thuật: **BLU-24C/B; BLU-66B/B, (Jungle All-terrain Bomb)**

Family/Nhóm: Bomb Unit/Bom con

Type/Loại: High Explosive, Fragmentation/Thuốc nổ mạnh, Phân mảnh

Country of Origin/Nước sản xuất: US/Hoa Kỳ

Diameter/Đường kính: 70.00mm

Length/Chiều dài: 94.00mm

Weight/Trọng lượng: 907.00g

Explosive/Filler Type – Thuốc nổ/Chất nhồi: Cyclotol

Net Explosive/Filler Weight – Khối lượng thuốc nổ/chất nhồi: 125.00g

Contained in SUU 14A Dispenser, total amount of units: not available

Chứa trong bom mẹ SUU 14A Dispenser, số lượng quả bom con chưa xác định

Appearance – Nhận dạng

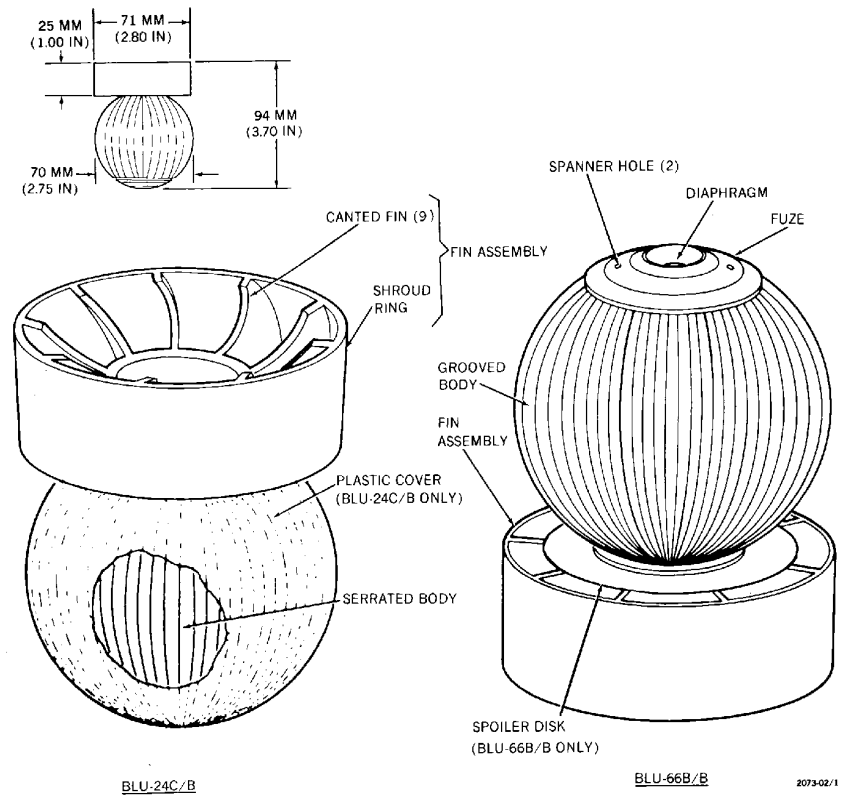

Hazards of Initiation: Fin-stabilized, Centrifugal-armed and fired when centrifugal force decreases (spin-armed, spin-decay fired), Cocked Striker
Do not jar, disturb or move the item in any manner!

Nguy cơ kích nổ: Cân bằng chóng đuôi, Lên chốt (cài) bằng lực ly tâm và phát nổ khi lực ly tâm giảm xuống (Trục quay lên chốt, Trục quay giảm phát nổ), Cò mổ (Búa gõ)
Không va đập hay cố dịch chuyển, di chuyển!

General Information – Thông tin chung

Technical Name/Tên kỹ thuật: **BLU-17/B**

Family/Nhóm: Bomb Unit/Bom con

Type/Loại: Smoke, White Phosphorous/Khói, Phốt –pho trắng

Country of Origin/Nước sản xuất: US/Hoa Kỳ

Diameter/Đường kính: 70.00mm

Length/Chiều dài: 115.00mm

Weight/Trọng lượng: 1.00kg

Explosive/Filler Type – Thuốc nổ/Chất nhồi: White Phosphorus

Net Explosive/Filler Weight – Khối lượng thuốc nổ/chất nhồi: 499.00g

Contained in SUU 14A Dispenser, total amount of units: not available

Chứa trong bom mẹ SUU 14A Dispenser, số lượng quả bom con chưa xác định

Appearance – Nhận dạng

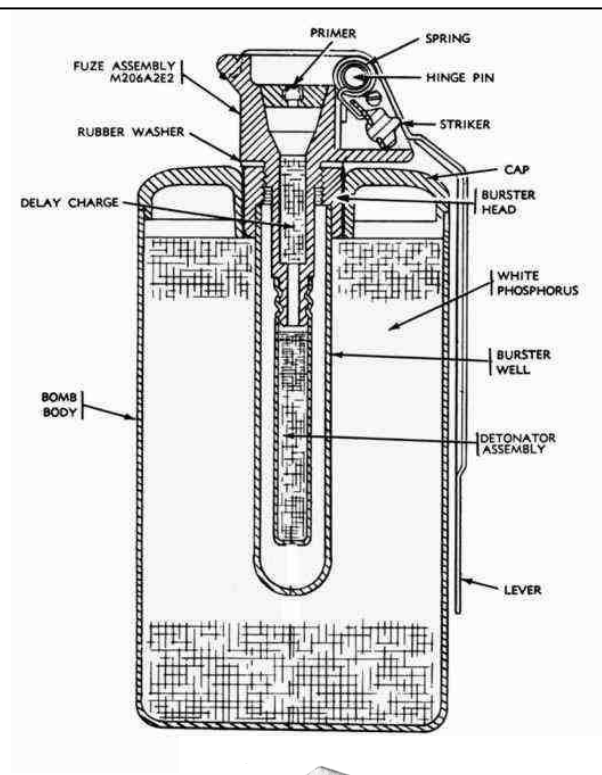

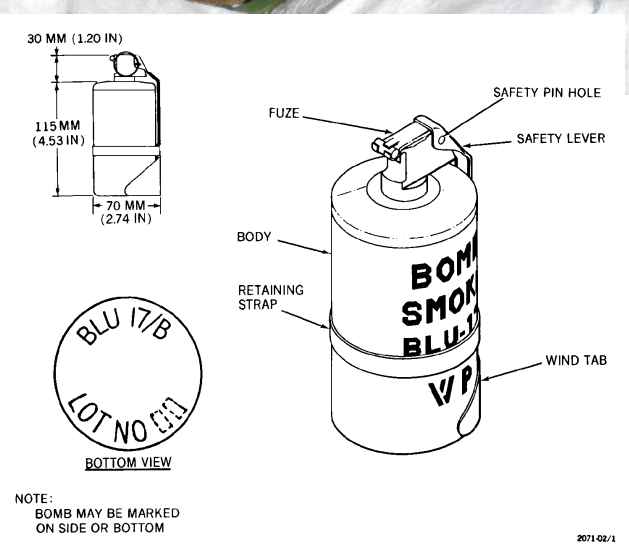

Hazards of Initiation: Delay-fired, White Phosphorous
Do not jar, disturb or move the item in any manner! Do not subject item to open air! Do not approach a smoking WP munition!

Nguy cơ kích nổ: Nổ chậm, Phốt-pho trắng
Không va đập hay cố dịch chuyển, di chuyển! Không cho tiếp xúc với không khí! Không cố gắng tiếp cận vật nổ chứa Phốt-pho đang bốc khói!

IMSMA: BLU-17B WP US

General Information – Thông tin chung

Technical Name/Tên kỹ thuật: **M83 (Butterfly), 4-Pound**

Family/Nhóm: Bomb Unit/Bom con

Type/Loại: High Explosive, Fragmentation/Thuốc nổ mạnh, Phân mảnh

Country of Origin/Nước sản xuất: US/Hoa Kỳ

Diameter/Đường kính: 79.00mm

Length/Chiều dài: 282.00mm

Weight/Trọng lượng: 1.70kg

Explosive/Filler Type – Thuốc nổ/Chất nhồi: Comp B

Net Explosive/Filler Weight – Khối lượng thuốc nổ/chất nhồi: 227.00g

Contained in SUU M29 Dispenser, total amount of units: not available

Chứa trong bom mẹ SUU M29 Dispenser, số lượng quả bom con chưa xác định

Appearance – Nhận dạng

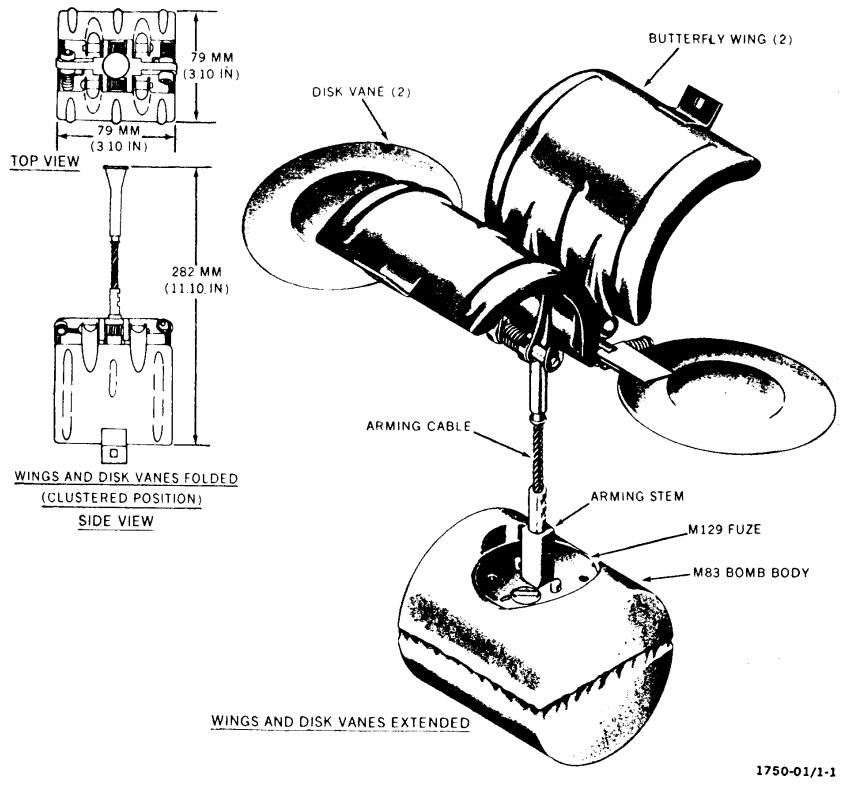

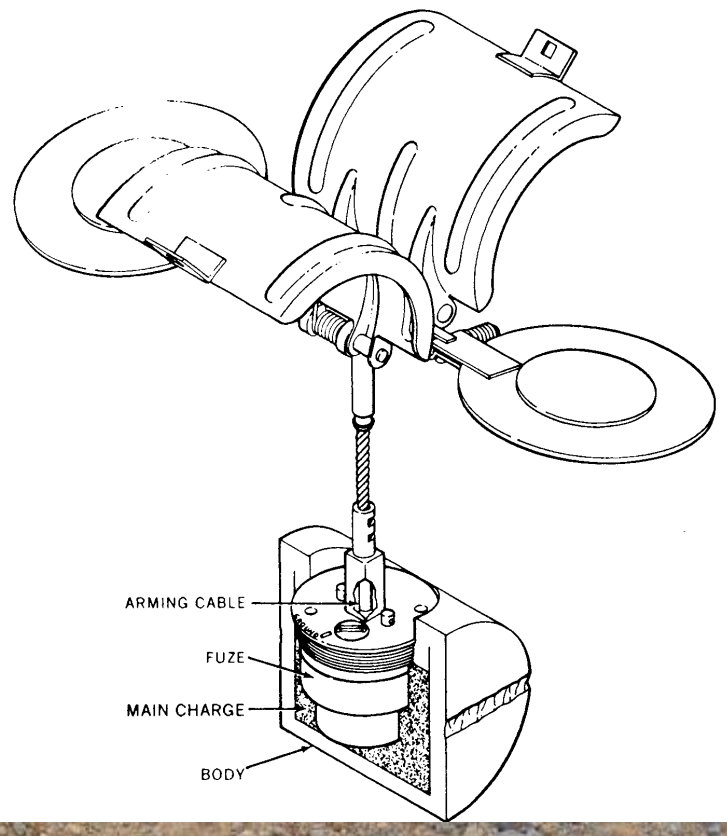

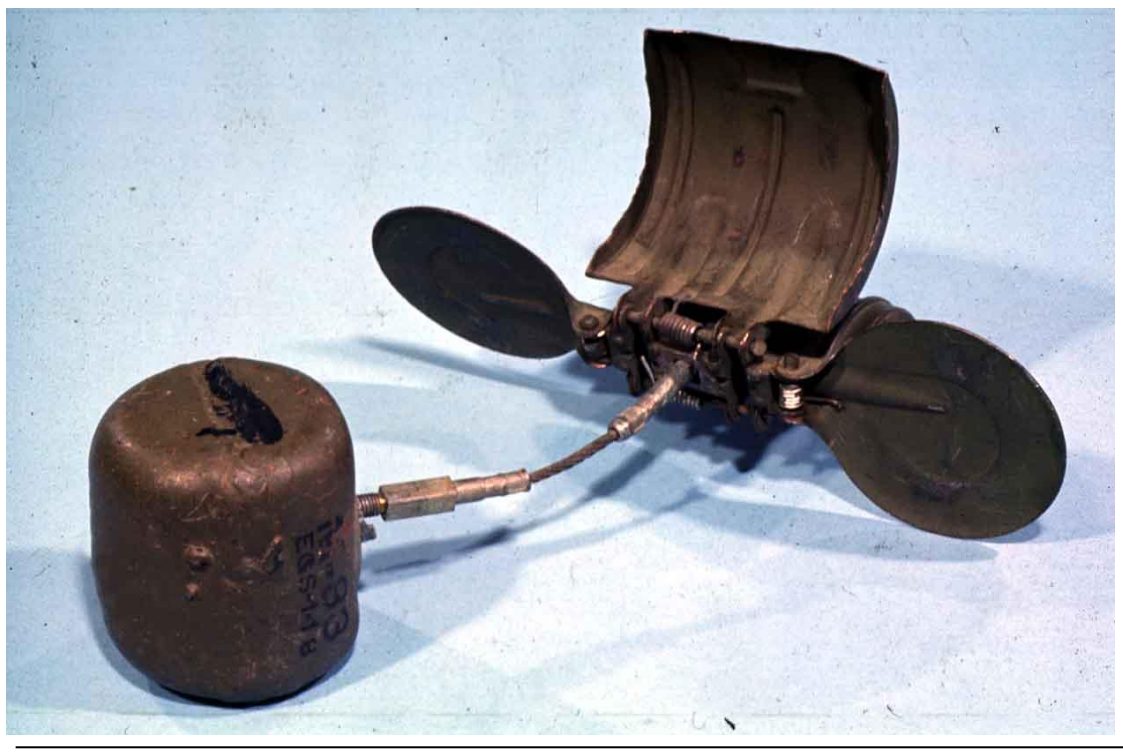

Hazards of Initiation: Antidisturbance, Clockwork/Mechanical Time
Do not jar, disturb or move the item in any manner!

Nguy cơ kích nổ: Cơ chế chống dịch chuyển, Hẹn giờ cơ học
Không va đập hay cố dịch chuyển, di chuyển!

IMSMA: M83 4lbs HE-FRAG US

General Information – Thông tin chung

Technical Name/Tên kỹ thuật: **M74, PT-1, 10-Pound**

Family/Nhóm: Bomb Unit/Bom con

Type/Loại: Incendiary/Bom cháy

Country of Origin/Nước sản xuất: US/Hoa Kỳ

Diameter/Đường kính: 71.12mm

Length/Chiều dài: 495.30mm

Weight/Trọng lượng: 3.86kg

Explosive/Filler Type – Thuốc nổ/Chất nhồi: PT1

Net Explosive/Filler Weight – Khối lượng thuốc nổ/chất nhồi: 1.36kg

Contained in SUU M29 Dispenser, total amount of units: not available

Chứa trong bom mẹ SUU M29 Dispenser, số lượng quả bom con chưa xác định

Appearance – Nhận dạng

Figure 11. M74 10-pound PT1 incendiary bomb.

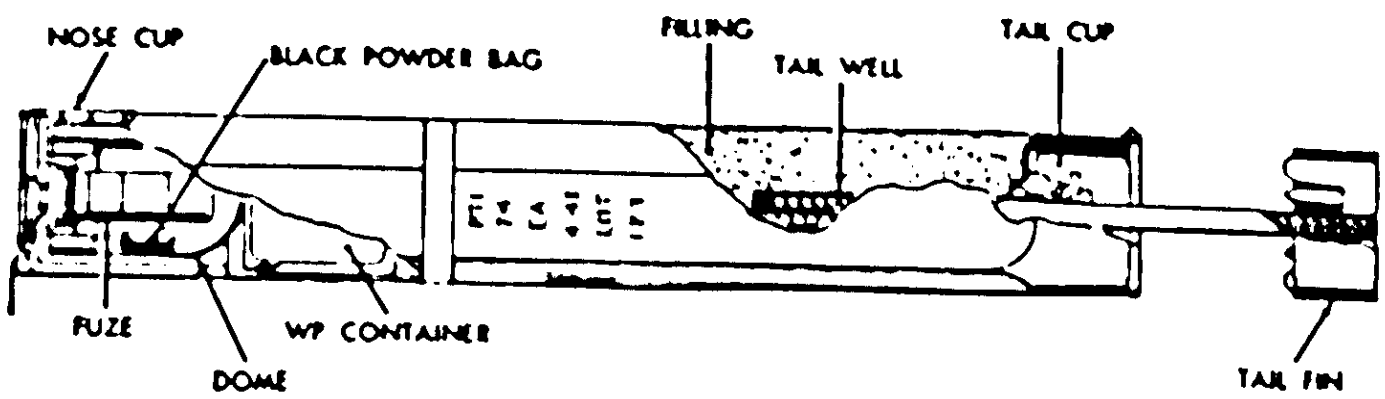

Figure 12. M74 10-pound PT1 incendiary bomb, cutaway view.

Hazards of Initiation: Movement
Do not jar, disturb or move the item in any manner!

Nguy cơ kích nổ: Dịch chuyển
Không va đập hay cố dịch chuyển, di chuyển!

IMSMA: M74 10lbs Incendiary US

General Information – Thông tin chung

Technical Name/Tên kỹ thuật: **AN-M50 Series, M126, 4-Pound**

Family/Nhóm: Bomb Unit/Bom con

Type/Loại: Incendiary/Bom cháy

Country of Origin/Nước sản xuất: US/Hoa Kỳ

Diameter/Đường kính: 43.00mm

Length/Chiều dài: 542.00mm

Weight/Trọng lượng: 1.60kg

Explosive/Filler Type – Thuốc nổ/Chất nhồi: Thermate

Net Explosive/Filler Weight – Khối lượng thuốc nổ/chất nhồi: 283.00g

Contained in SUU M126 Dispenser, total amount of units: not available

Chứa trong bom mẹ SUU M126 Dispenser, số lượng quả bom con chưa xác định

Appearance – Nhận dạng

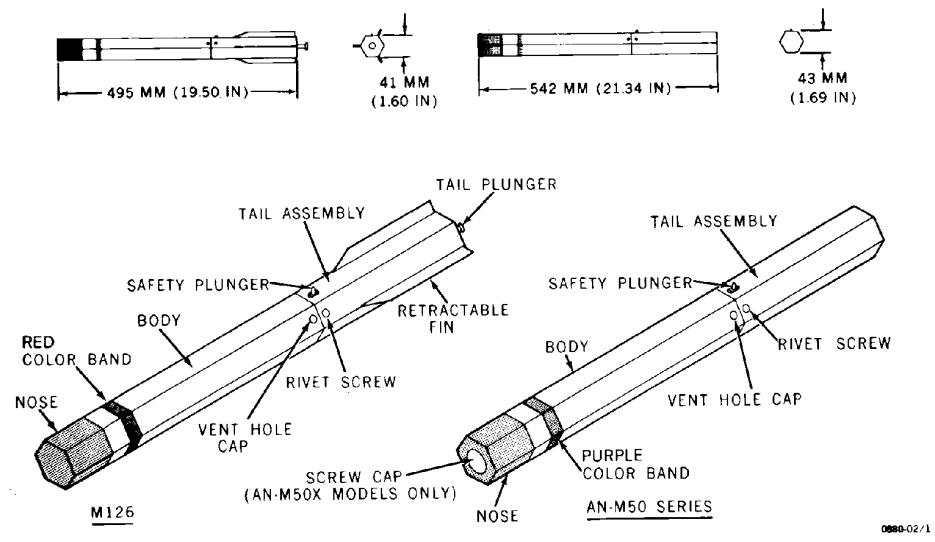

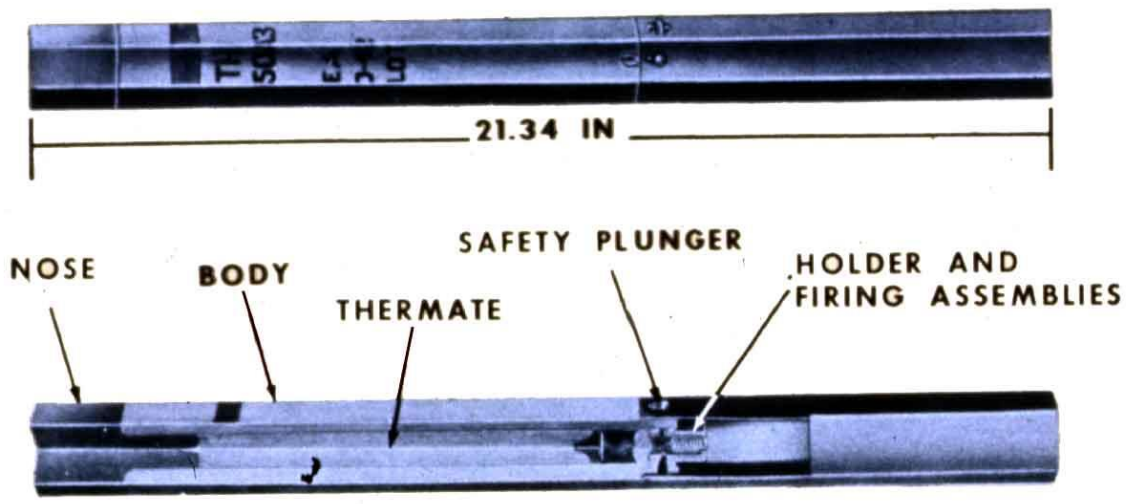

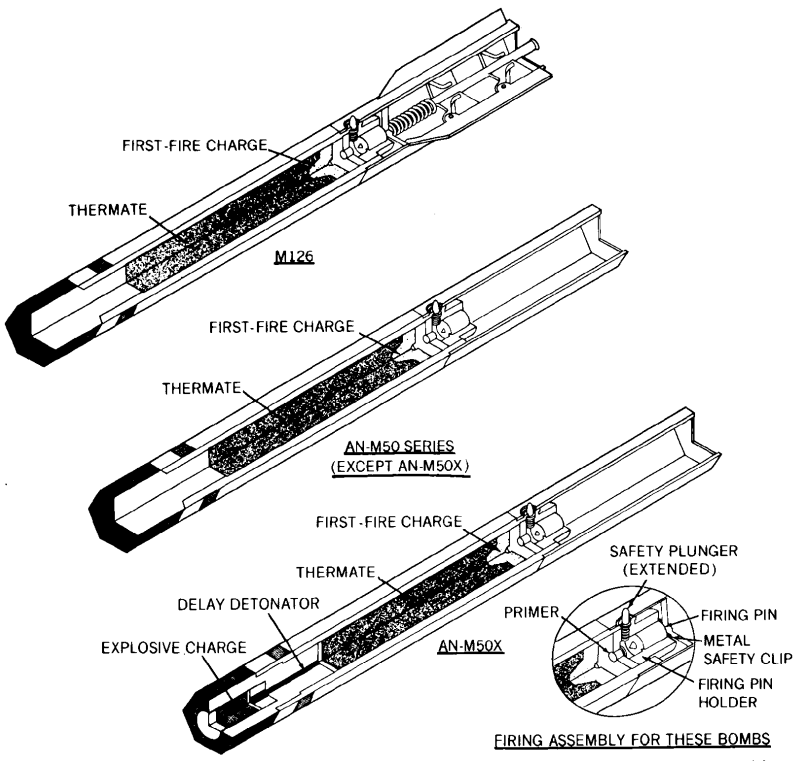

Hazards of Initiation: Impact-inertia-fired
Do not jar, disturb or move the item in any manner!

Nguy cơ kích nổ: Phát nổ chạm, quán tính
Không va đập hay cố dịch chuyển, di chuyển!

IMSMA: AN M50 4lbs Incendiary US

General Information – Thông tin chung

Technical Name/Tên kỹ thuật: **M38, M40**

Family/Nhóm: Grenade Submunition/Lựu đạn chùm

Type/Loại: High Explosive, Fragmentation/Thuốc nổ mạnh, Phân mảnh

Country of Origin/Nước sản xuất: US/Hoa Kỳ

Diameter/Đường kính: 43.00mm

Length/Chiều dài: 43.00mm

Weight/Trọng lượng: 136.00g

Explosive/Filler Type – Thuốc nổ/Chất nhồi: Comp B

Net Explosive/Filler Weight – Khối lượng thuốc nổ/chất nhồi: 27.00g

Contained in SUU 30BB Dispenser, 2,025 units

Chứa trong bom mẹ SUU 30BB Dispenser, 2.025 quả

Appearance – Nhận dạng

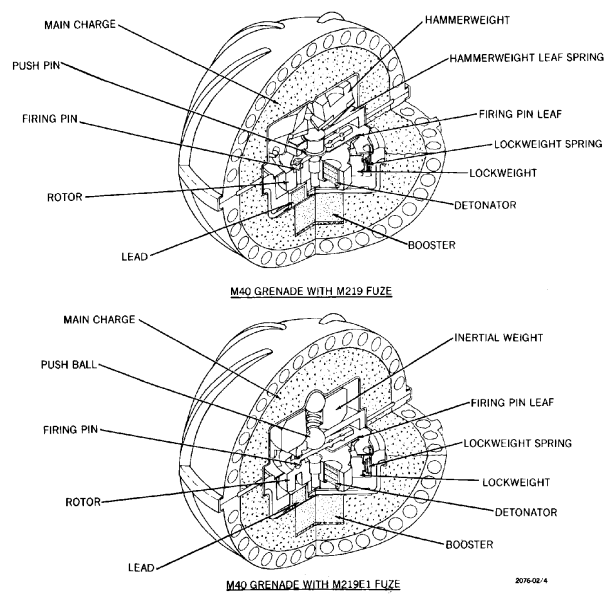

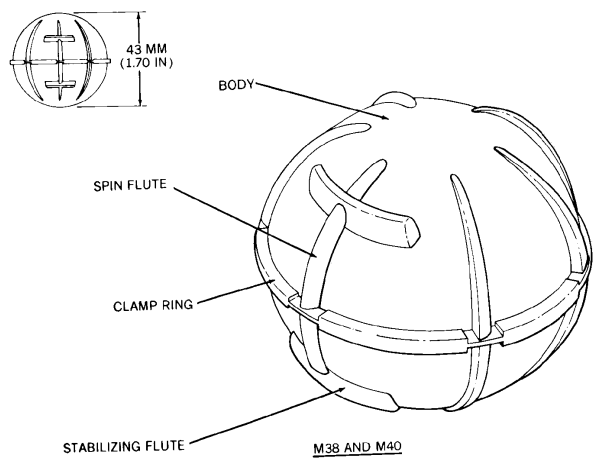

Hazards of Initiation: Movement, Fuze Type Unknown
Do not jar, disturb or move the item in any manner!

Nguy cơ kích nổ: Dịch chuyển, Loại đầu nổ chưa xác định
Không va đập hay cố dịch chuyển, di chuyển!

IMSMA: M38 HE-FRAG US

General Information – Thông tin chung

Technical Name/Tên kỹ thuật: **M39, APERS**

Family/Nhóm: Grenade Submunition/Lựu đạn chùm

Type/Loại: High Explosive, Fragmentation/Thuốc nổ mạnh, Phân mảnh

Country of Origin/Nước sản xuất: US/Hoa Kỳ

Diameter/Đường kính: 64.00mm

Length/Chiều dài: 51.00mm

Weight/Trọng lượng: 227.00g

Explosive/Filler Type – Thuốc nổ/Chất nhồi: RDX

Net Explosive/Filler Weight – Khối lượng thuốc nổ/chất nhồi: 24.00g

Projectile-dispensed Grenade

Lựu được rải bằng đạn pháo

Appearance – Nhận dạng

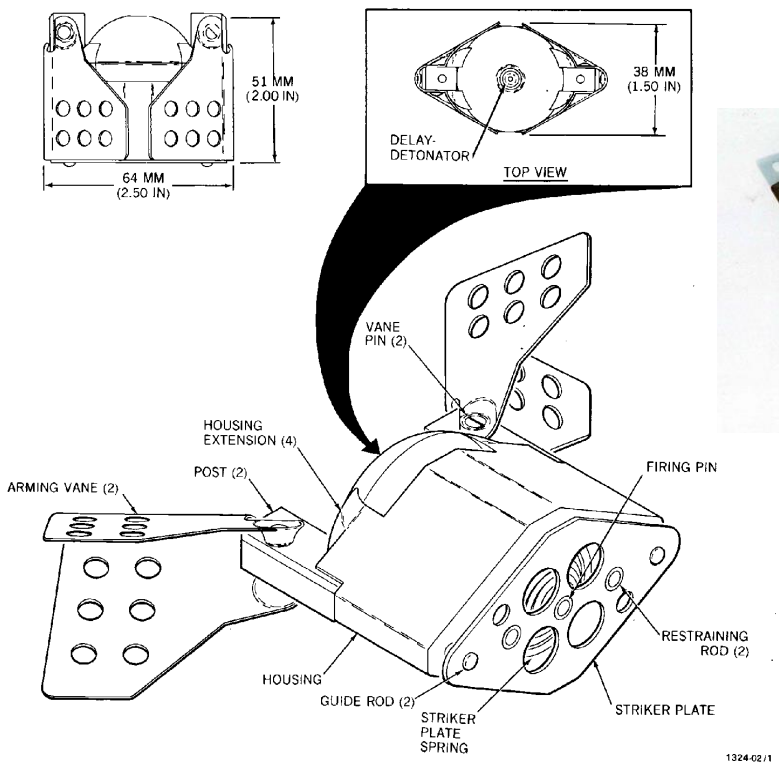

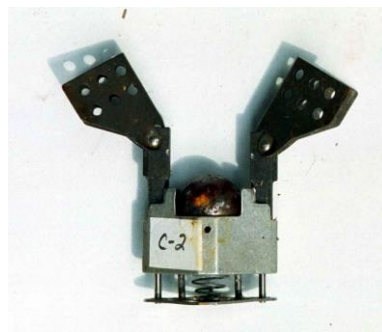

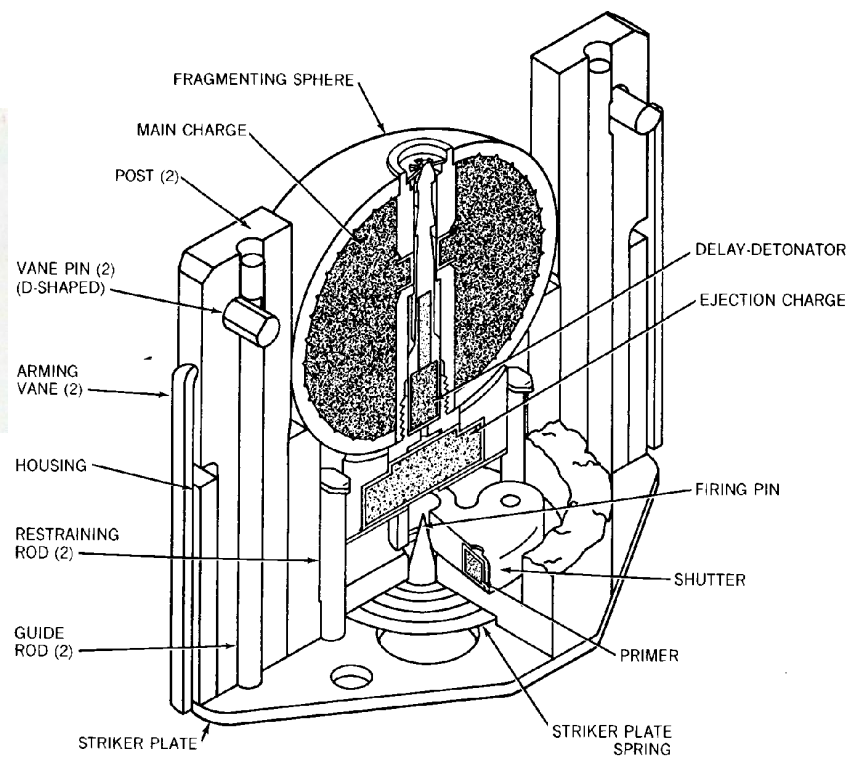

Hazards of Initiation: Vane-armed, Impact-actuated, Bounding
Do not jar, disturb or move the item in any manner!

Nguy cơ kích nổ: Lên chốt (cài) bằng lực chóng gió, Chạm nổ, Nhảy
Không va đập hay cố dịch chuyển, di chuyển!

General Information – Thông tin chung

Technical Name/Tên kỹ thuật: **M43, APERS**

Family/Nhóm: Grenade Submunition/Lựu đạn chùm

Type/Loại: High Explosive, Fragmentation/Thuốc nổ mạnh, Phân mảnh

Country of Origin/Nước sản xuất: US/Hoa Kỳ

Diameter/Đường kính: 54.00mm

Length/Chiều dài: 41.00mm

Weight/Trọng lượng: 218.00g

Explosive/Filler Type – Thuốc nổ/Chất nhồi: RDX

Net Explosive/Filler Weight – Khối lượng thuốc nổ/chất nhồi: 22.00g

Projectile-dispensed Grenade

Lựu được rải bằng đạn pháo

Appearance – Nhận dạng

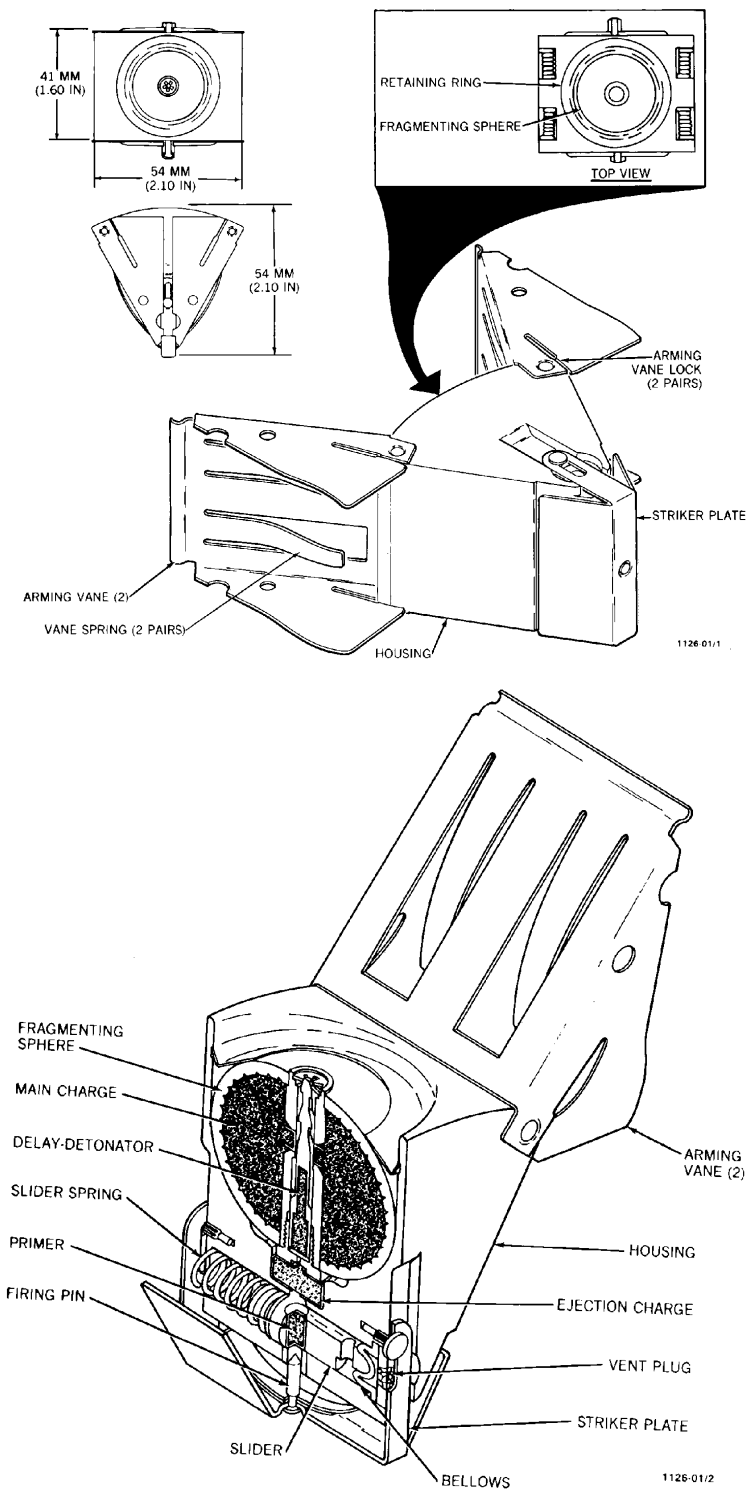

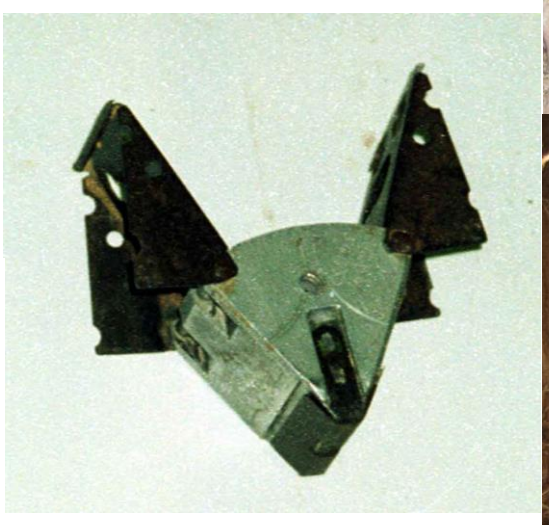

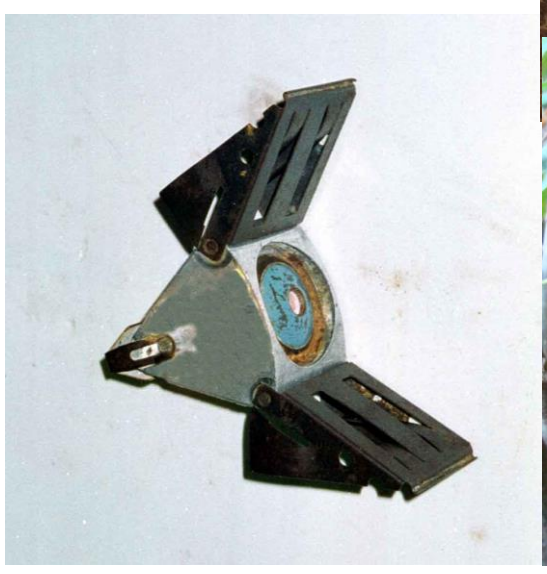

Hazards of Initiation: Movement, Vane-armed, Impact-actuated, Bounding
Do not jar, disturb or move the item in any manner!

Nguy cơ kích nổ: Dịch chuyển, Lên chốt (cài) bằng lực chóng gió, Chạm nổ, Nhảy
Không va đập hay cố dịch chuyển, di chuyển!

General Information – Thông tin chung

Technical Name/Tên kỹ thuật: **M35, APERS**

Family/Nhóm: Grenade Submunition/Lựu đạn chùm

Type/Loại: High Explosive, Fragmentation/Thuốc nổ mạnh, Phân mảnh

Country of Origin/Nước sản xuất: US/Hoa Kỳ

Diameter/Đường kính: 38.00mm

Length/Chiều dài: 63.00mm

Weight/Trọng lượng: 120.00g

Explosive/Filler Type – Thuốc nổ/Chất nhồi: Comp B

Net Explosive/Filler Weight – Khối lượng thuốc nổ/chất nhồi: 28.00g

Projectile-dispensed Grenade (contained 105mm projectile)

Lựu được rải bằng đạn pháo (chứa trong pháo 105mm)

Appearance – Nhận dạng

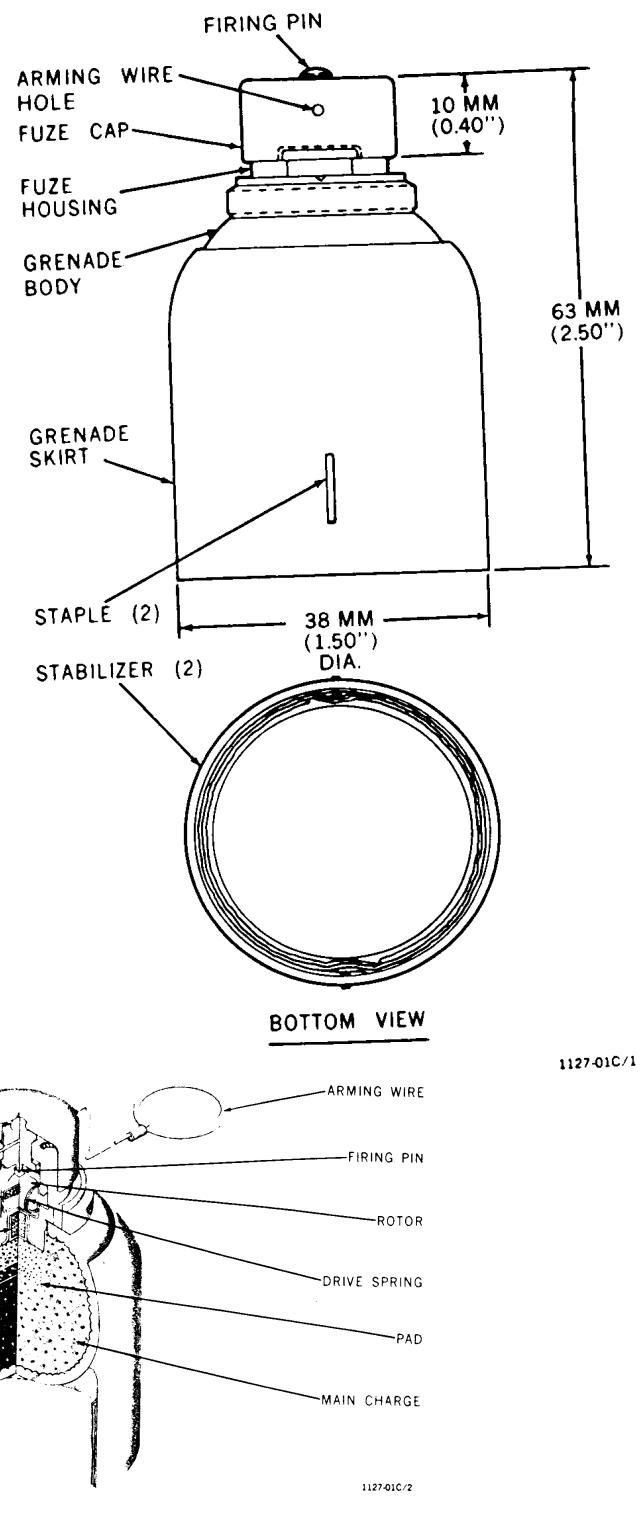

Hazards of Initiation: Impact-initiated
Do not jar, disturb or move the item in any manner!

Nguy cơ kích nổ: Chạm nổ
Không va đập hay cố dịch chuyển, di chuyển!

IMSMA: M35 HE-FRAG APER US

General Information – Thông tin chung

Technical Name/Tên kỹ thuật: **M42; M46; M77, HEDP**

Family/Nhóm: Grenade Submunition/Lựu đạn chùm

Type/Loại: High Explosive, Dual-Purpose/Thuốc nổ mạnh, Lưỡng dụng

Country of Origin/Nước sản xuất: US/Hoa Kỳ

Diameter/Đường kính: 38.00mm

Length/Chiều dài: 81.00mm

Weight/Trọng lượng: 198.00g

Explosive/Filler Type – Thuốc nổ/Chất nhồi: Comp A-5

Net Explosive/Filler Weight – Khối lượng thuốc nổ/chất nhồi: 33.00g

Projectile-dispensed or Rocket-dispensed Grenade

Lựu được rải bằng đạn pháo hoặc đầu rocket

Appearance – Nhận dạng

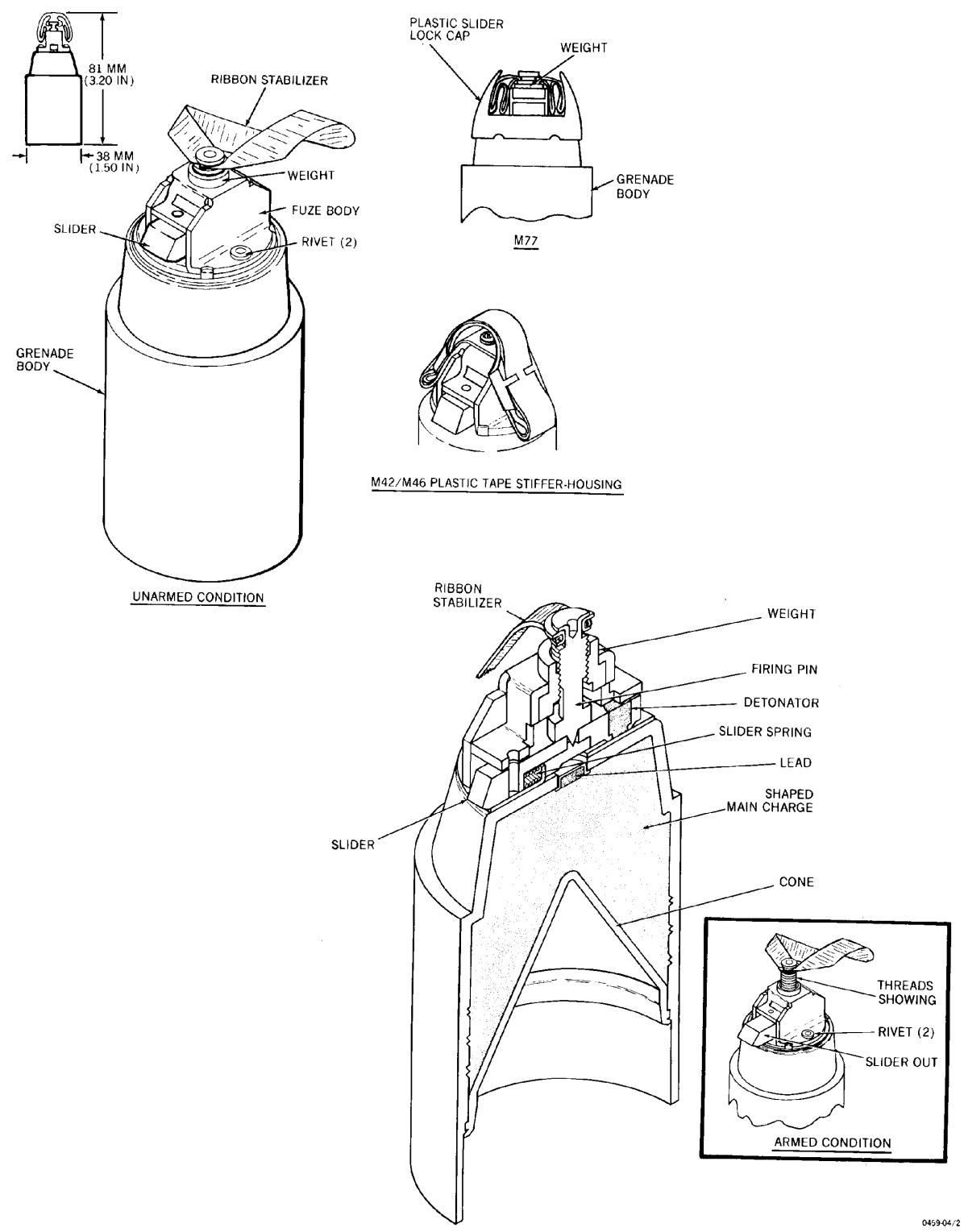

Hazards of Initiation: Impact-inertia fuze, Cocked Striker, Movement, Clockwork/Mechanical Time
Do not jar, disturb or move the item in any manner!

Nguy cơ kích nổ: Đầu nổ chạm nổ quán tính, Cò mổ (Búa gõ), Dịch chuyển, Hẹn giờ cơ học
Không va đập hay cố dịch chuyển, di chuyển!

IMSMA: M42 HE DP US

General Information – Thông tin chung

Technical Name/Tên kỹ thuật: **U.S. BOMB UNIT, CS, BLU-39/B, & M16 (SKITTER BOMB), & CLUSTER UNIT, CDU-12/B**

Family/Nhóm: Bomb Unit / Bom con

Type/Loại: CS / CS

Country of Origin/Nước sản xuất: United States / Hoa Kỳ

Diameter/Đường kính: 32

Length/Chiều dài: 64

Weight/Trọng lượng: 57

Explosive/Filler Type – Thuốc nổ/Chất nhồi: CS-Pyrotechnic, Mixture.

Net Explosive/Filler Weight – Khối lượng thuốc nổ/chất nhồi: 38

Appearance – Nhận dạng

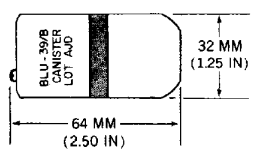

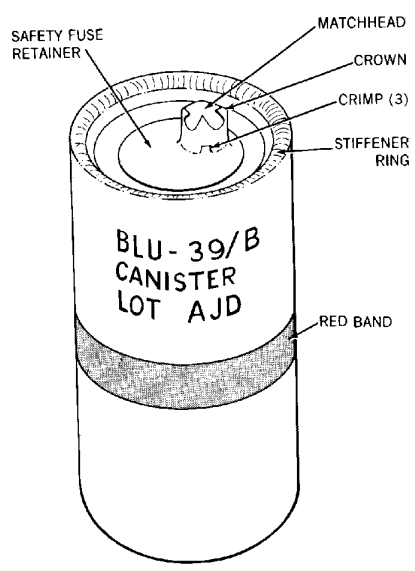

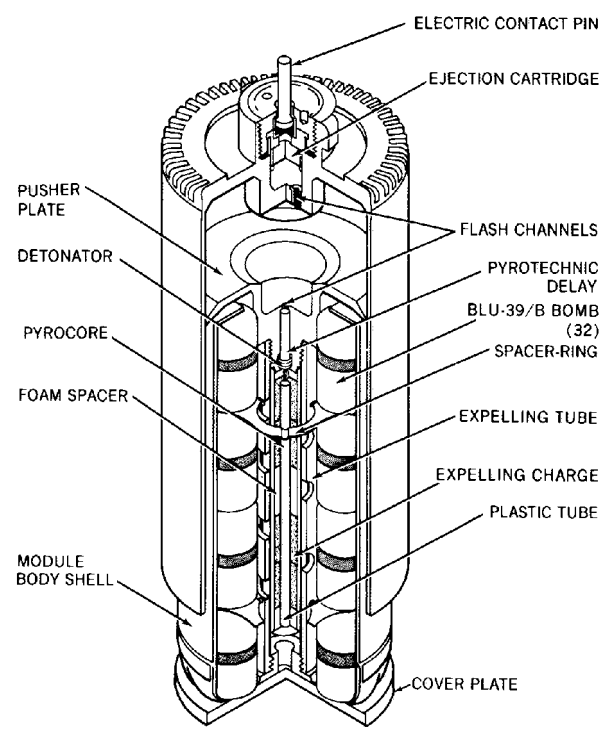

Hazards of Initiation: Chemical, Ejection, EMR, Explosive (HE), Smoke/Incendiary

Nguy cơ kích nổ: Hóa chất, Phu trào, EMR, Thuốc nổ mạnh, Khói / Cháy

IMSMA: BLU-39B & M16 CDU-12B CS US

General Information – Thông tin chung

Technical Name/Tên kỹ thuật: **U.S. LANDMINE UNIT, ANTI-VEHICLE, BLU-45/B & TRAINING, BLU-45 (T-1)/B (OBSOLETE); & ADAPTER KIT, KM**

Family/Nhóm: Bomb Unit / Bom con

Type/Loại: Landmine, Anti-Vehicle / Mìn, chống xe cơ giới

Country of Origin/Nước sản xuất: United States / Hoa Kỳ

Diameter/Đường kính: 102

Length/Chiều dài: 361

Weight/Trọng lượng: 9,000

Explosive/Filler Type – Thuốc nổ/Chất nhồi: HTA-3

Net Explosive/Filler Weight – Khối lượng thuốc nổ/chất nhồi: 2,170

Appearance – Nhận dạng

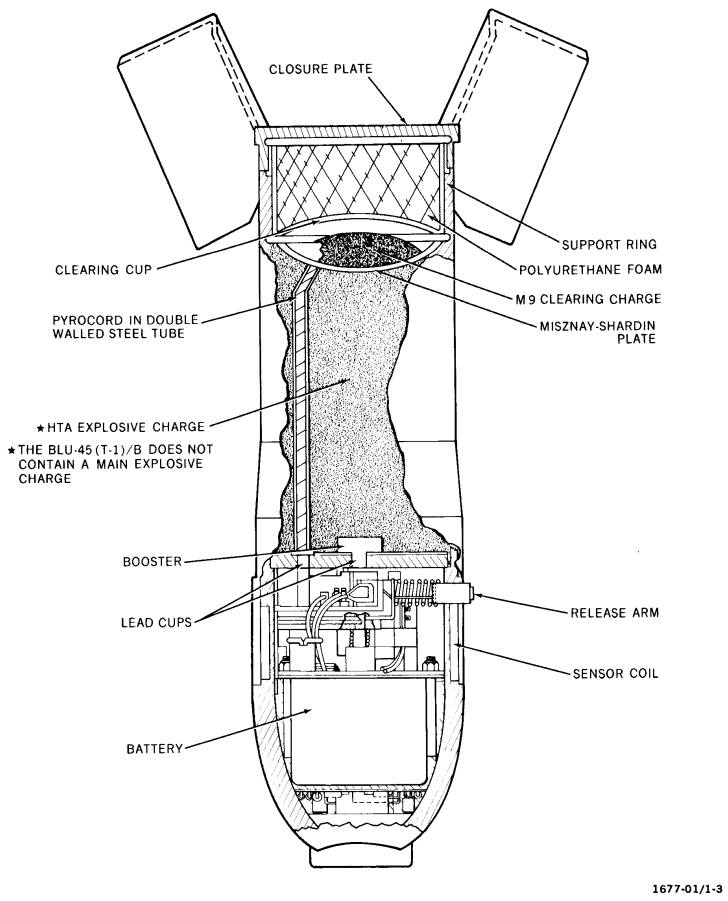

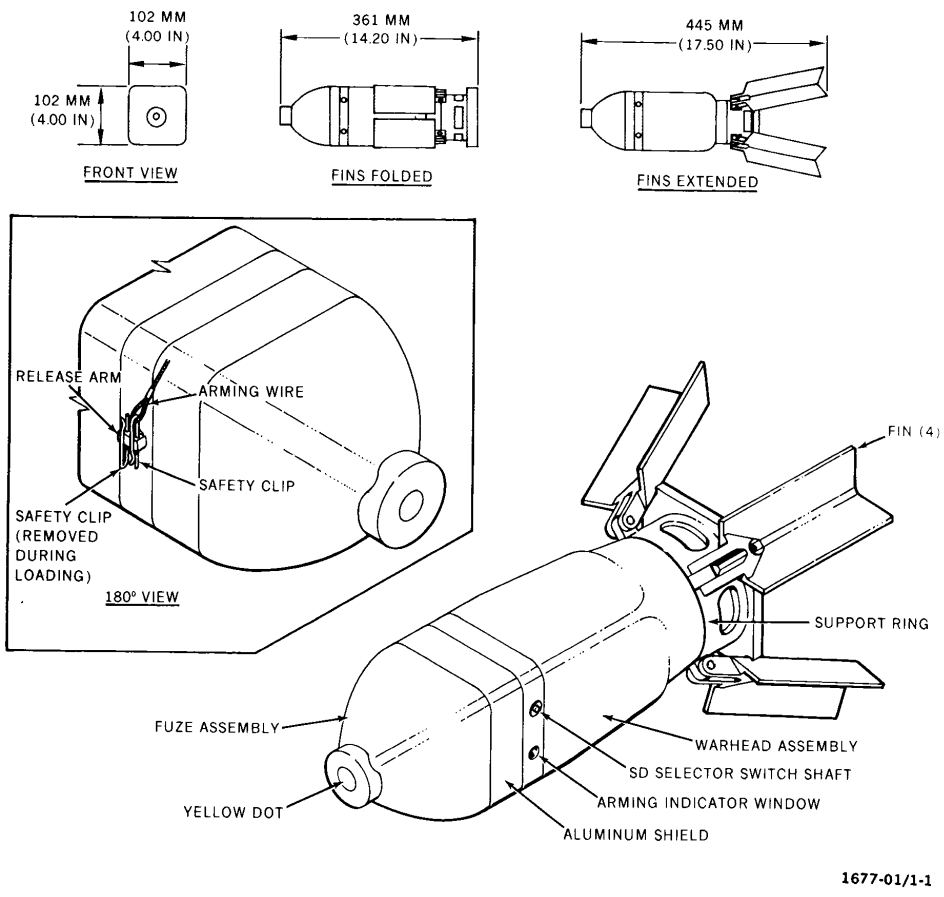

Hazards of Initiation: EMR, Explosive (HE), Frag, Magnetic, Movement

Nguy cơ kích nổ: EMR, Thuốc nổ mạnh, Phân mảnh, Từ tính, Dịch chuyển

IMSMA: BLU-45B LANDMINE, ANTI-VEHICLE US

General Information – Thông tin chung

Technical Name/Tên kỹ thuật: **U.S. LANDMINE, ANTI-PERSONNEL, FRAGMENTATION, WAAPM, BLU-42/B, BLU-42A/B, & BLU-54/B**

Family/Nhóm: Bomb Unit / Bom con

Type/Loại: Landmine, Anti-personnel / Mìn sát thương

Country of Origin/Nước sản xuất: United States / Hoa Kỳ

Diameter/Đường kính: 60

Length/Chiều dài: 60

Weight/Trọng lượng: 499

Explosive/Filler Type – Thuốc nổ/Chất nhồi: Composition B

Net Explosive/Filler Weight – Khối lượng thuốc nổ/chất nhồi: 71

Appearance – Nhận dạng

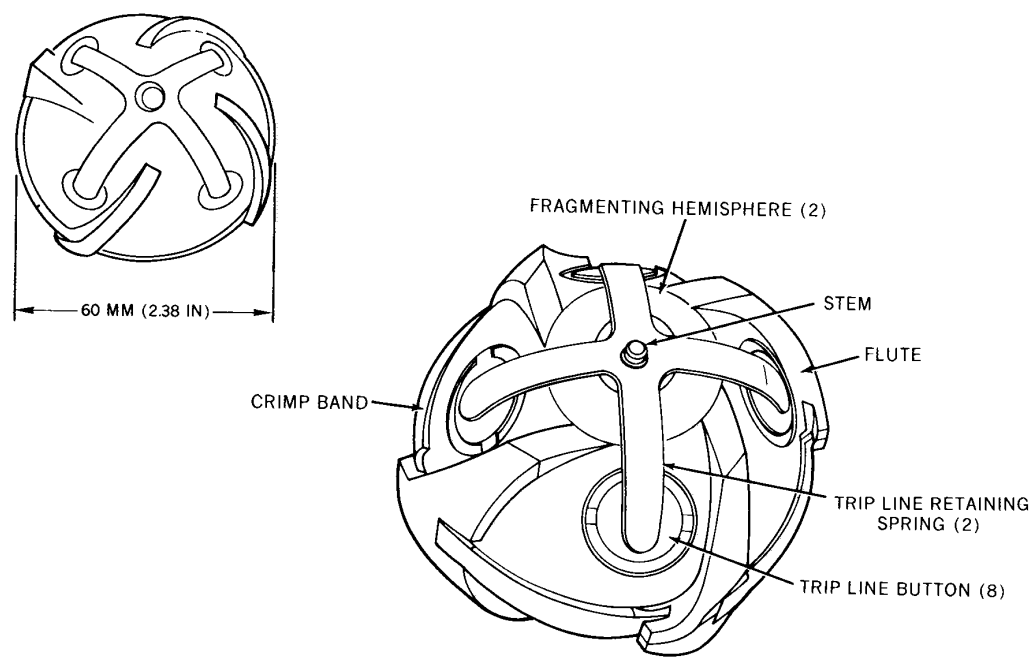

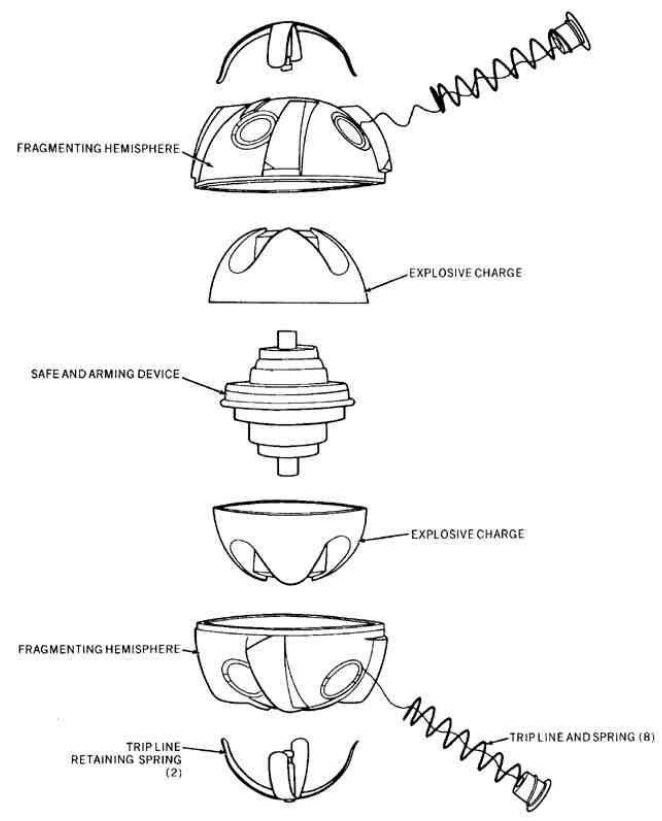

Hazards of Initiation: Antidisturbance, Boobytrap, Explosive (HE), Frag

Nguy cơ kích nổ: Chống nhiễu động, Bẫy mìn, Thuốc nổ mạnh, Phân mảnh

IMSMA: BLU-42B, 42AB & 54B APERS HE FRAG US

General Information – Thông tin chung

Technical Name/Tên kỹ thuật: **U.S. SUBMUNITION, AT, MK 118 MODS 0 & 1**

Family/Nhóm: Bomb Unit / Bom con

Type/Loại: Anti-tank / Chống tăng

Country of Origin/Nước sản xuất: United States / Hoa Kỳ

Diameter/Đường kính: 53

Length/Chiều dài: 165

Weight/Trọng lượng: 590

Explosive/Filler Type – Thuốc nổ/Chất nhồi: Octol

Net Explosive/Filler Weight – Khối lượng thuốc nổ/chất nhồi: 170

Appearance – Nhận dạng

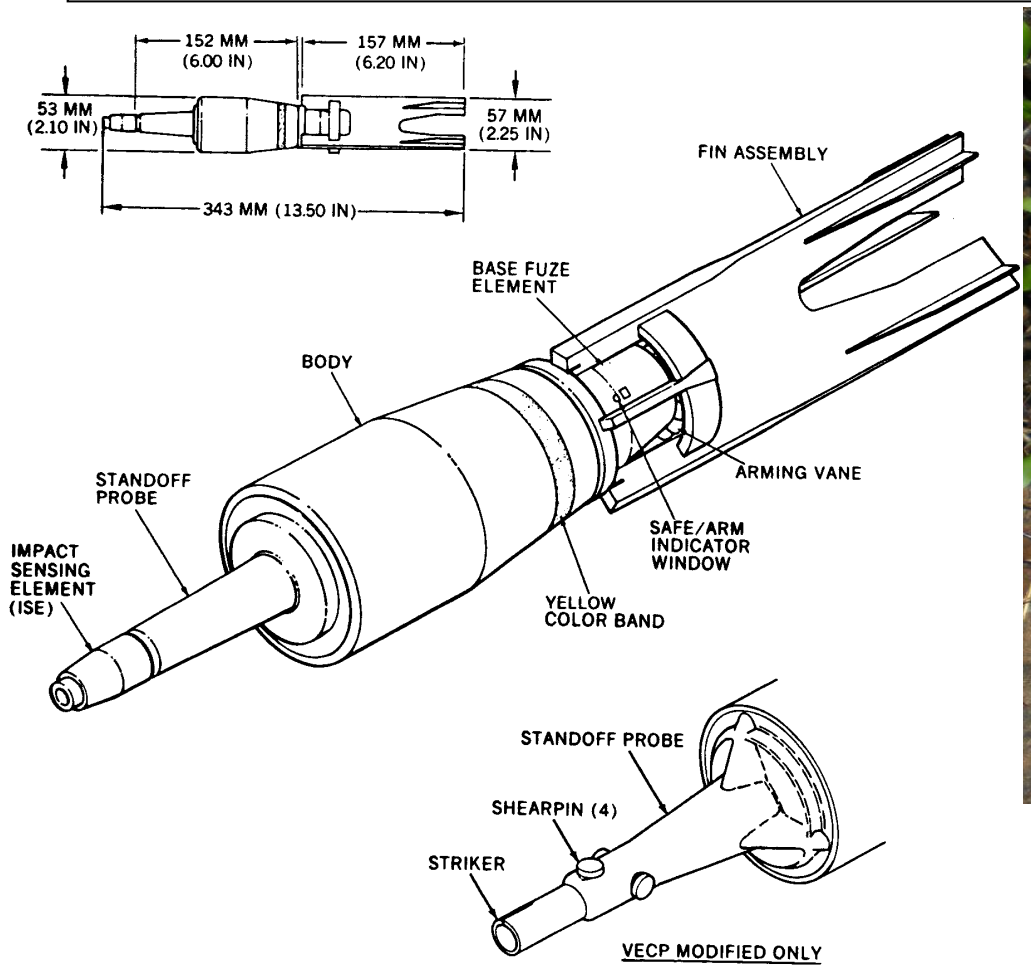

Hazards of Initiation: Explosive (HE), Frag, Jet (HEAT or Shaped Charge), Lucky (Piezoelectric), Movement

Nguy cơ kích nổ: Thuốc nổ mạnh, Phân mảnh, Khối nổ lõm chống tăng, Áp điện, Dịch chuyển

IMSMA: SUB MK118 MOD 0&1 AT US

C

Grenades
Lựu đạn

General Information – Thông tin chung

Technical Name/Tên kỹ thuật: **Hand Grenade M26, M26A1, M61**

Family/Nhóm: Hand Grenade/Lựu đạn cầm tay

Type/Loại: High Explosive, Fragmentation/Thuốc nổ mạnh, Phân mảnh

Country of Origin/Nước sản xuất: United States / Hoa Kỳ

Diameter/Đường kính: 57.00mm

Length/Chiều dài: 99.00mm

Weight/Trọng lượng: 453.60g

Explosive/Filler Type – Thuốc nổ/Chất nhồi: Comp B

Net Explosive/Filler Weight – Khối lượng thuốc nổ/chất nhồi: 164.43g

Appearance – Nhận dạng

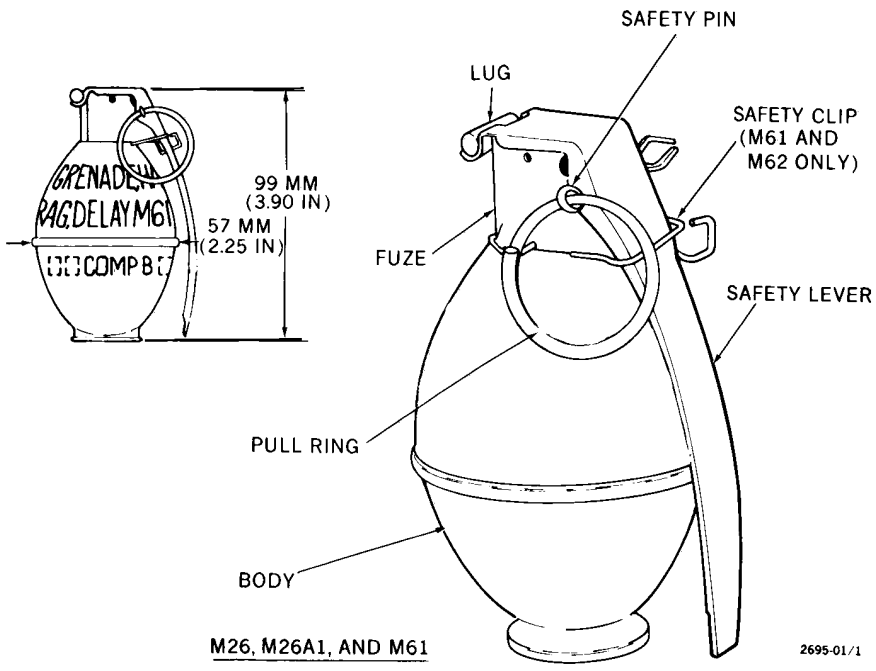

M26, M26A1, AND M61

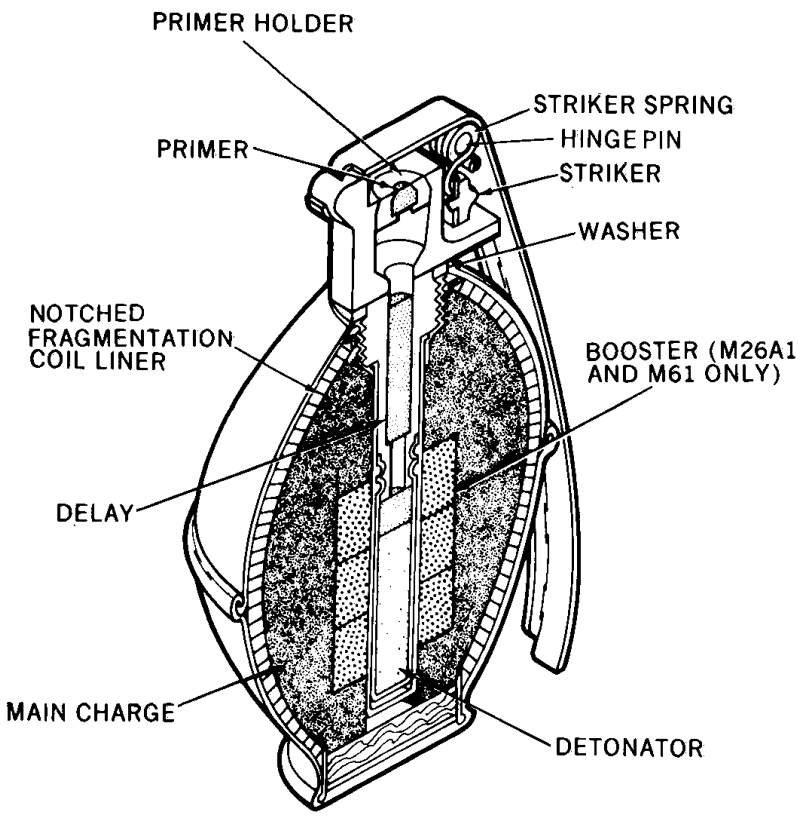

M26, M26A1 AND M61 FRAGMENTATION

Hazards of Initiation: Cocked Striker, Delay-detonating
Do not jar, disturb or move the item in any manner!

Nguy cơ kích nổ: Cò mổ (Búa gõ), Nổ chậm
Không va đập hay cố dịch chuyển, di chuyển!

IMSMA: HGR M26 M61 HE-FRAG US

General Information – Thông tin chung

Technical Name/Tên kỹ thuật: **Hand Grenade M26A2, M57**

Family/Nhóm: Hand Grenade/Lựu đạn cầm tay

Type/Loại: High Explosive, Fragmentation/Thuốc nổ mạnh, Phân mảnh

Country of Origin/Nước sản xuất: United States / Hoa Kỳ

Diameter/Đường kính: 57.00mm

Length/Chiều dài: 99.00mm

Weight/Trọng lượng: 454.00g

Explosive/Filler Type – Thuốc nổ/Chất nhồi: Comp B

Net Explosive/Filler Weight – Khối lượng thuốc nổ/chất nhồi: 155.93g

Appearance – Nhận dạng

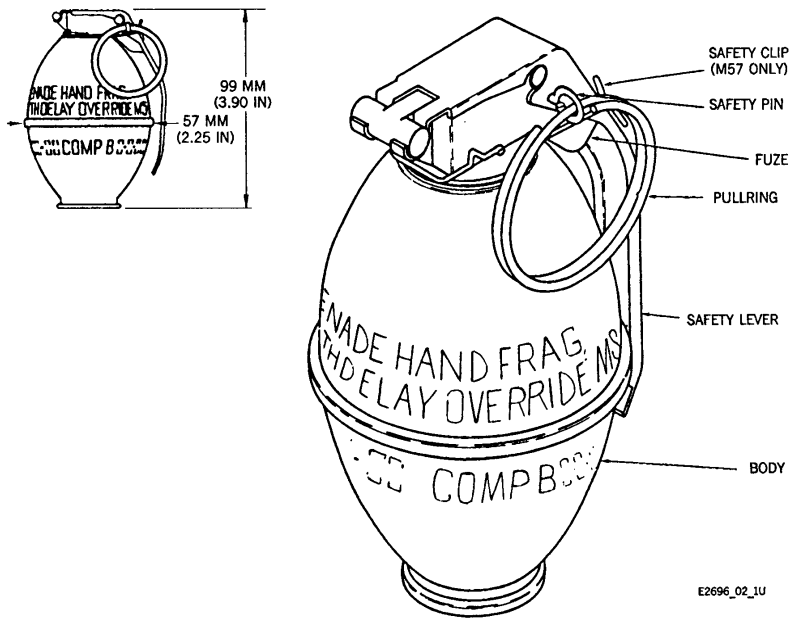

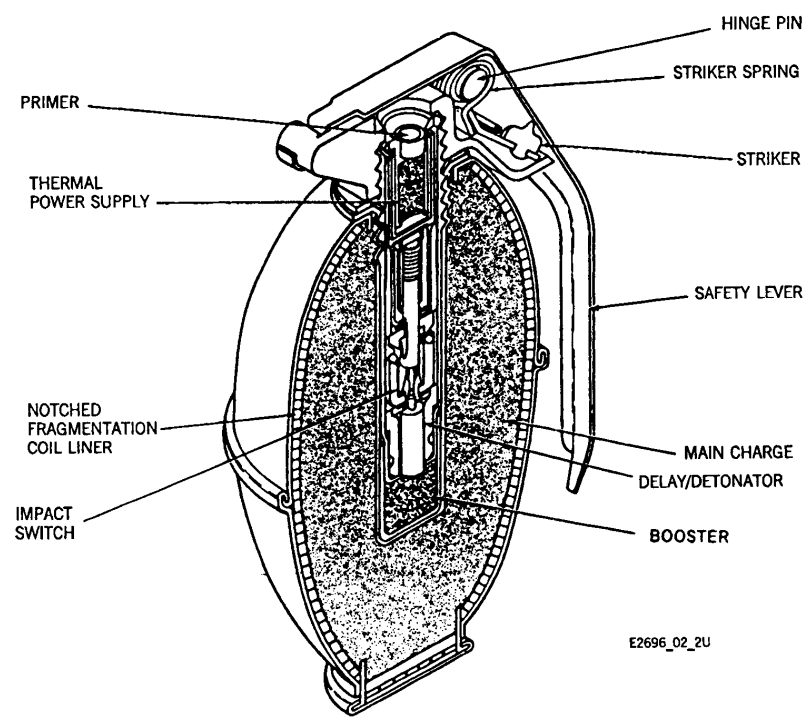

Hazards of Initiation: Cocked Striker, Delay-detonating, Impact-actuated
Do not jar, disturb or move the item in any manner!

Nguy cơ kích nổ: Cò mổ (Búa gõ), Nổ chậm, Chạm nổ
Không va đập hay cố dịch chuyển, di chuyển!

General Information – Thông tin chung

Technical Name/Tên kỹ thuật: **Hand Grenade M33, M67**

Family/Nhóm: Hand Grenade/Lựu đạn cầm tay

Type/Loại: High Explosive, Fragmentation/Thuốc nổ mạnh, Phân mảnh

Country of Origin/Nước sản xuất: United States / Hoa Kỳ

Diameter/Đường kính: 64.00mm

Length/Chiều dài: 90.00mm

Weight/Trọng lượng: 396.90g

Explosive/Filler Type – Thuốc nổ/Chất nhồi: Comp B

Net Explosive/Filler Weight – Khối lượng thuốc nổ/chất nhồi: 184.27g

Appearance – Nhận dạng

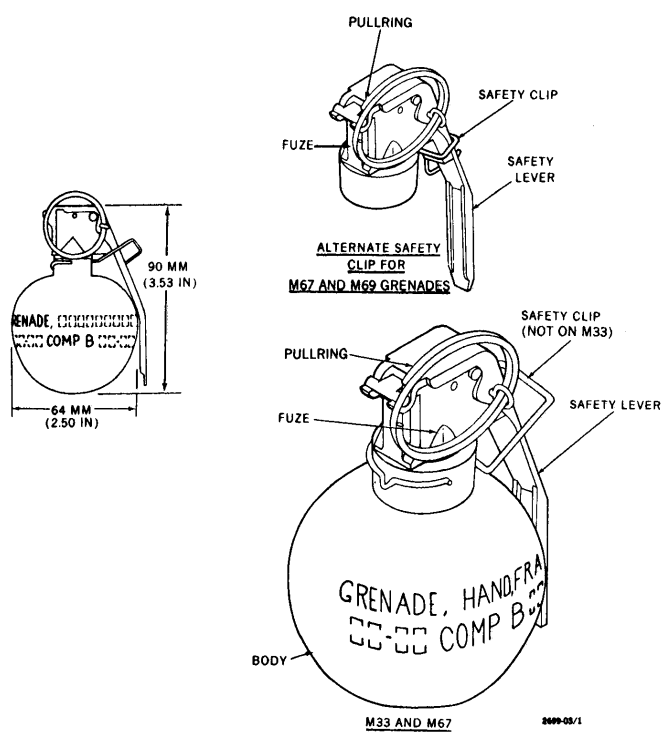

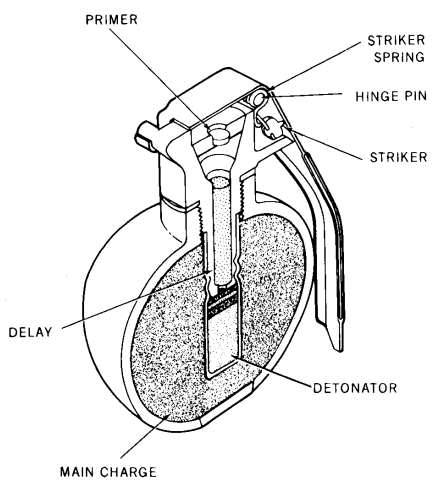

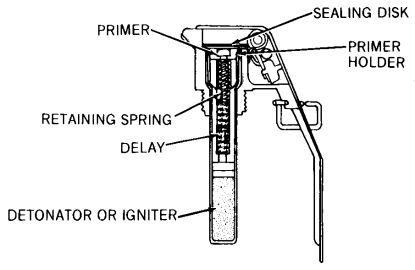

Hazards of Initiation: Cocked Striker, Delay-detonating
Do not jar, disturb or move the item in any manner!

Nguy cơ kích nổ: Cò mổ (Búa gõ), Nổ chậm
Không va đập hay cố dịch chuyển, di chuyển!

General Information – Thông tin chung

Technical Name/Tên kỹ thuật: **Hand Grenade XM58 (CS), Pocket**

Family/Nhóm: Hand Grenade/Lựu đạn cầm tay

Type/Loại: CS, Riot-control/Hơi cay, chống bạo loạn

Country of Origin/Nước sản xuất: United States / Hoa Kỳ

Diameter/Đường kính: 32.00mm

Length/Chiều dài: 89.00mm

Weight/Trọng lượng: 113.00g

Explosive/Filler Type – Thuốc nổ/Chất nhồi: CS-2

Net Explosive/Filler Weight – Khối lượng thuốc nổ/chất nhồi: 43.00g

Appearance – Nhận dạng

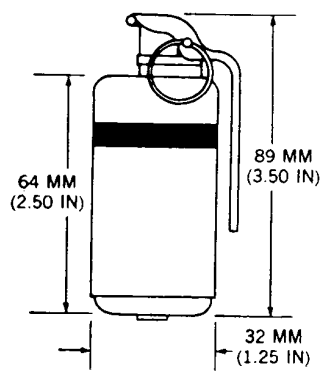

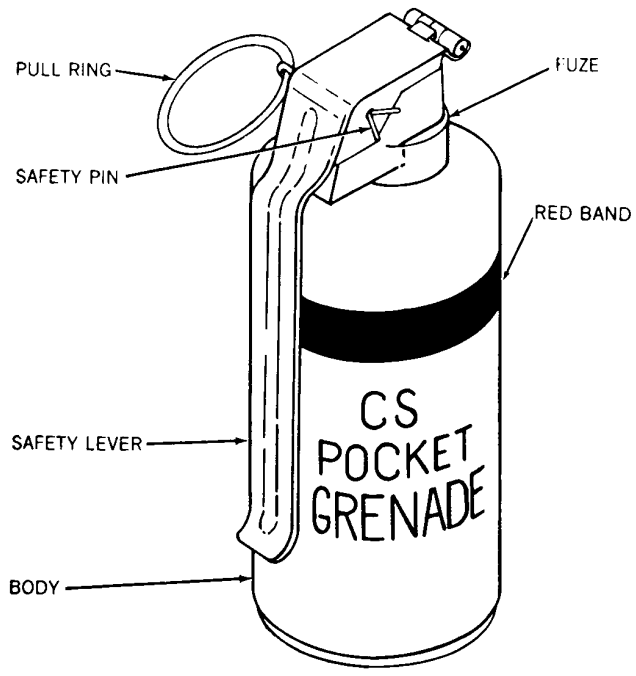

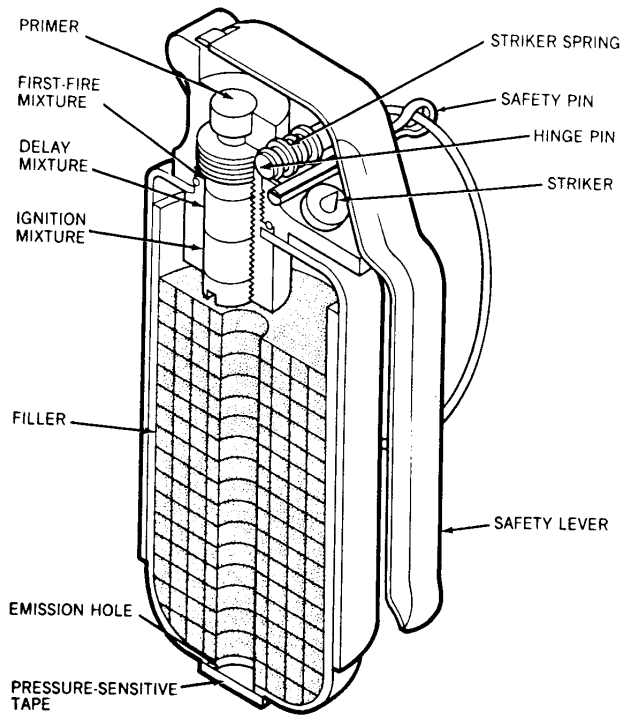

Hazards of Initiation: Chemical, Fuze Type Unknown
Do not jar, disturb or move the item in any manner! Maintain safe distance upwind from hazardous chemical munitions

Nguy cơ kích nổ: Hóa chất, Loại đầu nổ chưa xác định
Không va đập hay cố dịch chuyển, di chuyển! Giữ khoảng cách an toàn phía trên gió đối với những vũ khí hóa học nguy hiểm

IMSMA: HGR XM58 CS US

General Information – Thông tin chung

Technical Name/Tên kỹ thuật: **Hand Grenade/Rifle M7A1, ABC-M7A2, M7A3, M54 (CS)**

Family/Nhóm: Hand Grenade/Rifle/Lựu đạn cầm tay, lựu phóng

Type/Loại: CS, Riot-control/Hơi cay, chống bạo loạn

Country of Origin/Nước sản xuất: United States / Hoa Kỳ

Diameter/Đường kính: 64.00mm

Length/Chiều dài: 145.00mm

Weight/Trọng lượng: 454.00g

Explosive/Filler Type – Thuốc nổ/Chất nhồi: BZ

Net Explosive/Filler Weight – Khối lượng thuốc nổ/chất nhồi: 354.00g

Appearance – Nhận dạng

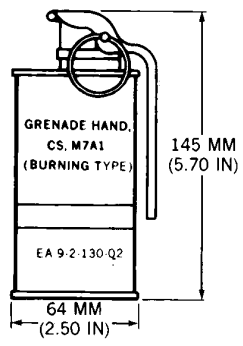

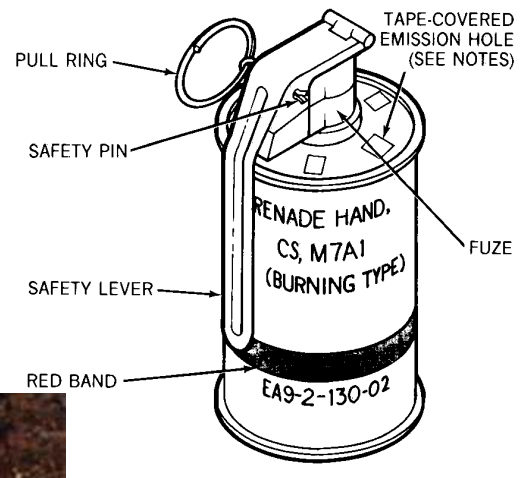

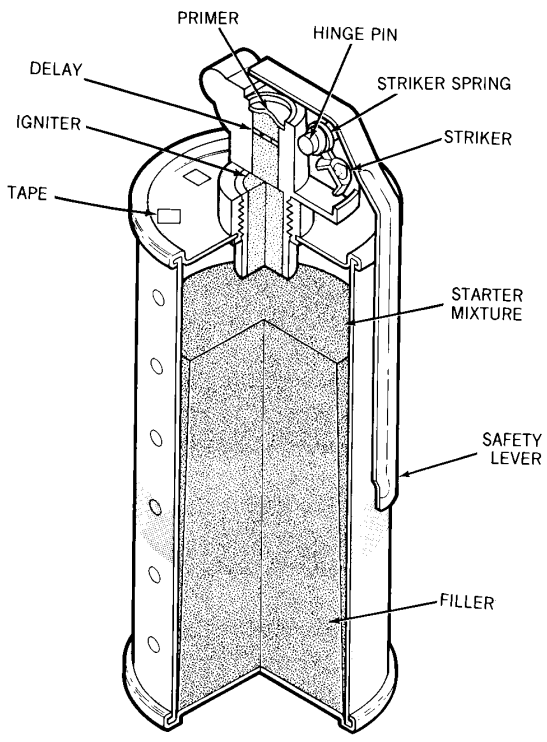

M6/M7

Hazards of Initiation: Chemical, Cocked Striker
Do not jar, disturb or move the item in any manner! Maintain safe distance upwind from hazardous chemical munitions

Nguy cơ kích nổ: Hóa chất, Cò mổ (Búa gõ)
Không va đập hay cố dịch chuyển, di chuyển! Giữ khoảng cách an toàn phía trên gió đối với những vũ khí hóa học nguy hiểm

General Information – Thông tin chung

Technical Name/Tên kỹ thuật: **Hand Grenade MK2**

Family/Nhóm: Hand Grenade/Lựu đạn cầm tay

Type/Loại: High Explosive, Fragmentation/Thuốc nổ mạnh, Phân mảnh

Country of Origin/Nước sản xuất: United States / Hoa Kỳ

Diameter/Đường kính: 57.00mm

Length/Chiều dài: 114.00mm

Weight/Trọng lượng: 589.68g

Explosive/Filler Type – Thuốc nổ/Chất nhồi: TNT, Flaked

Net Explosive/Filler Weight – Khối lượng thuốc nổ/chất nhồi: 56.70g

Appearance – Nhận dạng

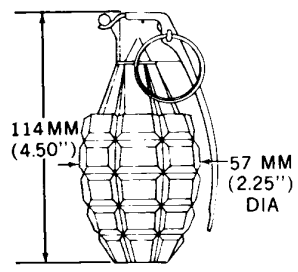

DIMENSIONAL VIEW

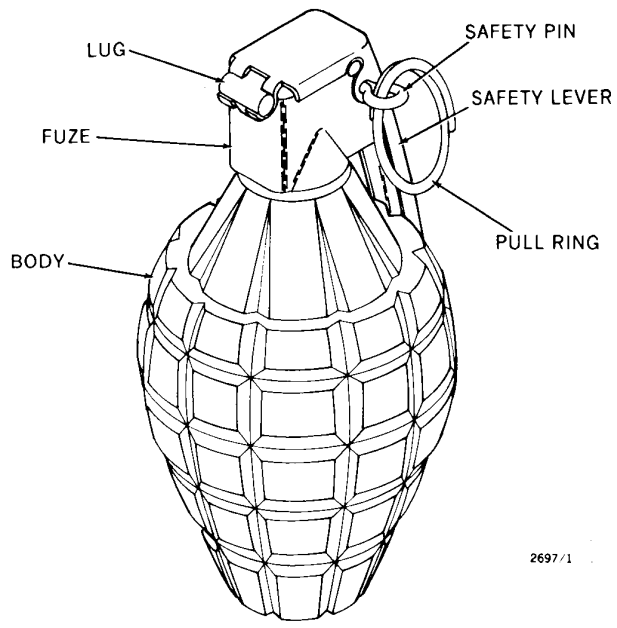

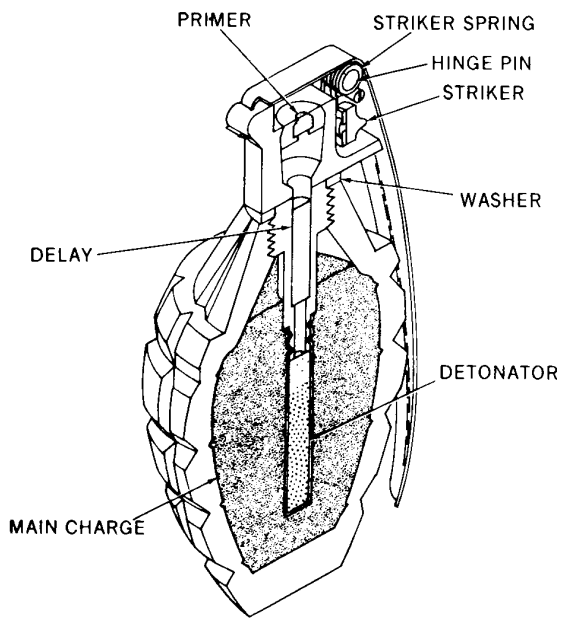

MK 2 FRAG

Hazards of Initiation: Cocked Striker, Delay-detonating
Do not jar, disturb or move the item in any manner!

Nguy cơ kích nổ: Cò mổ (Búa gõ), Nổ chậm
Không va đập hay cố dịch chuyển, di chuyển!

IMSMA: HGR MK2 HE-FRAG US

General Information – Thông tin chung

Technical Name/Tên kỹ thuật: **Hand Grenade MK3**

Family/Nhóm: Hand Grenade/Lựu đạn cầm tay

Type/Loại: High Explosive, Blast, Offensive/Thuốc nổ mạnh, Hơi, Tấn công

Country of Origin/Nước sản xuất: United States / Hoa Kỳ

Diameter/Đường kính: 64.00mm

Length/Chiều dài: 138.00mm

Weight/Trọng lượng: 453.60g

Explosive/Filler Type – Thuốc nổ/Chất nhồi: TNT

Net Explosive/Filler Weight – Khối lượng thuốc nổ/chất nhồi: 113.40g

Appearance – Nhận dạng

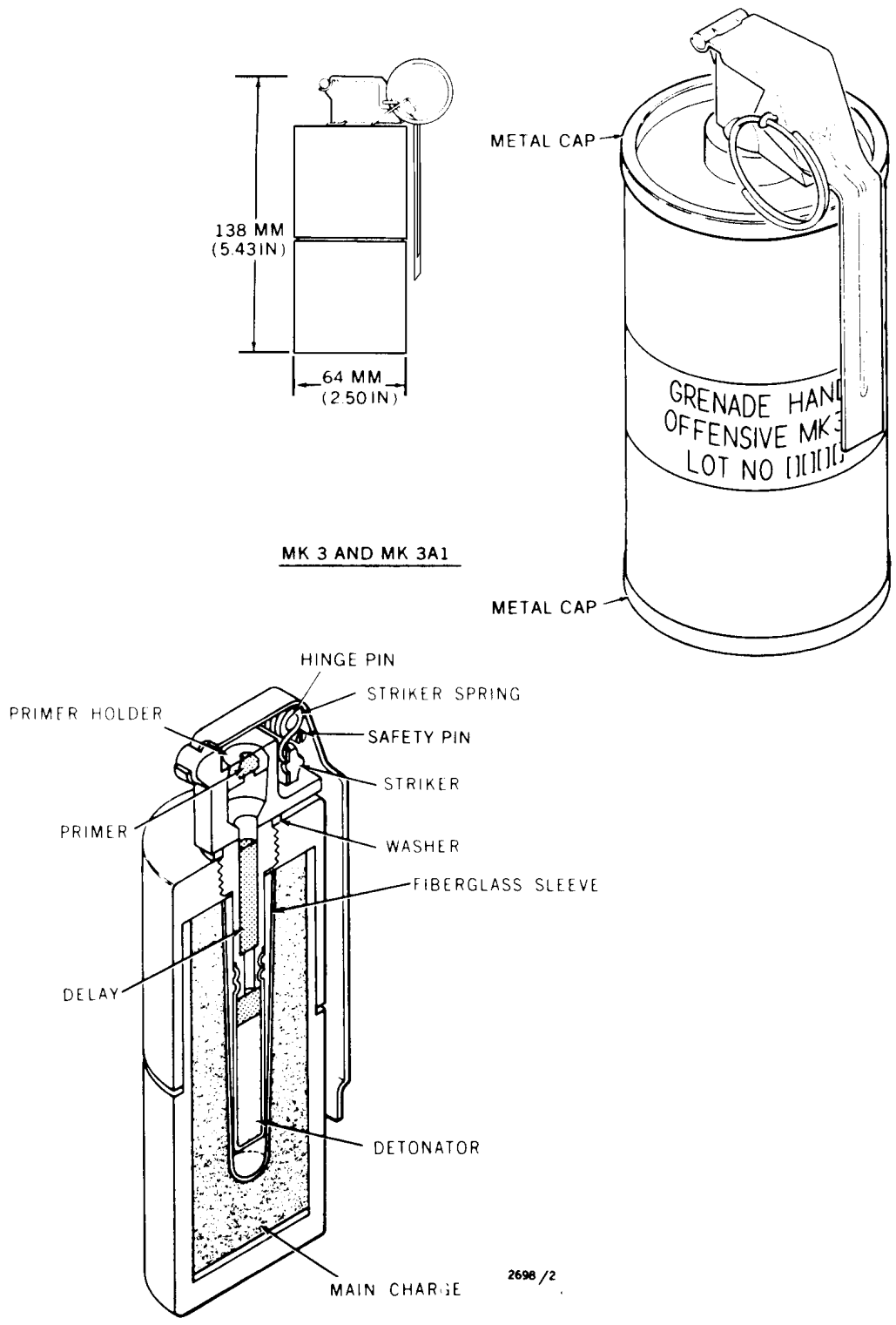

Hazards of Initiation: Cocked Striker, Delay-detonating
Do not jar, disturb or move the item in any manner!

Nguy cơ kích nổ: Cò mổ (Búa gõ), Nổ chậm
Không va đập hay cố dịch chuyển, di chuyển!

IMSMA: HGR MK3 HE US

General Information – Thông tin chung

Technical Name/Tên kỹ thuật: **Hand Grenade MK1**

Family/Nhóm: Hand Grenade/Lựu đạn cầm tay

Type/Loại: Illuminating Grenade/Lựu đạn chiếu (rọi) sáng

Country of Origin/Nước sản xuất: United States / Hoa Kỳ

Diameter/Đường kính: 53.34mm

Length/Chiều dài: 111.00mm

Weight/Trọng lượng: 269.33g

Explosive/Filler Type – Thuốc nổ/Chất nhồi: Black Powder/Thuốc súng đen

Net Explosive/Filler Weight – Khối lượng thuốc nổ/chất nhồi: Unknown/Không xác định

Appearance – Nhận dạng

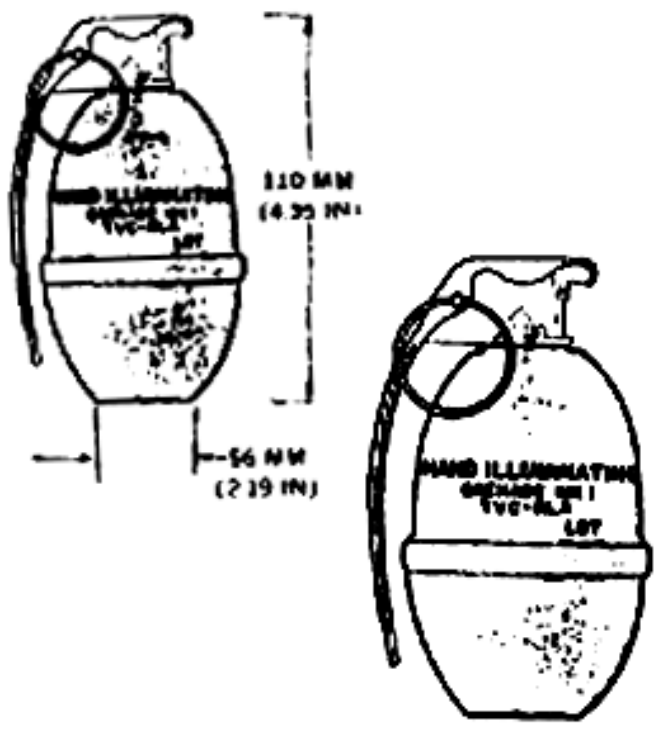

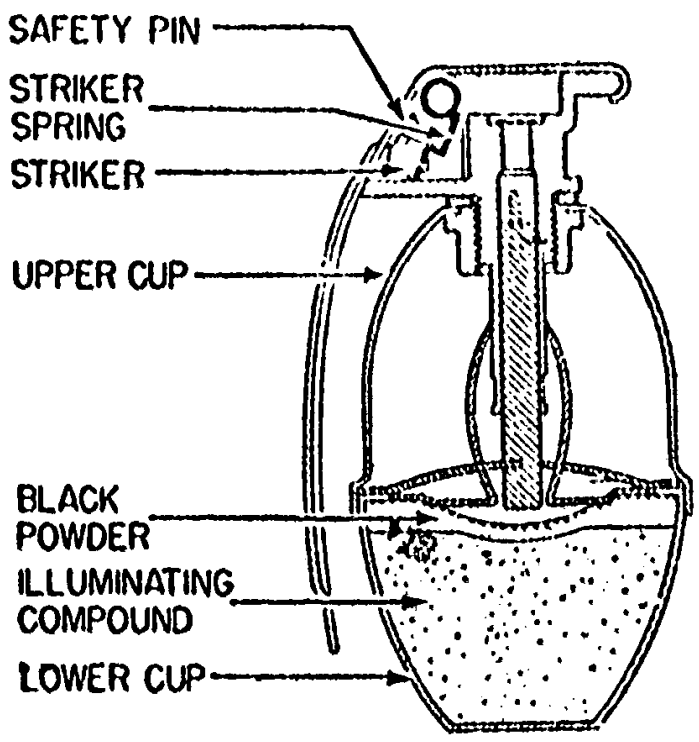

Hazards of Initiation: Delay-detonating
Do not jar, disturb or move the item in any manner!

Nguy cơ kích nổ: Nổ chậm
Không va đập hay cố dịch chuyển, di chuyển!

IMSMA: HGR MK1 ILLUMINATION US

General Information – Thông tin chung

Technical Name/Tên kỹ thuật: **Hand Grenade M18**

Family/Nhóm: Hand Grenade/Lựu đạn cầm tay

Type/Loại: (Colored) Smoke Grenade/Lựu đạn khói (màu)

Country of Origin/Nước sản xuất: United States / Hoa Kỳ

Diameter/Đường kính: 64.00mm

Length/Chiều dài: 146.00mm

Weight/Trọng lượng: 539.90g

Explosive/Filler Type – Thuốc nổ/Chất nhồi: Smoke Mix, Colored/Hỗn hợp khói màu

Net Explosive/Filler Weight – Khối lượng thuốc nổ/chất nhồi: 236.02g

Appearance – Nhận dạng

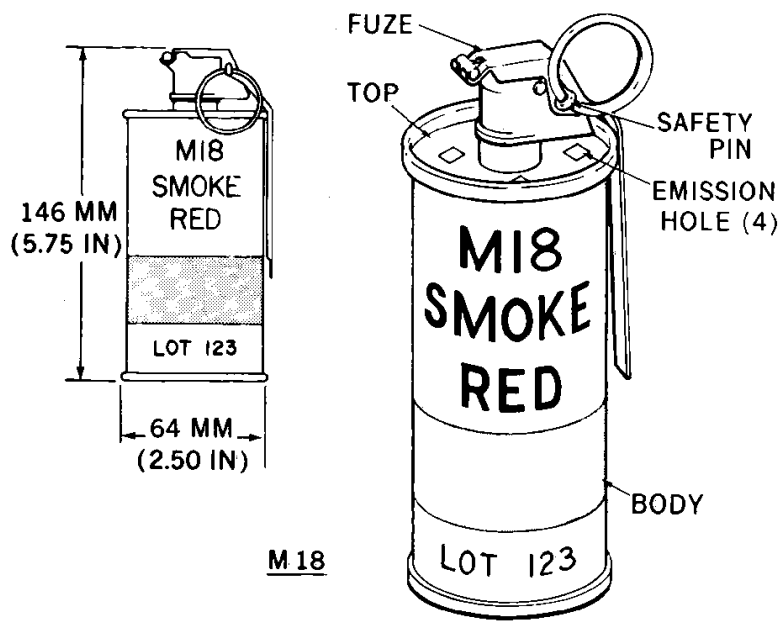

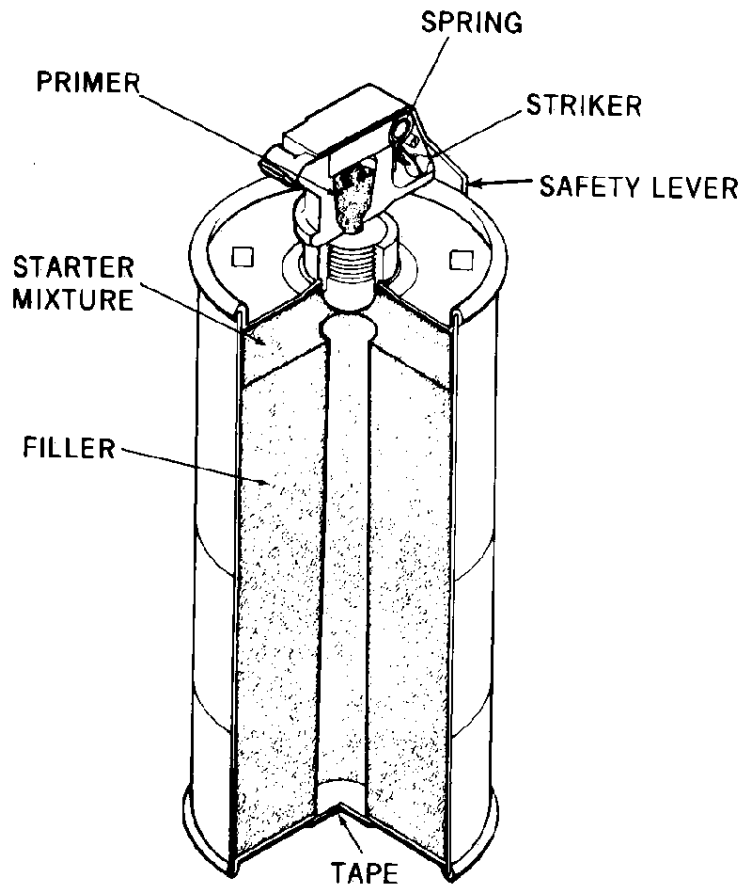

Hazards of Initiation: Cocked Striker
Do not jar, disturb or move the item in any manner!

Nguy cơ kích nổ: Cò mổ (Búa gõ)
Không va đập hay cố dịch chuyển, di chuyển!

IMSMA: HGR M18 Smoke US

General Information – Thông tin chung

Technical Name/Tên kỹ thuật: **Hand Grenade M34**

Family/Nhóm: Hand Grenade/Lựu đạn cầm tay

Type/Loại: White Phosphorous Smoke Grenade/Lựu đạn khói phốt-pho trắng

Country of Origin/Nước sản xuất: United States / Hoa Kỳ

Diameter/Đường kính: 60.00mm

Length/Chiều dài: 140.00mm

Weight/Trọng lượng: 680.00g

Explosive/Filler Type – Thuốc nổ/Chất nhồi: White Phosphorous /Phốt-pho trắng

Net Explosive/Filler Weight – Khối lượng thuốc nổ/chất nhồi: 425.25g

Appearance – Nhận dạng

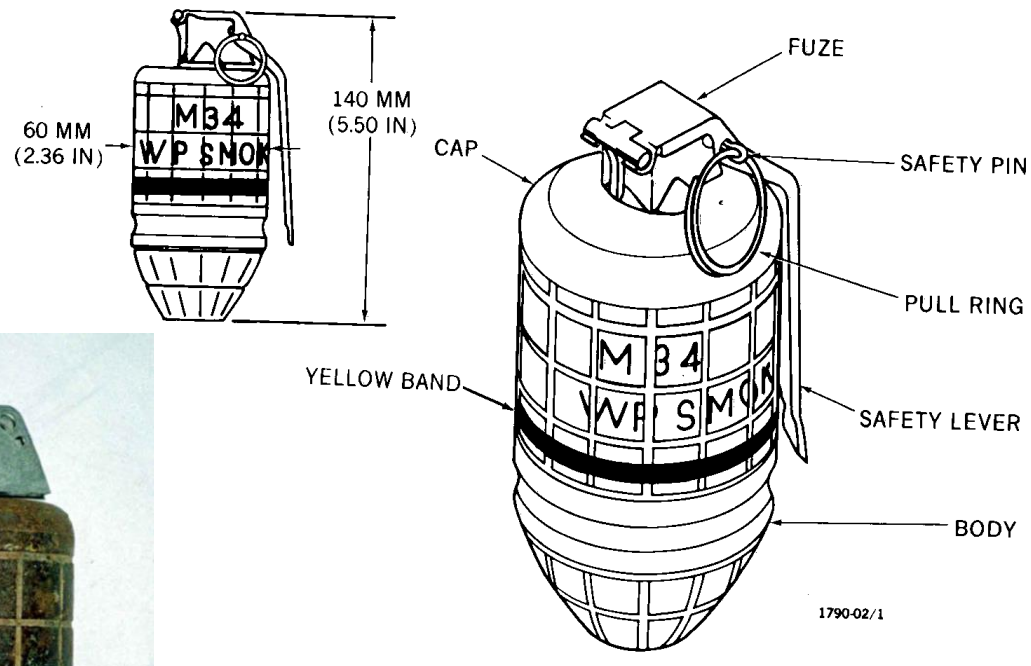

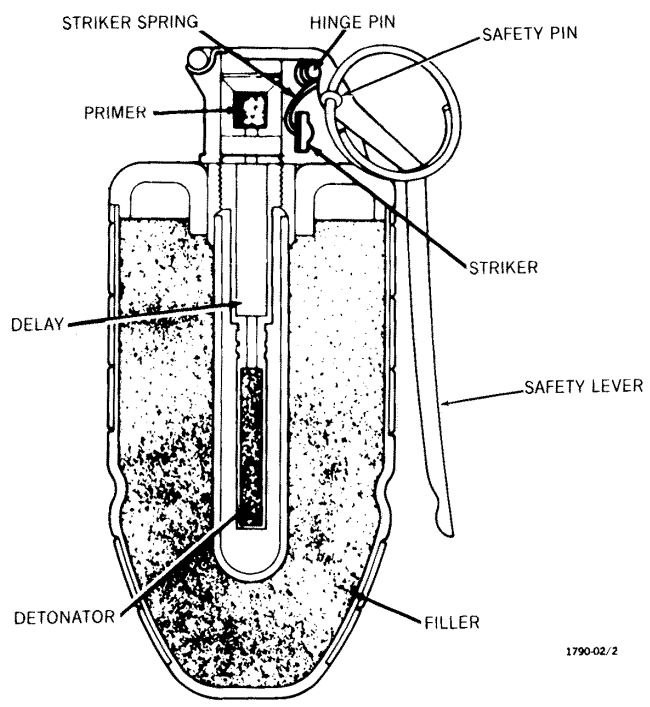

Hazards of Initiation: Cocked Striker, White Phosphorous
Do not jar, disturb or move the item in any manner! Do not subject item to open air! Do not approach a smoking WP munition!

Nguy cơ kích nổ: Cò mổ (Búa gõ), Phốt-pho trắng
Không va đập hay cố dịch chuyển, di chuyển! Không cho vật thể tiếp xúc với không khí! Không được tiếp cận một quả đạn phốt pho trắng đang bốc khói!

IMSMA: HGR M34 WP US

General Information – Thông tin chung

Technical Name/Tên kỹ thuật: **Hand Grenade M15**

Family/Nhóm: Hand Grenade/Lựu đạn cầm tay

Type/Loại: White Phosphorous Smoke Grenade/Lựu đạn khói phốt-pho trắng

Country of Origin/Nước sản xuất: United States / Hoa Kỳ

Diameter/Đường kính: 60.00mm

Length/Chiều dài: 114.00mm

Weight/Trọng lượng: 269.33g

Explosive/Filler Type – Thuốc nổ/Chất nhồi: WP, Tetryl /Phốt-pho trắng, Tetryl

Net Explosive/Filler Weight – Khối lượng thuốc nổ/chất nhồi: 13.50g

Appearance – Nhận dạng

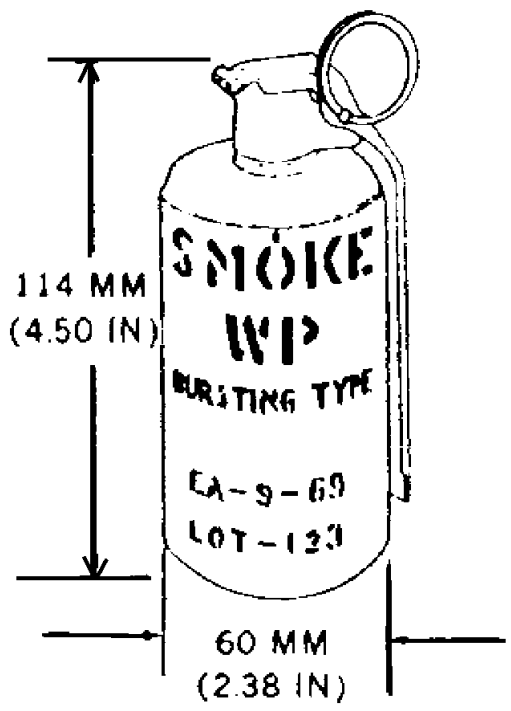

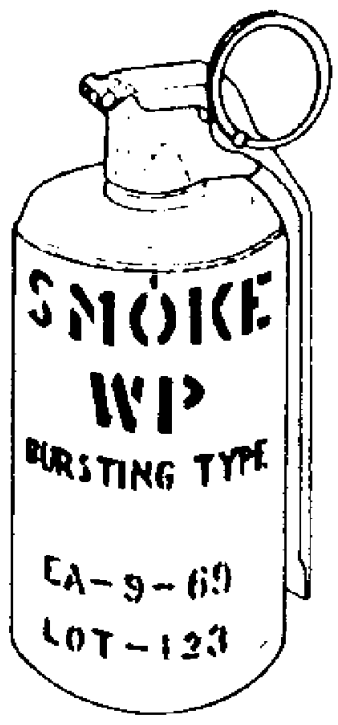

Hazards of Initiation: Cocked Striker, Delay-detonating, White Phosphorous
Do not jar, disturb or move the item in any manner! Do not subject item to open air! Do not approach a smoking WP munition!

Nguy cơ kích nổ: Cò mổ (Búa gõ), Nổ chậm, Phốt-pho trắng
Không va đập hay cố dịch chuyển, di chuyển! Không cho vật thể tiếp xúc với không khí! Không được tiếp cận một quả đạn phốt pho trắng đang bốc khói!

IMSMA: HGR M15 WP US

General Information – Thông tin chung

Technical Name/Tên kỹ thuật: **Hand Grenade APERS Vietnamese**

Family/Nhóm: Hand Grenade/Lựu đạn cầm tay

Type/Loại: High Explosive, Blast or Fragmentation/Thuốc nổ mạnh, Hơi hoặc Phân mảnh

Country of Origin/Nước sản xuất: Viet Nam/Việt Nam

Diameter/Đường kính: 51.00mm

Length/Chiều dài: 165.00mm

Weight/Trọng lượng: Unknown/Không xác định

Explosive/Filler Type – Thuốc nổ/Chất nhồi: Unknown/Không xác định

Net Explosive/Filler Weight – Khối lượng thuốc nổ/chất nhồi: Unknown/Không xác định

Appearance – Nhận dạng

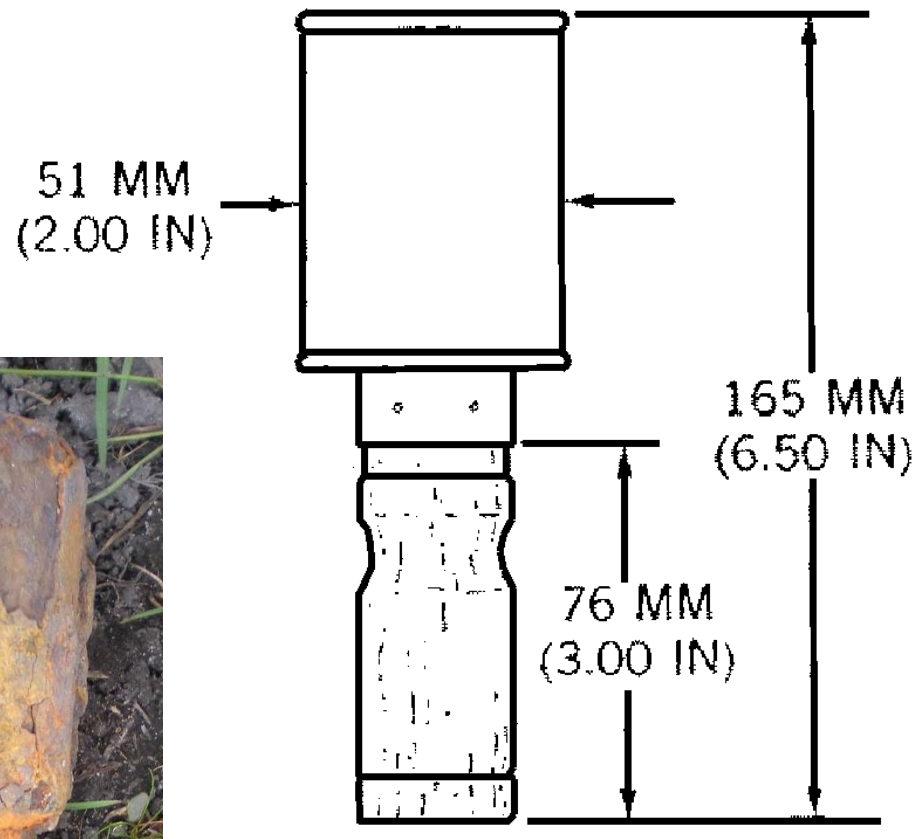

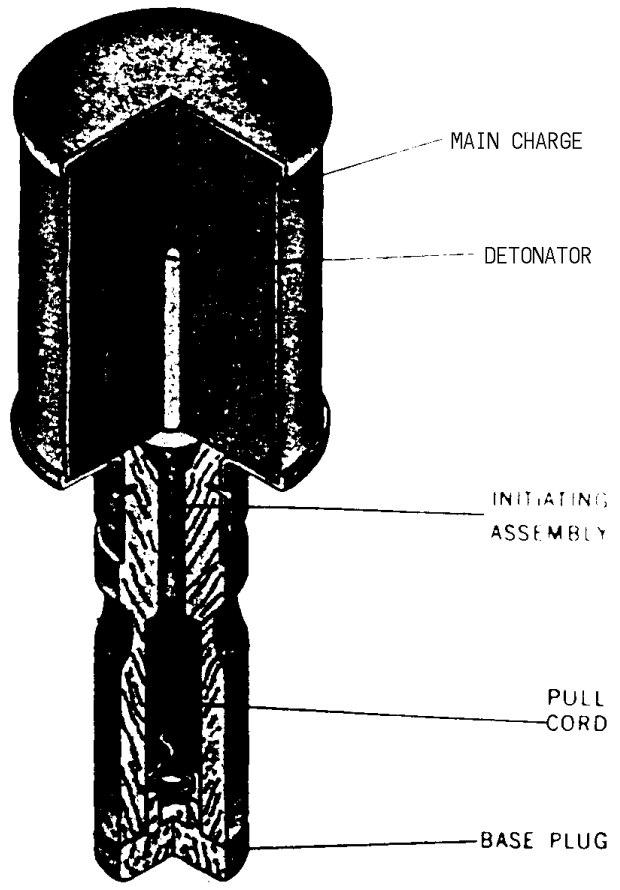

Hazards of Initiation: Pull-friction initiator, Time-delay
Do not jar, disturb or move the item in any manner!

Nguy cơ kích nổ: Kích hoạt bằng dây kéo ma sát, Nổ chậm
Không va đập hay cố dịch chuyển, di chuyển!

IMSMA: HGR Vietnamese HE

General Information – Thông tin chung

Technical Name/Tên kỹ thuật: **Hand Grenade Mini Vietnamese**

Family/Nhóm: Hand Grenade/Lựu đạn cầm tay

Type/Loại: High Explosive, Fragmentation/Thuốc nổ mạnh, Phân mảnh

Country of Origin/Nước sản xuất: Viet Nam/Việt Nam

Diameter/Đường kính: 50.00mm

Length/Chiều dài: 106.00mm

Weight/Trọng lượng: 264.00g

Explosive/Filler Type – Thuốc nổ/Chất nhồi: RDX/TNT

Net Explosive/Filler Weight – Khối lượng thuốc nổ/chất nhồi: 54.00g

Appearance – Nhận dạng

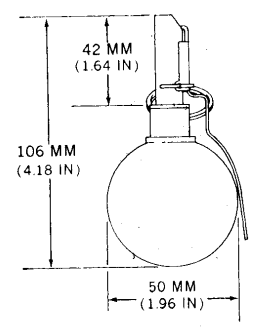

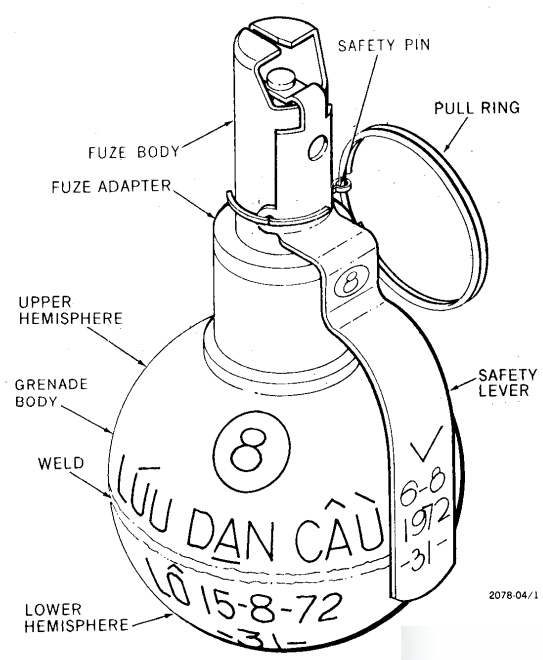

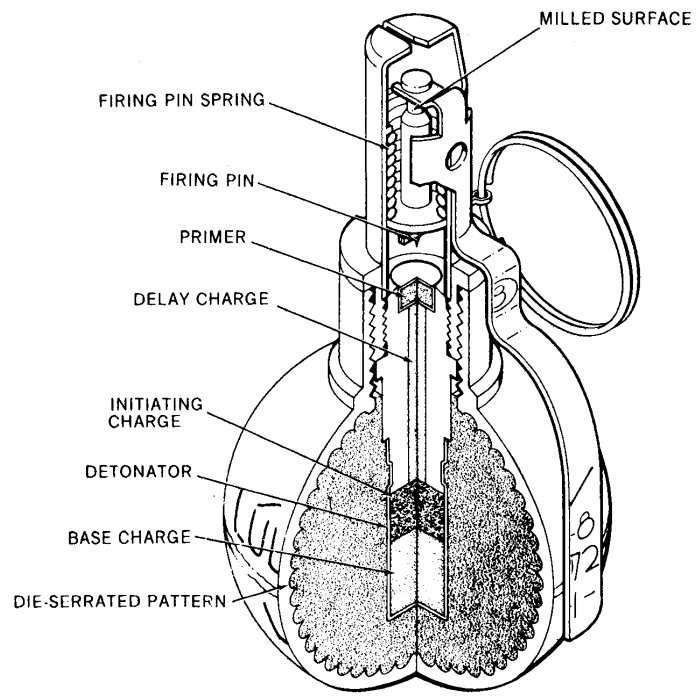

Hazards of Initiation: Cocked Striker, Booby trap
Do not jar, disturb or move the item in any manner! Only touch or move by some remote method

Nguy cơ kích nổ: Cò mổ (Búa gõ), Bẫy mìn
Không va đập hay cố dịch chuyển, di chuyển! Chỉ được phép đụng đến hoặc di chuyển bằng phương pháp từ xa

IMSMA: HGR Mini Vietnamese HE-FRAG

General Information – Thông tin chung

Technical Name/Tên kỹ thuật: **Hand Grenade APERS Oval Vietnamese**

Family/Nhóm: Hand Grenade/Lựu đạn cầm tay

Type/Loại: High Explosive, Fragmentation/Thuốc nổ mạnh, Phân mảnh

Country of Origin/Nước sản xuất: Viet Nam/Việt Nam

Diameter/Đường kính: 53.00mm

Length/Chiều dài: 163.00mm

Weight/Trọng lượng: Unknown/Không xác định

Explosive/Filler Type – Thuốc nổ/Chất nhồi: Unknown/Không xác định

Net Explosive/Filler Weight – Khối lượng thuốc nổ/chất nhồi: Unknown/Không xác định

Appearance – Nhận dạng

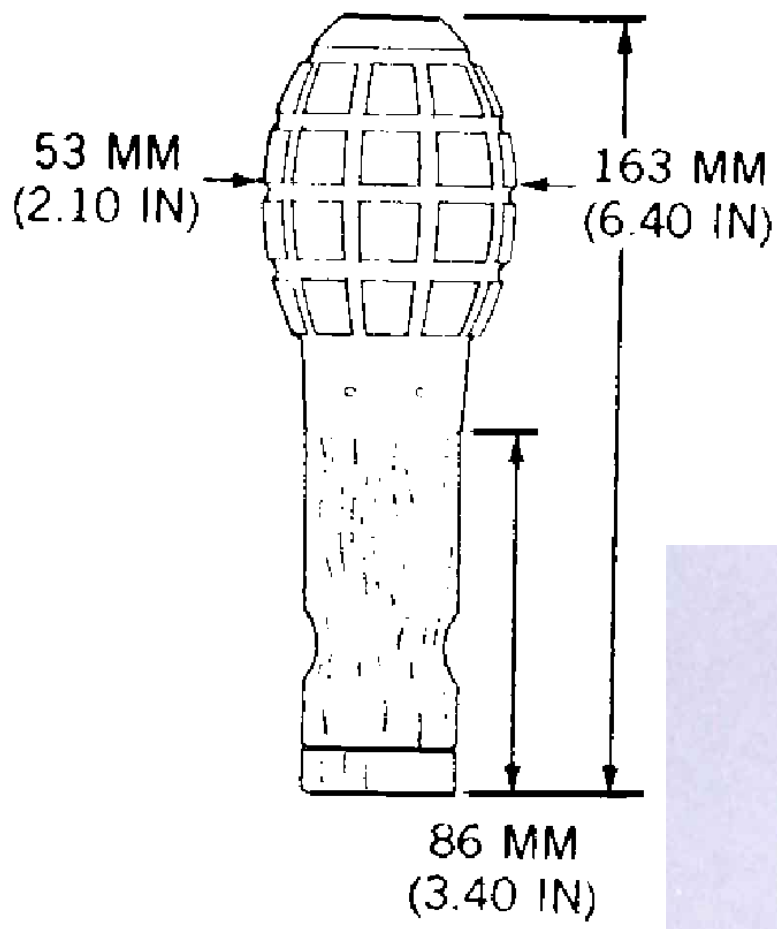

Hazards of Initiation: Pull-friction initiator, Time-delay
Do not jar, disturb or move the item in any manner!

Nguy cơ kích nổ: Kích hoạt bằng dây kéo ma sát, Nổ chậm
Không va đập hay cố dịch chuyển, di chuyển!

IMSMA: HGR Oval Vietnamese HE-FRAG

General Information – Thông tin chung

Technical Name/Tên kỹ thuật: **Hand Grenade HEAT, RKG-3**

Family/Nhóm: Hand Grenade/Lựu đạn cầm tay

Type/Loại: High Explosive, Anti-Tank/Thuốc nổ mạnh, Chống tăng

Country of Origin/Nước sản xuất: U.S.S.R / Liên Xô (cũ)

Diameter/Đường kính: 72.00mm

Length/Chiều dài: 362.00mm

Weight/Trọng lượng: 1.20kg

Explosive/Filler Type – Thuốc nổ/Chất nhồi: RDX/TNT

Net Explosive/Filler Weight – Khối lượng thuốc nổ/chất nhồi: 604.00g

Appearance – Nhận dạng

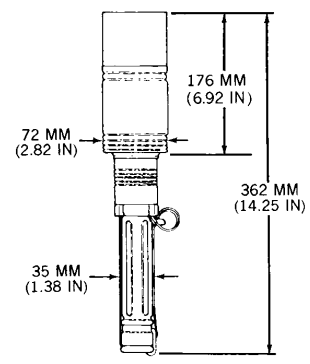

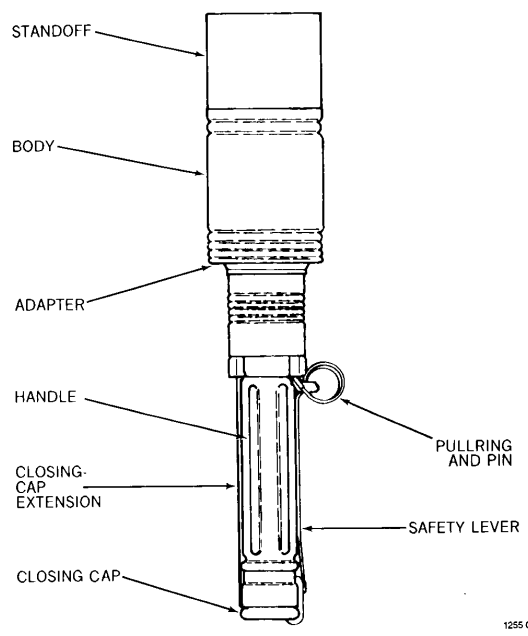

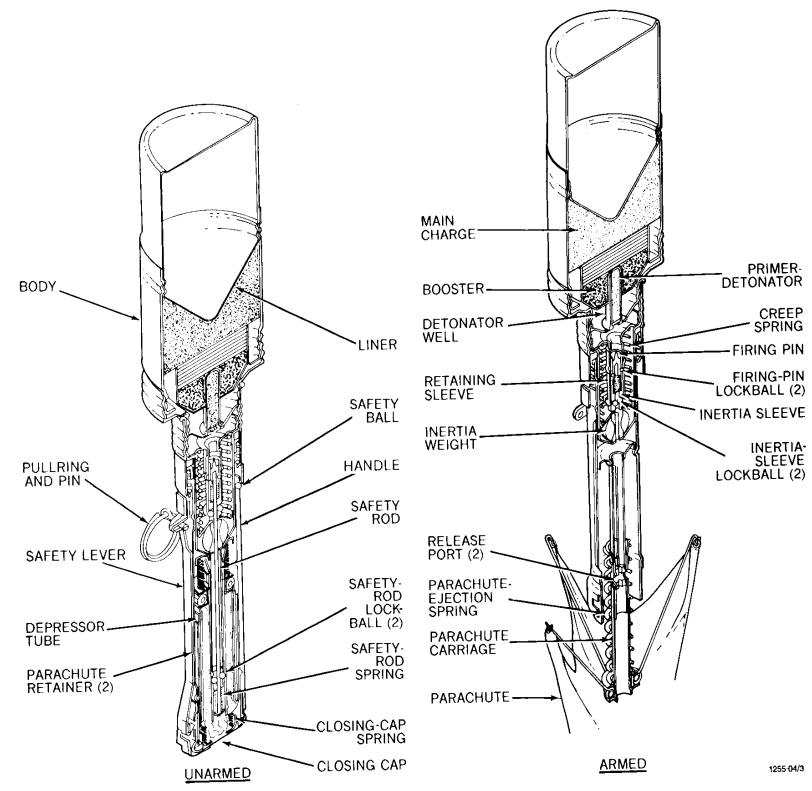

Hazards of Initiation: Parachute-stabilized, Impact-inertia-fired, Cocked Striker, JET
Do not touch, jar, disturb or move the item in any manner! Do not try to approach!

Nguy cơ kích nổ: Cân bằng dù, Chạm nổ quán tính, Cò mổ (Búa gõ), Tia lực
Không đụng vào, va đập hay cố dịch chuyển, di chuyển! Không cố gắng tiếp cận!

IMSMA: HGR RGK-3 HEAT USSR

General Information – Thông tin chung

Technical Name/Tên kỹ thuật: **Rifle Grenade 40mm, M381; M386; M406; M441**

Family/Nhóm: Rifle Grenade/Lựu phóng

Type/Loại: High Explosive/Thuốc nổ mạnh

Country of Origin/Nước sản xuất: United States / Hoa Kỳ

Diameter/Đường kính: 40.00mm

Length/Chiều dài: 77.00mm

Weight/Trọng lượng: 227.00g

Explosive/Filler Type – Thuốc nổ/Chất nhồi: Comp B

Net Explosive/Filler Weight – Khối lượng thuốc nổ/chất nhồi: 32.00g

Appearance – Nhận dạng

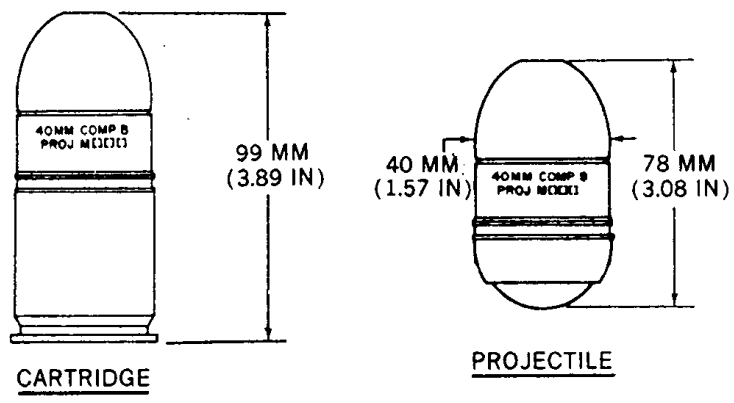

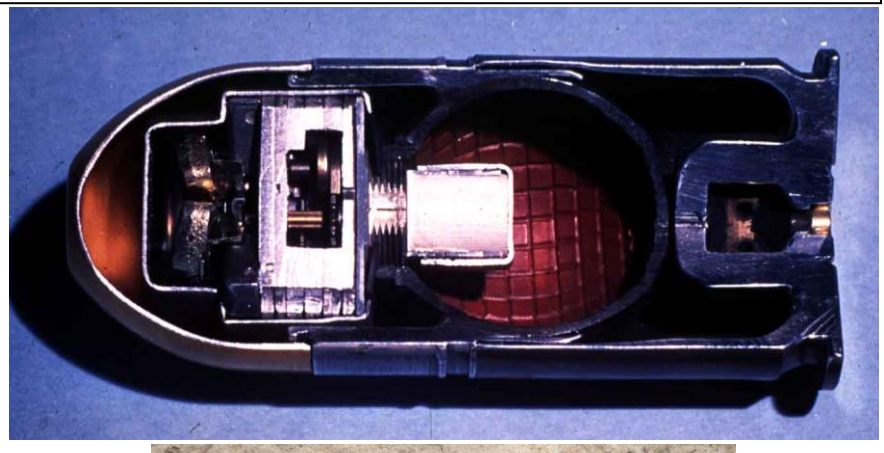

Hazards of Initiation: Movement, Fuze Type Unkown
Do not touch, jar, disturb or move the item in any manner!

Nguy cơ kích nổ: Dịch chuyển, Loại đầu nổ chưa xác định
Không đụng vào, va đập hay cố dịch chuyển, di chuyển!

IMSMA: RGR 40mm M381-386-406-441 HE US

General Information – Thông tin chung

Technical Name/Tên kỹ thuật: **Rifle Grenade HEDP, 40mm, M430; 430A1**

Family/Nhóm: Rifle Grenade/Lựu phóng

Type/Loại: High Explosive, Dual-Purpose/Thuốc nổ mạnh, Lưỡng dụng

Country of Origin/Nước sản xuất: United States / Hoa Kỳ

Diameter/Đường kính: 40.00mm

Length/Chiều dài: 80.00mm

Weight/Trọng lượng: 340.00g

Explosive/Filler Type – Thuốc nổ/Chất nhồi: Comp A-5

Net Explosive/Filler Weight – Khối lượng thuốc nổ/chất nhồi: 38.00g

Appearance – Nhận dạng

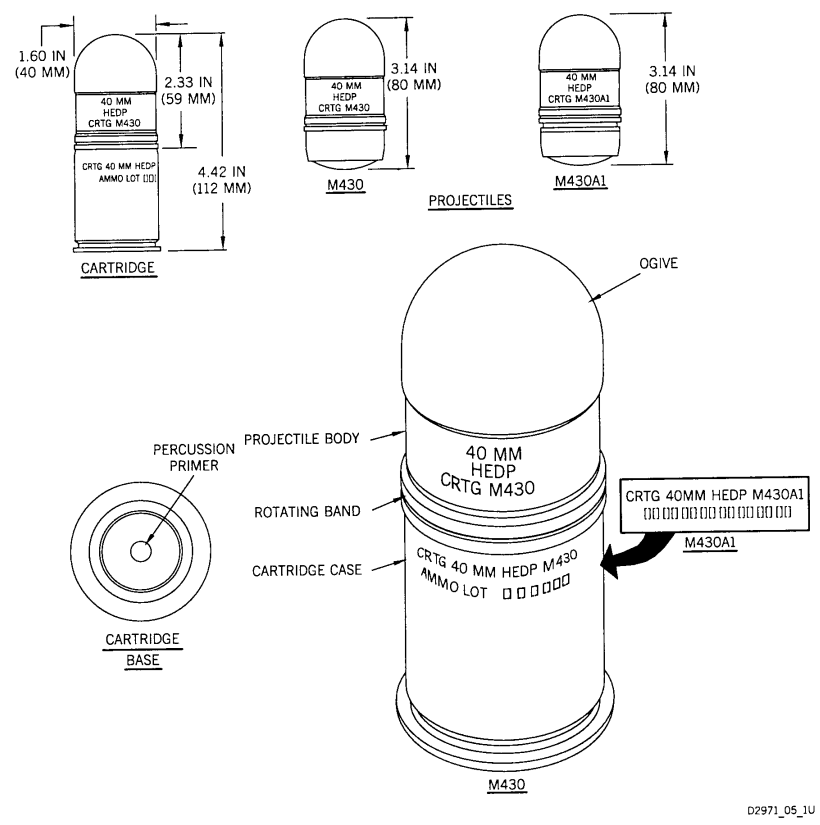

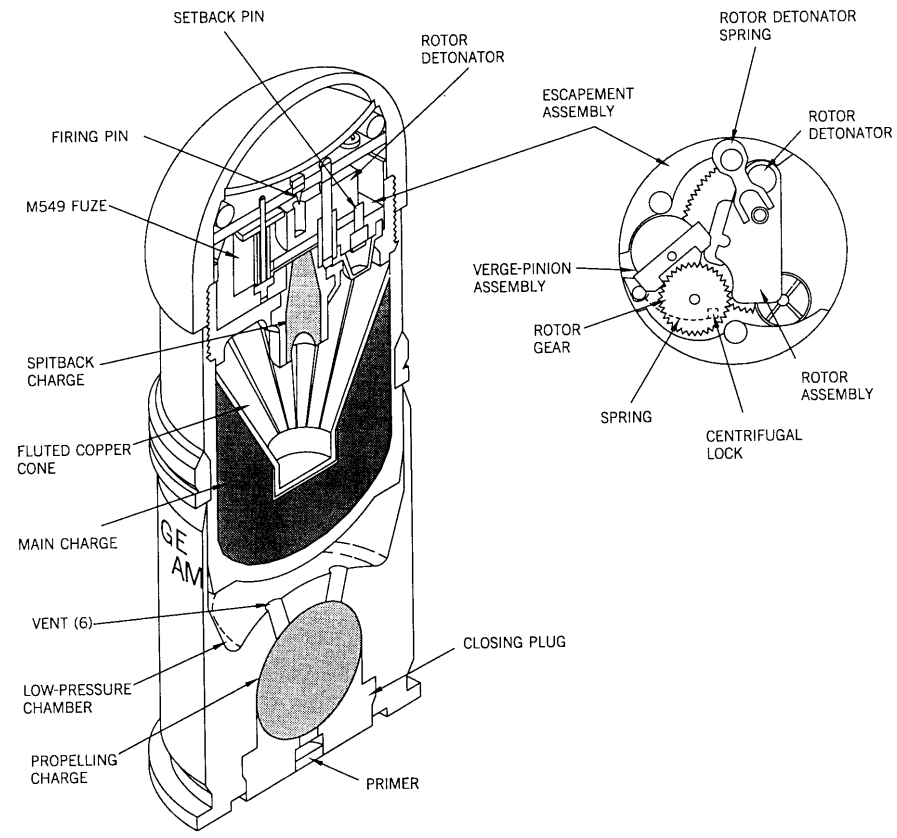

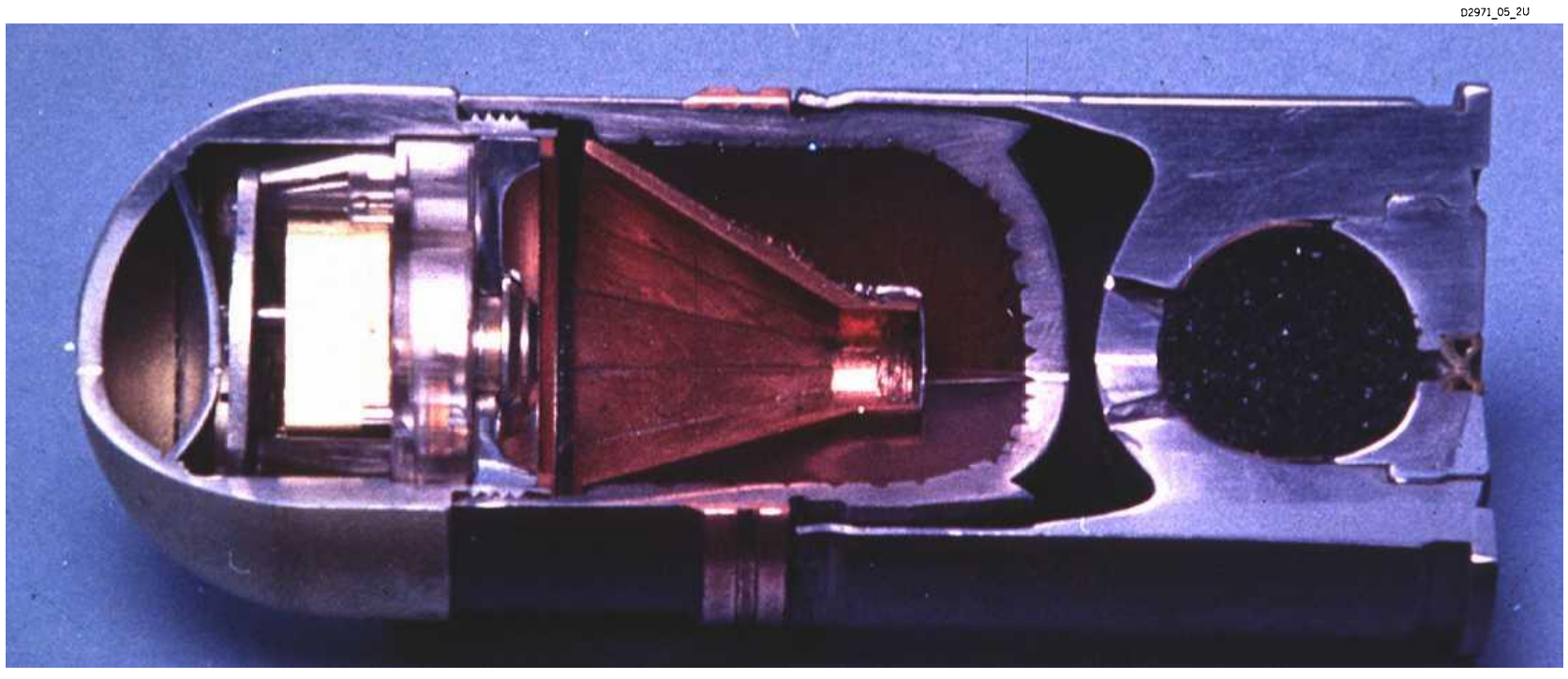

Hazards of Initiation: Percussion-fired, Jet (Shaped Charge)
Do not touch, jar, disturb or move the item in any manner! Do not try to approach!

Nguy cơ kích nổ: Chạm nổ, Tia lực (Khối thuốc nổ lõm)
Không đụng vào, va đập hay cố dịch chuyển, di chuyển! Không cố gắng tiếp cận!

IMSMA: RGR 40mm M430 HE-DP US

General Information – Thông tin chung

Technical Name/Tên kỹ thuật: **Rifle Grenade Multiple, 40mm, M576; XM576E1**

Family/Nhóm: Rifle Grenade/Lựu phóng

Type/Loại: High Explosive, Multiple-Purpose/Thuốc nổ mạnh, đa dụng

Country of Origin/Nước sản xuất: United States / Hoa Kỳ

Diameter/Đường kính: 40.00mm

Length/Chiều dài: 67.00mm

Weight/Trọng lượng: 113.40g

Explosive/Filler Type – Thuốc nổ/Chất nhồi: Unknown/Không xác định

Net Explosive/Filler Weight – Khối lượng thuốc nổ/chất nhồi: Unknown/Không xác định

Appearance – Nhận dạng

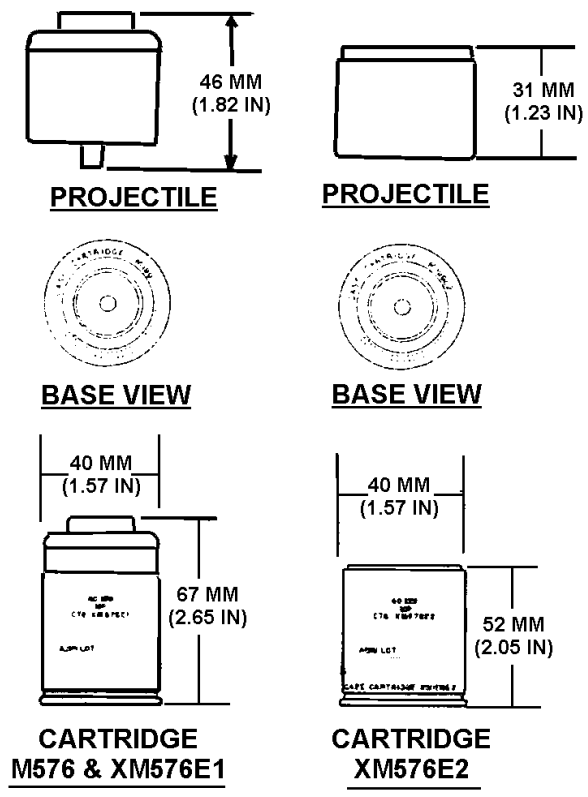

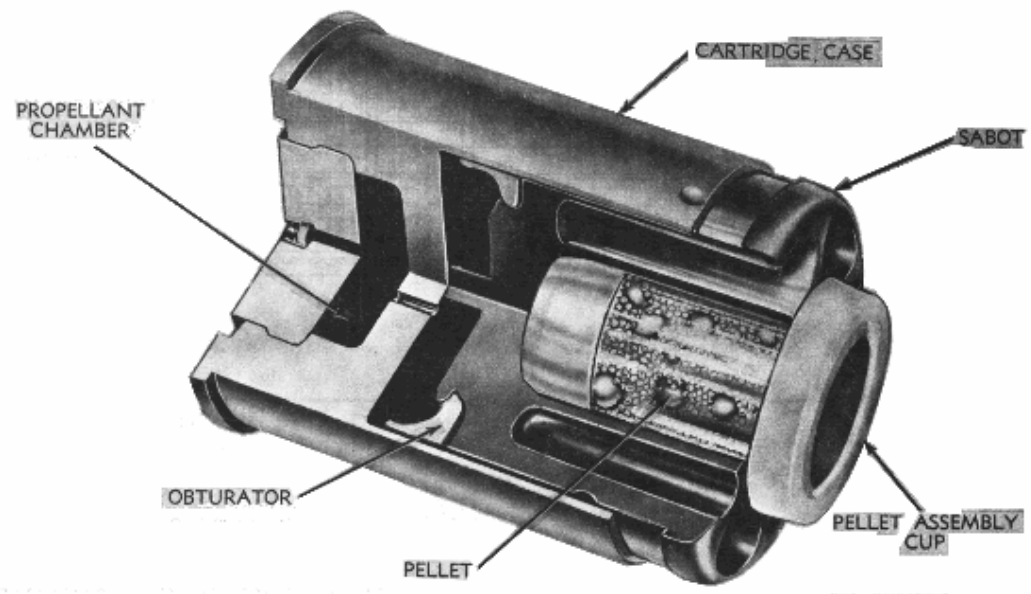

Hazards of Initiation: Unknown, Information Not Available
Do not jar, disturb or move the item in any manner! Review the Warning Page

Nguy cơ kích nổ: Chưa biết, Không có thông tin
Không va đập hay cố dịch chuyển, di chuyển! Xem lại Trang Cảnh báo

General Information – Thông tin chung

Technical Name/Tên kỹ thuật: **Rifle Grenade Multiple, 40mm, M684**

Family/Nhóm: Rifle Grenade/Lựu phóng

Type/Loại: High Explosive, Antipersonnel/Thuốc nổ mạnh, sát thương

Country of Origin/Nước sản xuất: United States / Hoa Kỳ

Diameter/Đường kính: 40.00mm

Length/Chiều dài: 79.00mm

Weight/Trọng lượng: 340.00g

Explosive/Filler Type – Thuốc nổ/Chất nhồi: Comp A

Net Explosive/Filler Weight – Khối lượng thuốc nổ/chất nhồi: 58.00g

Appearance – Nhận dạng

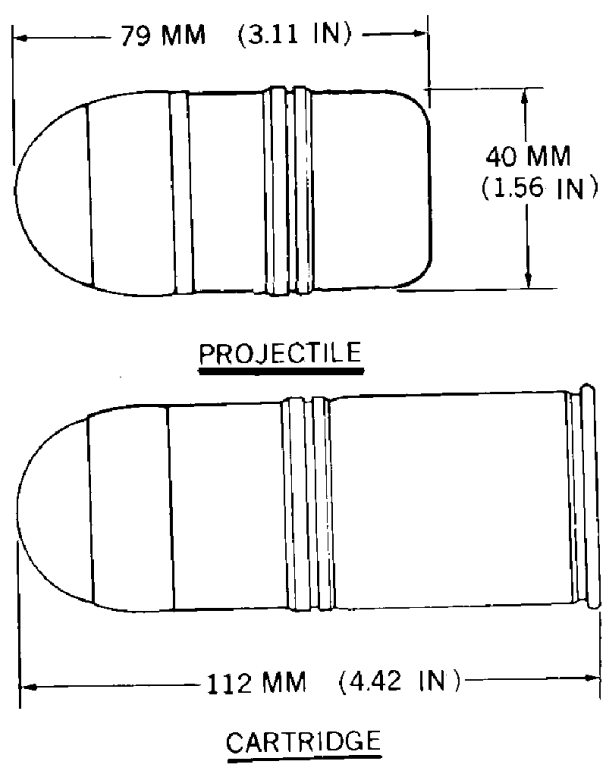

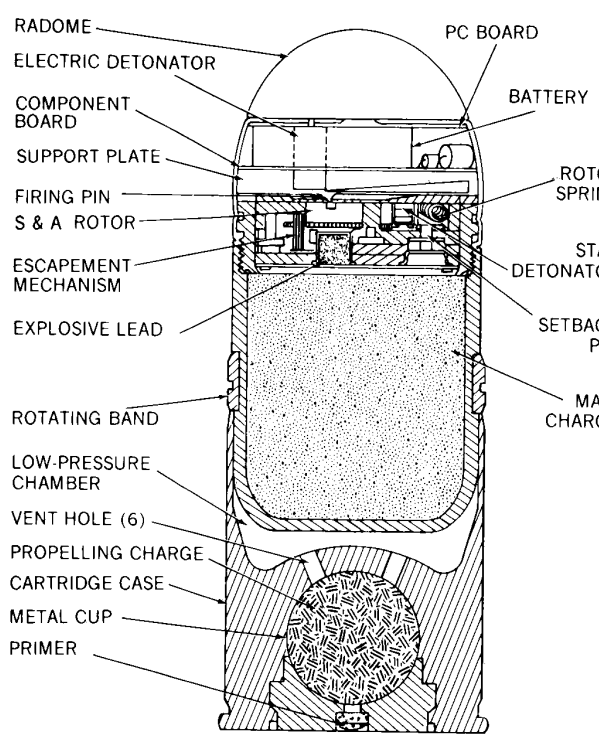

Hazards of Initiation: Proximity fuze with impact backup (XM596), Movement
Do not jar, disturb or move the item in any manner! Do not try to approach!

Nguy cơ kích nổ: Đầu cảm ứng khoảng cách với cơ chế chạm nổ dự phòng (XM596), Dịch chuyển
Không va đập hay cố dịch chuyển, di chuyển! Không cố gắng tiếp cận!

General Information – Thông tin chung

Technical Name/Tên kỹ thuật: **Grenade 85mm, HEAT-T, PG-7G**

Family/Nhóm: Rocket-Propelled Grenade/Lựu phóng từ rocket

Type/Loại: High Explosive, Anti-tank/Thuốc nổ mạnh, chống tăng

Country of Origin/Nước sản xuất: U.S.S.R / Liên Xô (cũ)

Diameter/Đường kính: 85.00mm

Length/Chiều dài: 899.00mm

Weight/Trọng lượng: 1.80kg

Explosive/Filler Type – Thuốc nổ/Chất nhồi: RDX

Net Explosive/Filler Weight – Khối lượng thuốc nổ/chất nhồi: 377.05g

Appearance – Nhận dạng

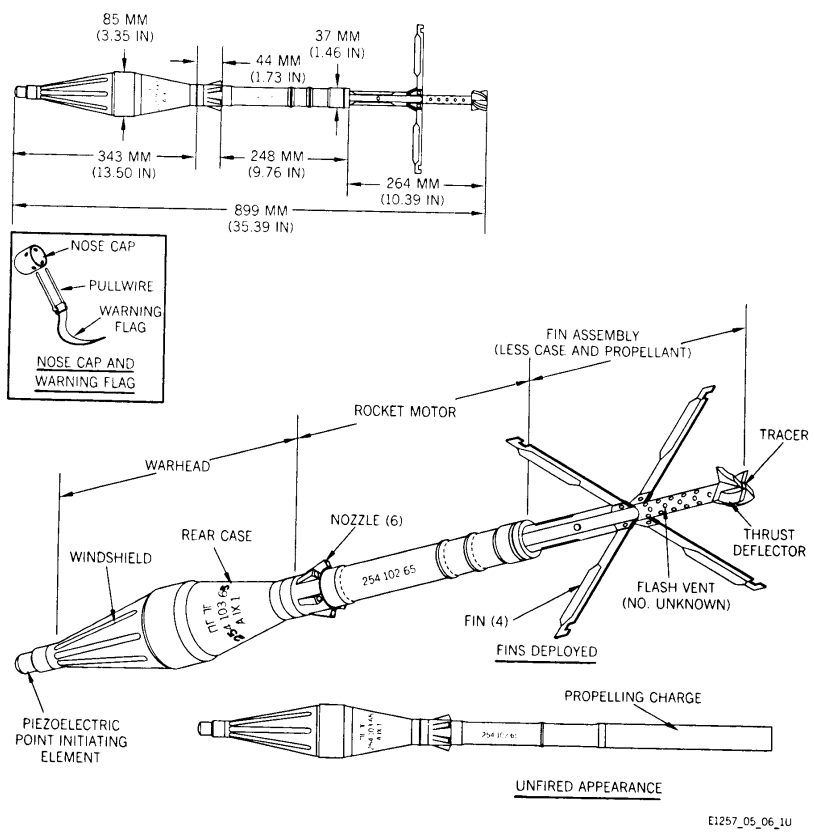

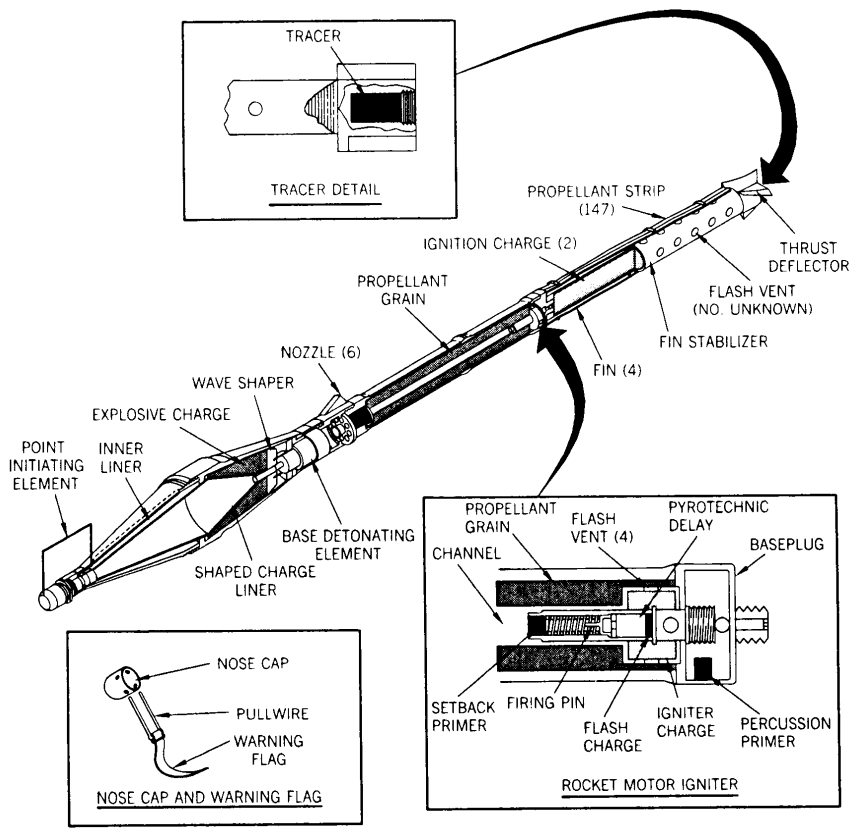

Hazards of Initiation: Point-initiating Base-detonating fuze, Setback-armed, Self-destruct feature, Jet, Lucky (Piezoelectric)
Do not touch, drop, strike, jar, disturb or move the item in any manner! Do not stress (change in temperature or cast in or out of shadow)! Do not try to approach!

Nguy cơ kích nổ: Đầu nổ chạm đầu nổ đuôi, Lên chốt (cài) bằng lực giật lùi, Tính năng tự hủy, Tia lực, Áp điện
Không đụng vào, thả rơi, va đập hay cố dịch chuyển, di chuyển! Không nén (thay đổi nhiệt độ hoặc ném vào/ném ra ngoài bóng râm)! Không cố gắng tiếp cận!

IMSMA: RGR PG-7 85mm HEAT USSR

General Information – Thông tin chung

Technical Name/Tên kỹ thuật: **Grenade 81mm, HEAT, PG-2**

Family/Nhóm: Rocket-Propelled Grenade/Lựu phóng từ rocket

Type/Loại: High Explosive, Anti-tank/Thuốc nổ mạnh, chống tăng

Country of Origin/Nước sản xuất: U.S.S.R / Liên Xô (cũ)

Diameter/Đường kính: 81.00mm

Length/Chiều dài: 665.00mm

Weight/Trọng lượng: 1.81kg

Explosive/Filler Type – Thuốc nổ/Chất nhồi: RDX/TNT

Net Explosive/Filler Weight – Khối lượng thuốc nổ/chất nhồi: 525.00g

Appearance – Nhận dạng

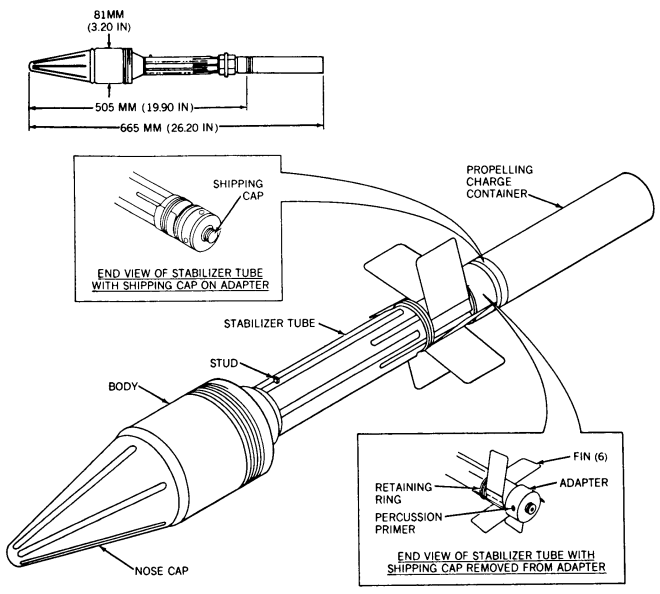

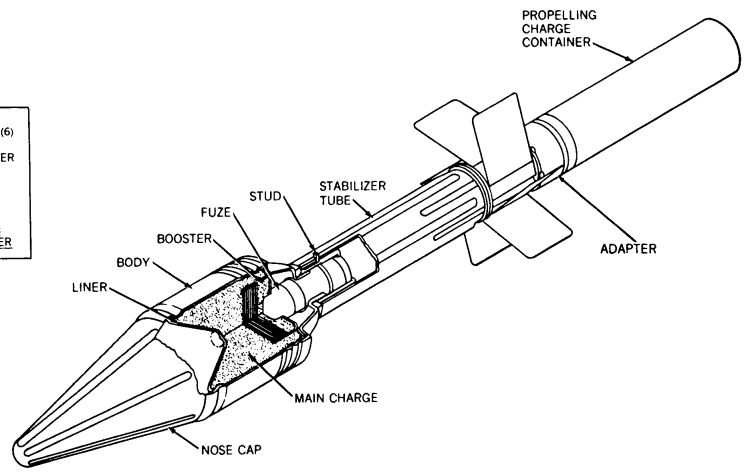

Hazards of Initiation: Impact-inertia-fired, Base-detonating fuze, Setback-armed, Self-destruct feature, Jet

Do not touch, jar, disturb or move the item in any manner! Do not try to approach!

Nguy cơ kích nổ: Đầu nổ chạm nổ quán tính, Lên chốt (cài) bằng lực giật lùi, Tính năng tự hủy, Tia lực

Không đụng vào, va đập hay cố dịch chuyển, di chuyển! Không cố gắng tiếp cận!

IMSMA: RGR PG-2 81mm HEAT USSR

General Information – Thông tin chung

Technical Name/Tên kỹ thuật: **U.S. CARTRIDGE, 40-MM, CLUSTER STAR, XM585, M585 (XM585E1), XM663, & XM664**

Family/Nhóm: Rifle Grenade / Lựu phóng

Type/Loại: Illumination / Pháo sáng

Country of Origin/Nước sản xuất: United States / Hoa Kỳ

Diameter/Đường kính: 41

Length/Chiều dài: 111

Weight/Trọng lượng: 168

Explosive/Filler Type – Thuốc nổ/Chất nhồi: Illuminant Composition

Net Explosive/Filler Weight – Khối lượng thuốc nổ/chất nhồi: 87

Appearance – Nhận dạng

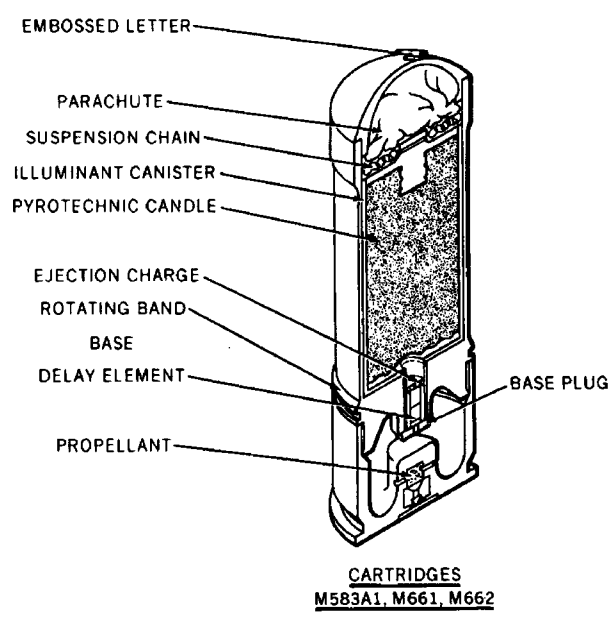

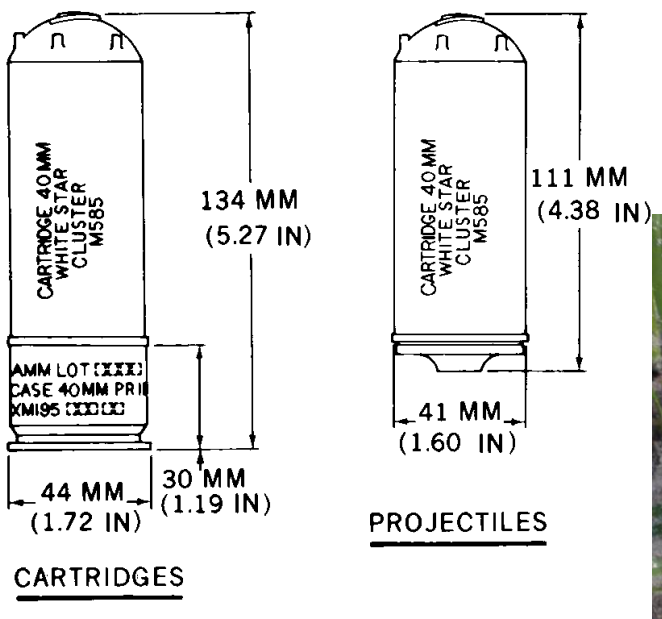

Hazards of Initiation: Ejection, Explosive (HE), Fire, Smoke/Incendiary

Nguy cơ kích nổ: Phun trào, Thuốc nổ mạnh, Lửa, Khói / Cháy

IMSMA: RGR, XM585 & 663 & 664 40mm ILLU US

General Information – Thông tin chung

Technical Name/Tên kỹ thuật: **U.S. CARTRIDGE, 40-MM, HE, FRAG M118**

Family/Nhóm: Rifle Grenade / Lựu phóng

Type/Loại: High Explosive, Fragmentation / Thuốc nổ mạnh, Phân mảnh

Country of Origin/Nước sản xuất: United States / Hoa Kỳ

Diameter/Đường kính: 40

Length/Chiều dài:

Weight/Trọng lượng:

Explosive/Filler Type – Thuốc nổ/Chất nhồi:

Net Explosive/Filler Weight – Khối lượng thuốc nổ/chất nhồi:

Appearance – Nhận dạng

Hazards of Initiation:

Nguy cơ kích nổ:

IMSMA: RGR M118 40-MM US

General Information – Thông tin chung

Technical Name/Tên kỹ thuật: **U.S. CARTRIDGE, 40-MM, HE, M397**

Family/Nhóm: Rifle Grenade / Lựu phóng

Type/Loại: High Explosive

Country of Origin/Nước sản xuất: United States / Hoa Kỳ

Diameter/Đường kính: 40

Length/Chiều dài: 76

Weight/Trọng lượng: 231

Explosive/Filler Type – Thuốc nổ/Chất nhồi: Octol

Net Explosive/Filler Weight – Khối lượng thuốc nổ/chất nhồi: 33

Appearance – Nhận dạng

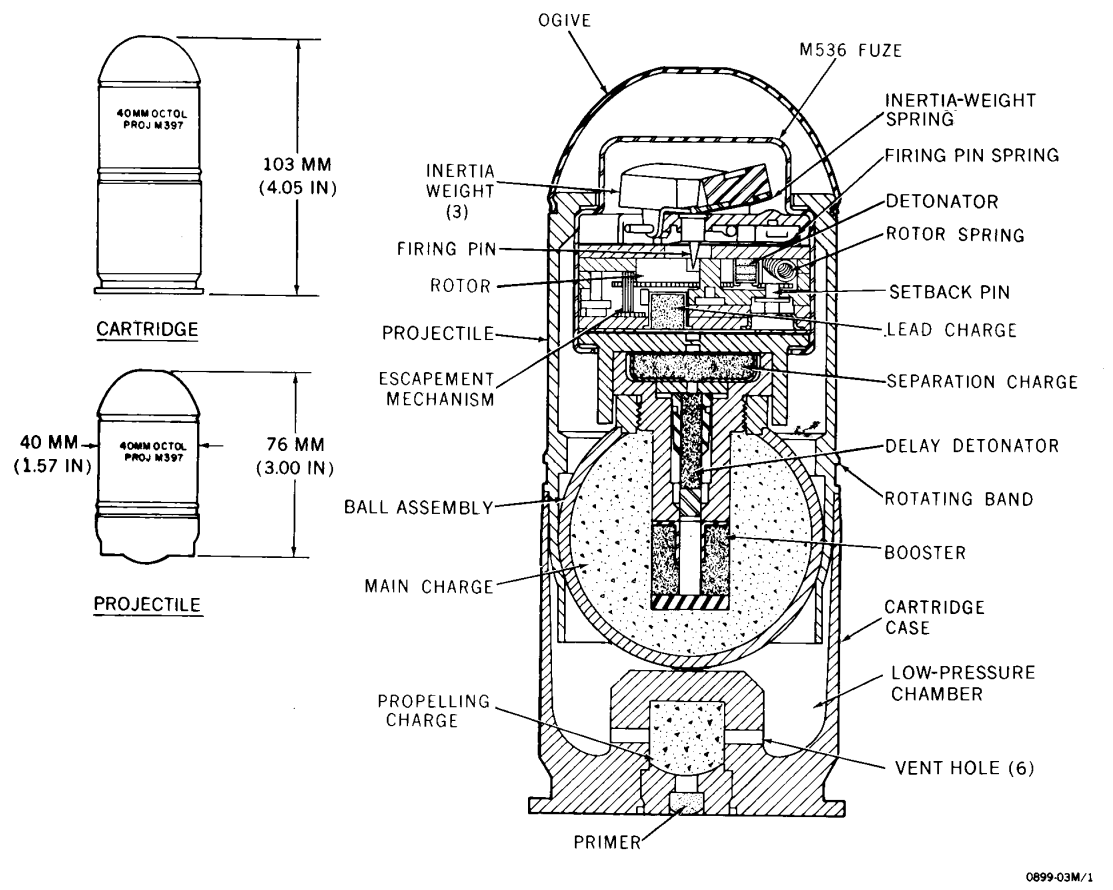

Hazards of Initiation: Explosive (HE), Frag, Movement

Nguy cơ kích nổ: Thuốc nổ mạnh, Phân mảnh, Dịch chuyển

IMSMA: RGR M397 40-MM US

General Information – Thông tin chung

Technical Name/Tên kỹ thuật: ***U.S. GRENADE, HAND, CN, ABC-M25A1***

Family/Nhóm: Hand Grenade / Lựu đạn cầm tay

Type/Loại: Riot Control / Chống bạo loạn

Country of Origin/Nước sản xuất: United States / Hoa Kỳ

Diameter/Đường kính: 75

Length/Chiều dài: 84

Weight/Trọng lượng: 227

Explosive/Filler Type – Thuốc nổ/Chất nhồi: CN

Net Explosive/Filler Weight – Khối lượng thuốc nổ/chất nhồi: 94

Appearance – Nhận dạng

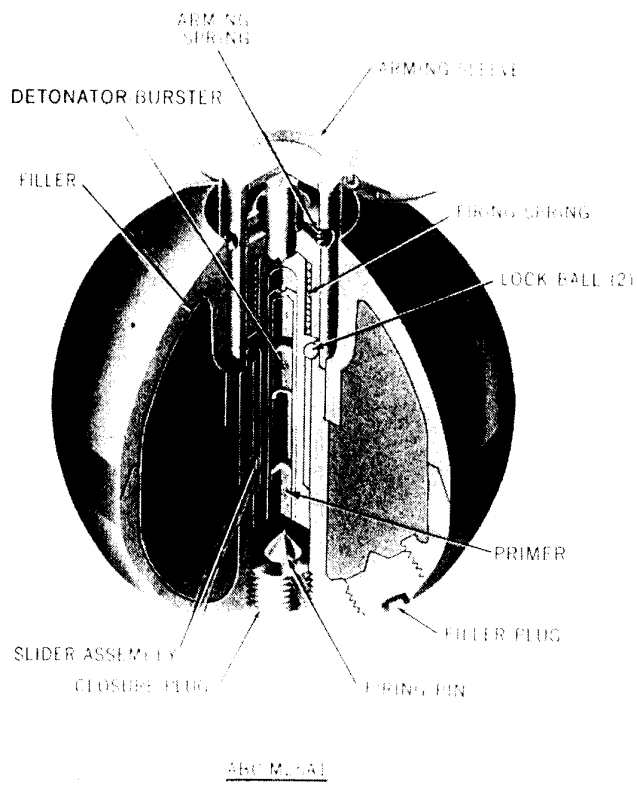

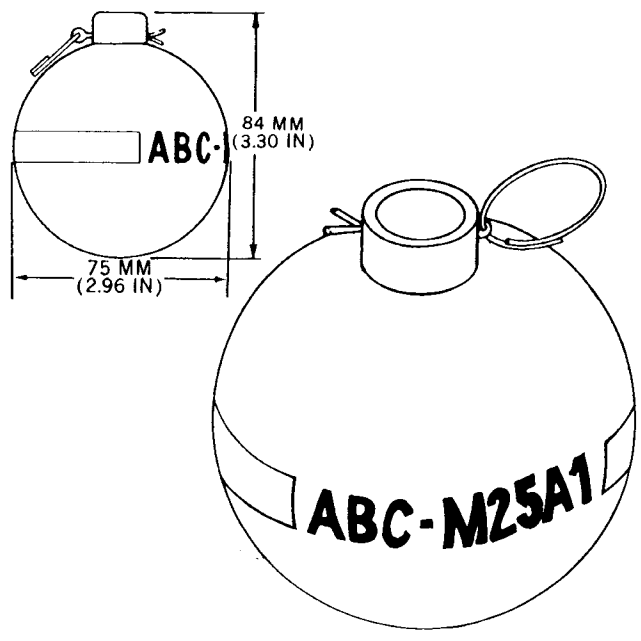

Hazards of Initiation: Chemical, Fire, Smoke/Incendiary

Nguy cơ kích nổ: Hóa chất, Lửa, Khói, Cháy

IMSMA: HGR ABC-M25A1 US

General Information – Thông tin chung

Technical Name/Tên kỹ thuật: **U.S. GRENADE, HAND, FRAG, M26A2 & M57**

Family/Nhóm: Hand Grenade / Lựu đạn cầm tay

Type/Loại: High Explosive, Fragmentation / Thuốc nổ mạnh, Phân mảnh

Country of Origin/Nước sản xuất: United States / Hoa Kỳ

Diameter/Đường kính: 57

Length/Chiều dài: 99

Weight/Trọng lượng: 454

Explosive/Filler Type – Thuốc nổ/Chất nhồi: Composition B

Net Explosive/Filler Weight – Khối lượng thuốc nổ/chất nhồi: 155

Appearance – Nhận dạng

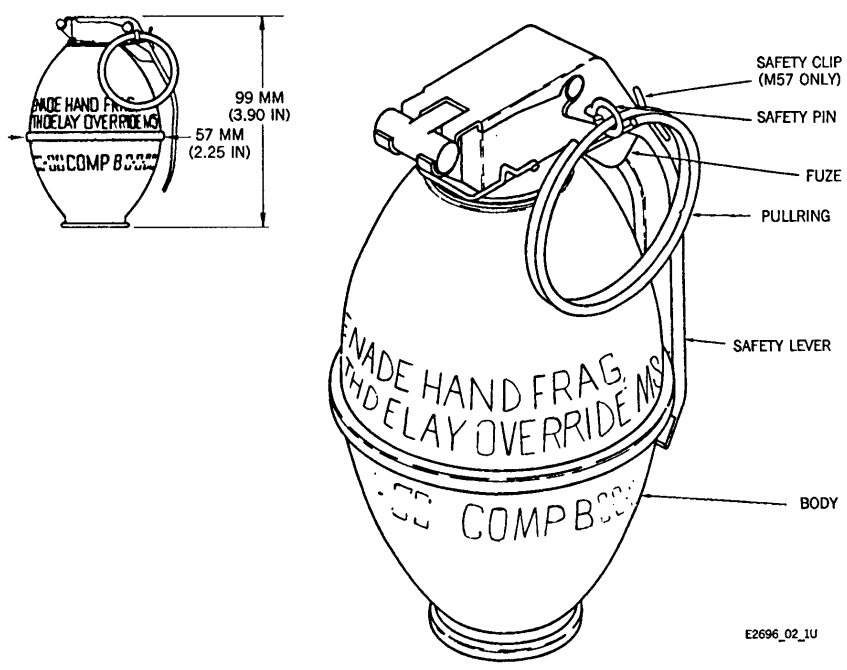

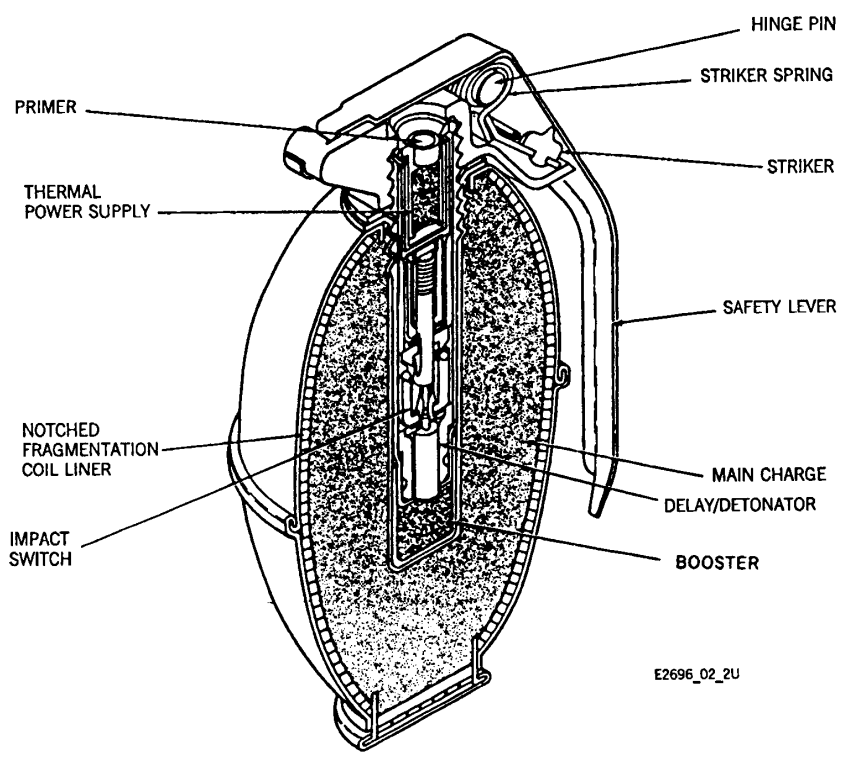

Hazards of Initiation: Cocked-Striker, Explosive (HE), Frag

Nguy cơ kích nổ: Cò mổ (Búa gõ), Thuốc nổ mạnh, Phân mảnh

IMSMA: HGR M26A2 & M57 HE FRAG US

General Information – Thông tin chung

Technical Name/Tên kỹ thuật: **CHINESE (P.R.) GRENADE, HAND, FRAGMENTATION, M 46**

Family/Nhóm: Hand Grenade / Lựu đạn cầm tay

Type/Loại: High Explosive, Fragmentation / Thuốc nổ mạnh, Phân mảnh

Country of Origin/Nước sản xuất: China / Trung Quốc

Diameter/Đường kính: 51

Length/Chiều dài: 142

Weight/Trọng lượng: 487

Explosive/Filler Type – Thuốc nổ/Chất nhồi: TNT

Net Explosive/Filler Weight – Khối lượng thuốc nổ/chất nhồi: 49

Appearance – Nhận dạng

Hazards of Initiation: Explosive (HE), Frag

Nguy cơ kích nổ: Thuốc nổ mạnh, Phân mảnh

IMSMA: HGR M 46 HE FRAG China

General Information – Thông tin chung

Technical Name/Tên kỹ thuật: **USSR Hand Grenade M64 HE FRAG**

Family/Nhóm: Hand Grenade / Lựu đạn cầm tay

Type/Loại: High Explosive, Fragmentation / Thuốc nổ mạnh, Phân mảnh

Country of Origin/Nước sản xuất: U.S.S.R / Liên Xô (cũ)

Diameter/Đường kính:

Length/Chiều dài:

Weight/Trọng lượng:

Explosive/Filler Type – Thuốc nổ/Chất nhồi:

Net Explosive/Filler Weight – Khối lượng thuốc nổ/chất nhồi:

Appearance – Nhận dạng

Hazards of Initiation:

Nguy cơ kích nổ:

IMSMA: HGR M64 HE FRAG USSR

General Information – Thông tin chung

Technical Name/Tên kỹ thuật: **U.S.S.R. GRENADE, HAND, DEFENSIVE, F-1**

Family/Nhóm: Hand Grenade / Lựu đạn cầm tay

Type/Loại: High Explosive, Fragmentation / Thuốc nổ mạnh, Phân mảnh

Country of Origin/Nước sản xuất: U.S.S.R / Liên Xô (cũ)

Diameter/Đường kính: 55

Length/Chiều dài: 117

Weight/Trọng lượng: 699

Explosive/Filler Type – Thuốc nổ/Chất nhồi: TNT

Net Explosive/Filler Weight – Khối lượng thuốc nổ/chất nhồi: 51

Appearance – Nhận dạng

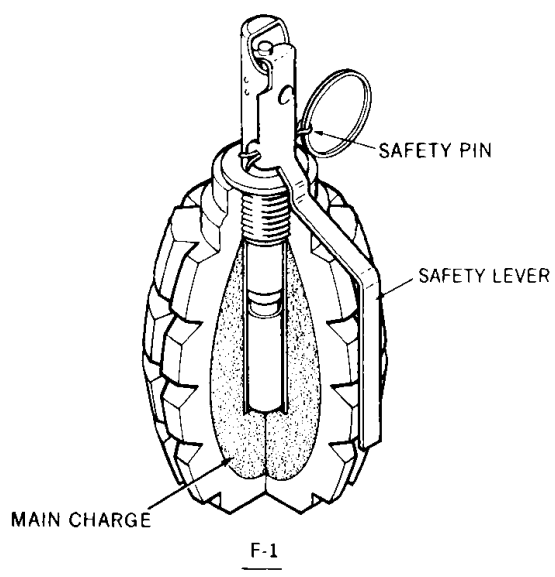

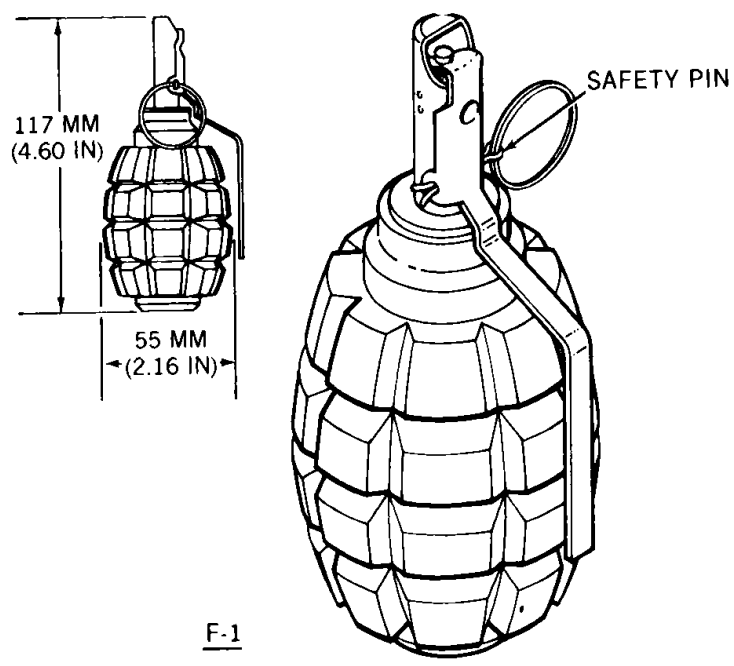

Hazards of Initiation: Boobytrap, Cocked-Striker, Explosive (HE), Frag

Nguy cơ kích nổ: Bẫy mìn, Cò mổ (Búa gõ), Thuốc nổ mạnh, Phân mảnh

IMSMA: HGR F-1 HE FRAG Defensive USSR

General Information – Thông tin chung

Technical Name/Tên kỹ thuật: **U.S.S.R. GRENADE, HAND, DEFENSIVE, RG-42**

Family/Nhóm: Hand Grenade / Lựu đạn cầm tay

Type/Loại: High Explosive, Fragmentation / Thuốc nổ mạnh, Phân mảnh

Country of Origin/Nước sản xuất: U.S.S.R / Liên Xô (cũ)

Diameter/Đường kính: 54

Length/Chiều dài: 121

Weight/Trọng lượng: 440

Explosive/Filler Type – Thuốc nổ/Chất nhồi: TNT

Net Explosive/Filler Weight – Khối lượng thuốc nổ/chất nhồi: 119

Appearance – Nhận dạng

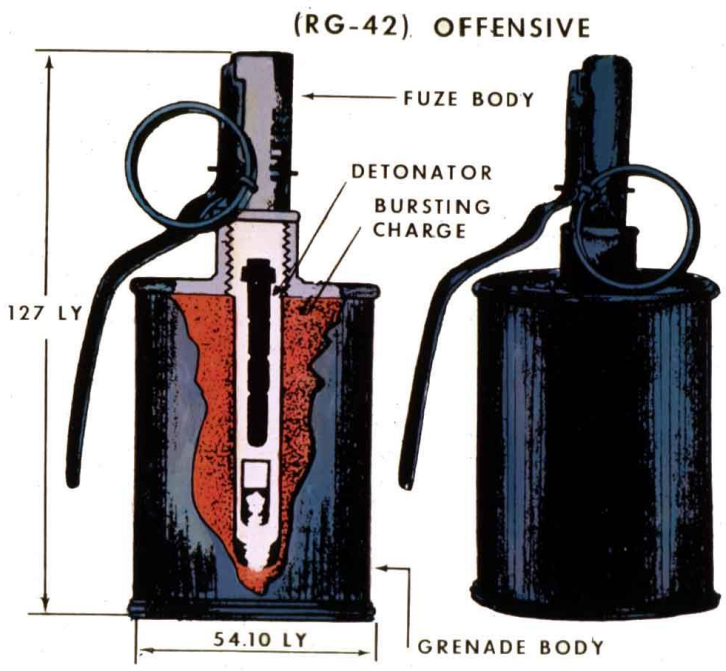

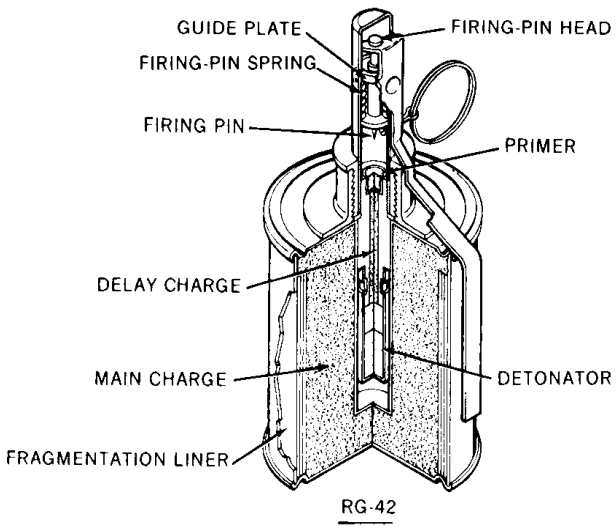

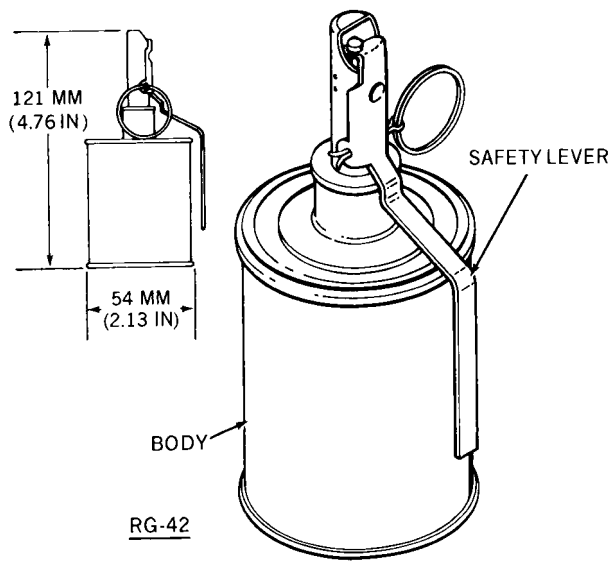

Hazards of Initiation: Boobytrap, Cocked-Striker, Explosive (HE), Frag

Nguy cơ kích nổ: Bẫy mìn, Cò mổ (Búa gõ), Thuốc nổ mạnh, Phân mảnh

IMSMA: HGR RG-42 HE FRAG Defensive USSR

General Information – Thông tin chung

Technical Name/Tên kỹ thuật: **Vietnamese Grenade Rifle 52mm Incendiary**

Family/Nhóm: Rifle Grenade / Lựu phóng

Type/Loại: Incendiary / Cháy

Country of Origin/Nước sản xuất: Viet Nam / Việt Nam

Diameter/Đường kính: 52

Length/Chiều dài:

Weight/Trọng lượng:

Explosive/Filler Type – Thuốc nổ/Chất nhồi:

Net Explosive/Filler Weight – Khối lượng thuốc nổ/chất nhồi:

Appearance – Nhận dạng

Hazards of Initiation:

Nguy cơ kích nổ:

IMSMA: RGR Model Unknown 52mm Incendiary VN

General Information – Thông tin chung

Technical Name/Tên kỹ thuật: **VIETNAMESE GRENADE, HAND, FRAGMENTATION, WITH REVERSE-ACTION FUZE**

Family/Nhóm: Hand Grenade / Lựu đạn cầm tay

Type/Loại: High Explosive, Fragmentation / Thuốc nổ mạnh, Phân mảnh

Country of Origin/Nước sản xuất: Viet Nam / Việt Nam

Diameter/Đường kính: 51

Length/Chiều dài: 102

Weight/Trọng lượng:

Explosive/Filler Type – Thuốc nổ/Chất nhồi:

Net Explosive/Filler Weight – Khối lượng thuốc nổ/chất nhồi:

Appearance – Nhận dạng

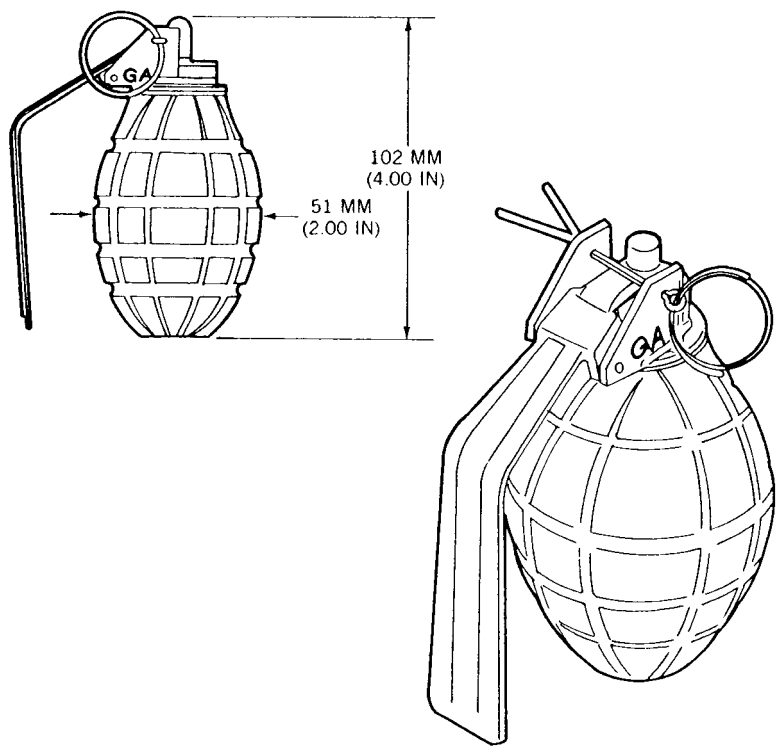

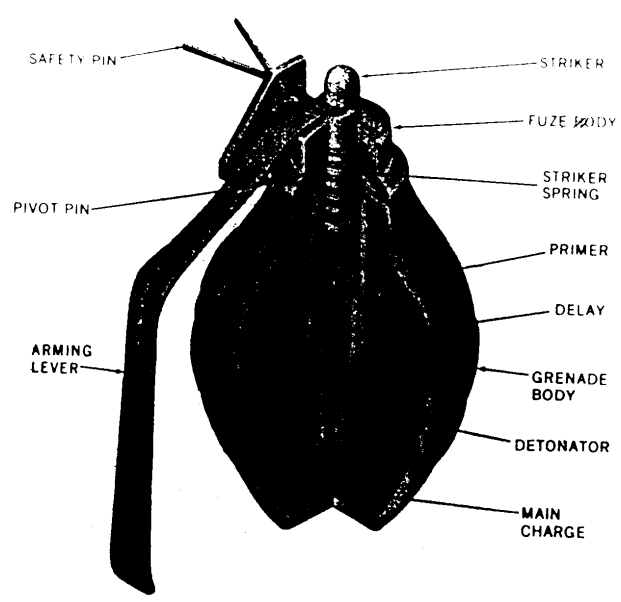

Hazards of Initiation: Boobytrap, Explosive (HE), Frag

Nguy cơ kích nổ: Bẫy mìn, Thuốc nổ mạnh, Phân mảnh

IMSMA: HGR Model Unknown 51mm HE FRAG VN

General Information – Thông tin chung

Technical Name/Tên kỹ thuật: **VIETNAMESE GRENADE, RIFLE, HEAT, MODEL UNKNOWN**

Family/Nhóm: Rifle Grenade / Lựu phóng

Type/Loại: High Explosive, Anti-tank / Thuốc nổ mạnh chống tăng

Country of Origin/Nước sản xuất: Viet Nam / Việt Nam

Diameter/Đường kính: 45

Length/Chiều dài: 286

Weight/Trọng lượng: 595

Explosive/Filler Type – Thuốc nổ/Chất nhồi: TNT

Net Explosive/Filler Weight – Khối lượng thuốc nổ/chất nhồi: 113

Appearance – Nhận dạng

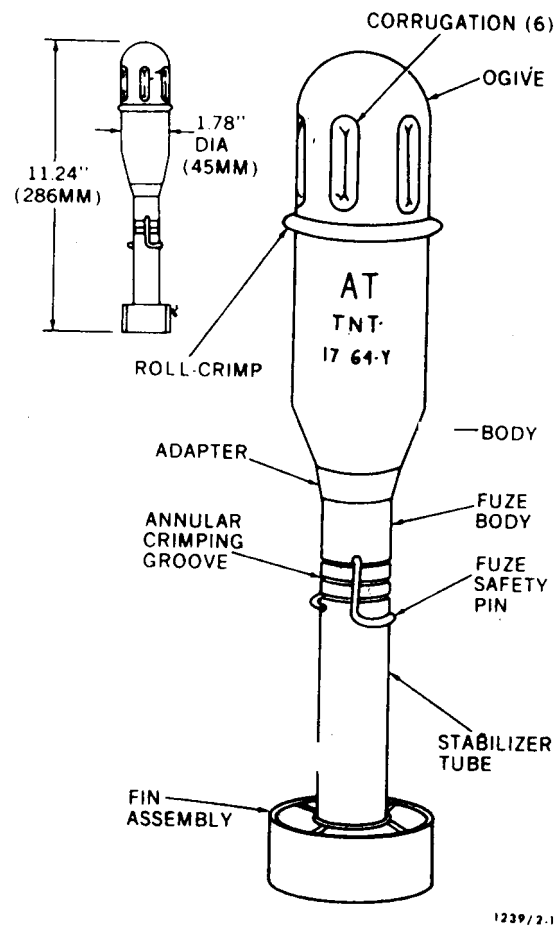

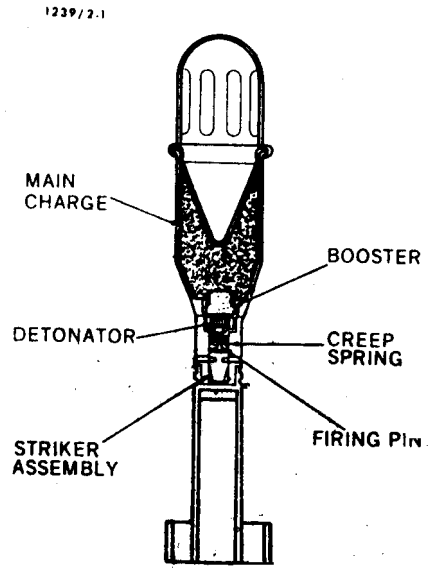

Hazards of Initiation: Explosive (HE), Frag, Jet (HEAT or Shaped Charge)

Nguy cơ kích nổ: Thuốc nổ mạnh, Phân mảnh, Khối nổ lõm chống tăng

IMSMA: RGR Model Unknown 45mm HEAT VN

General Information – Thông tin chung

Technical Name/Tên kỹ thuật: **VIETNAMESE MORTAR ROUND, RIFLE, IMPROVISED GRENADE MORTAR, SMOOTH BODIED WITH CYLINDRICAL FUZE, MODEL UNKNOWN**

Family/Nhóm: Rifle Grenade / Lựu phóng

Type/Loại: High Explosive / Thuốc nổ mạnh

Country of Origin/Nước sản xuất: Viet Nam / Việt Nam

Diameter/Đường kính: 48

Length/Chiều dài: 203

Weight/Trọng lượng:

Explosive/Filler Type – Thuốc nổ/Chất nhồi:

Net Explosive/Filler Weight – Khối lượng thuốc nổ/chất nhồi:

Appearance – Nhận dạng

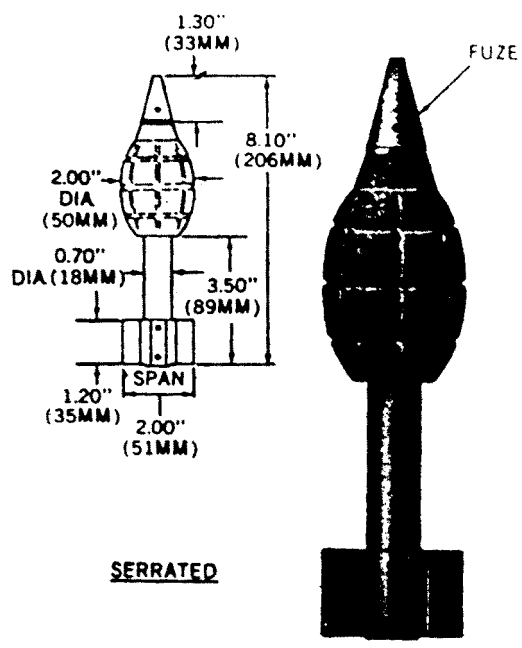

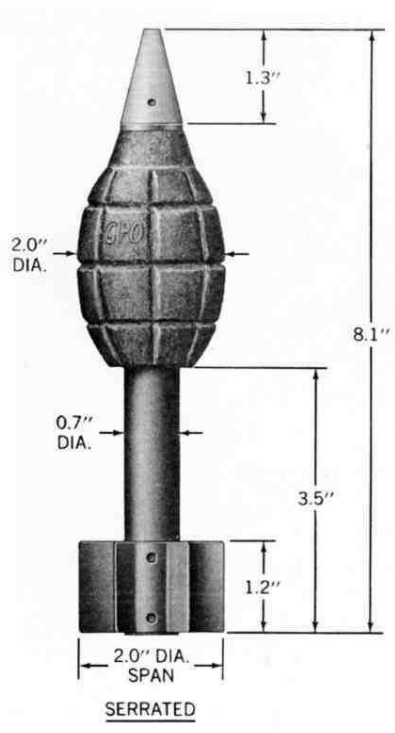

Hazards of Initiation: Explosive (HE), Frag

Nguy cơ kích nổ: Thuốc nổ mạnh, Phân mảnh

IMSMA: RGR IMPROVISED MOR 50mm HE VN

General Information – Thông tin chung

Technical Name/Tên kỹ thuật: **POLISH GRENADES, HEAT, MODEL PGN-60 & PRACTICE PGN-60CH**

Family/Nhóm: Rifle Grenade / Lựu phóng

Type/Loại: High Explosive, Anti-tank / Thuốc nổ mạnh chống tăng

Country of Origin/Nước sản xuất: Poland / Ba Lan

Diameter/Đường kính: 68

Length/Chiều dài: 406

Weight/Trọng lượng: 581

Explosive/Filler Type – Thuốc nổ/Chất nhồi: RDX / TNT

Net Explosive/Filler Weight – Khối lượng thuốc nổ/chất nhồi: 218

Appearance – Nhận dạng

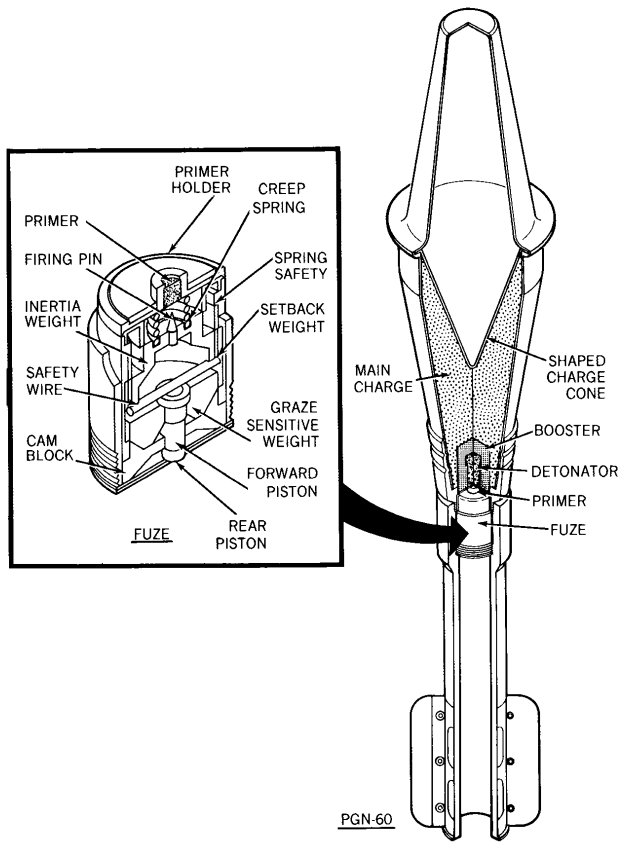

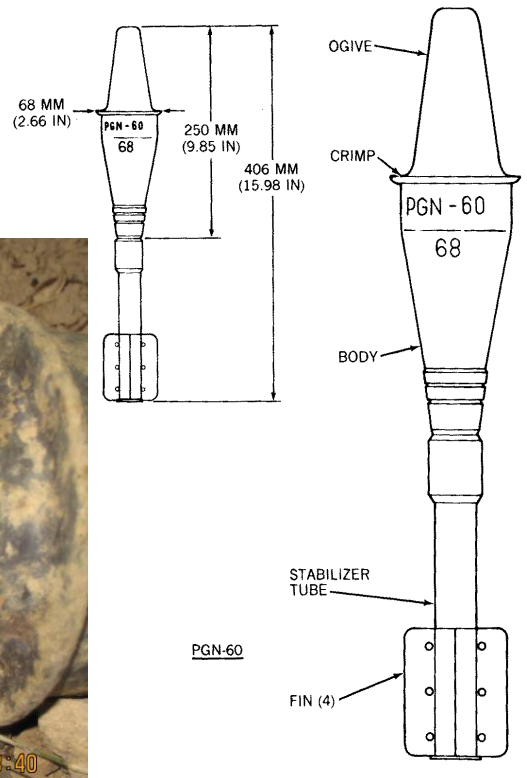

Hazards of Initiation: Cocked-Striker, Explosive (HE), Frag Jet (HEAT or Shaped Charge)

Nguy cơ kích nổ: Cò mổ (Búa gõ), Thuốc nổ mạnh, Phân mảnh, Khối nổ lõm chống tăng

IMSMA: RGR PGN-60 68mm HEAT Poland

General Information – Thông tin chung

Technical Name/Tên kỹ thuật: **FRENCH GRENADE, HAND, FRAG, MODEL 1915 F1**

Family/Nhóm: Hand Grenade / Lựu đạn cầm tay

Type/Loại: High Explosive, Fragmentation / Thuốc nổ mạnh, Phân mảnh

Country of Origin/Nước sản xuất: France / Pháp

Diameter/Đường kính: 64

Length/Chiều dài: 163

Weight/Trọng lượng: 680

Explosive/Filler Type – Thuốc nổ/Chất nhồi: Schneiderite

Net Explosive/Filler Weight – Khối lượng thuốc nổ/chất nhồi:

Appearance – Nhận dạng

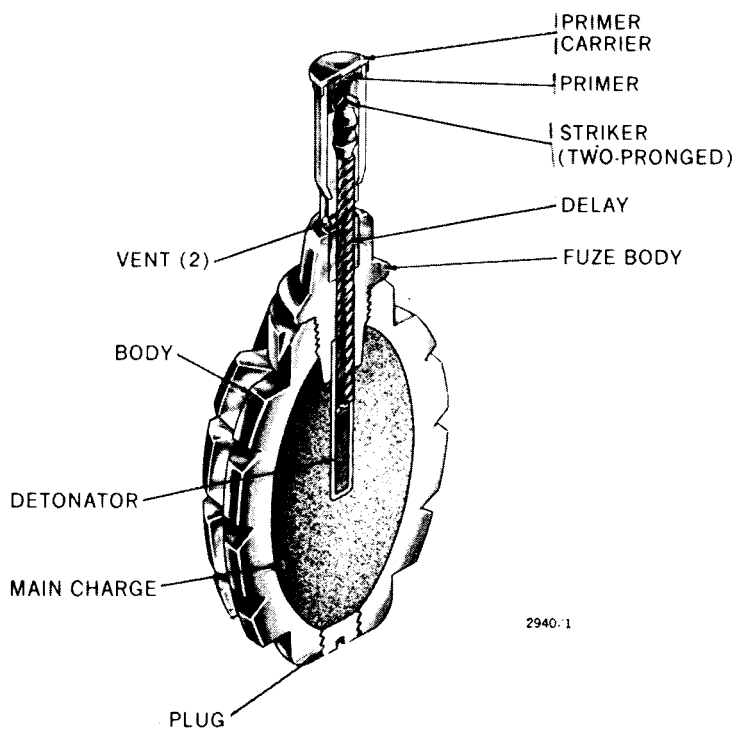

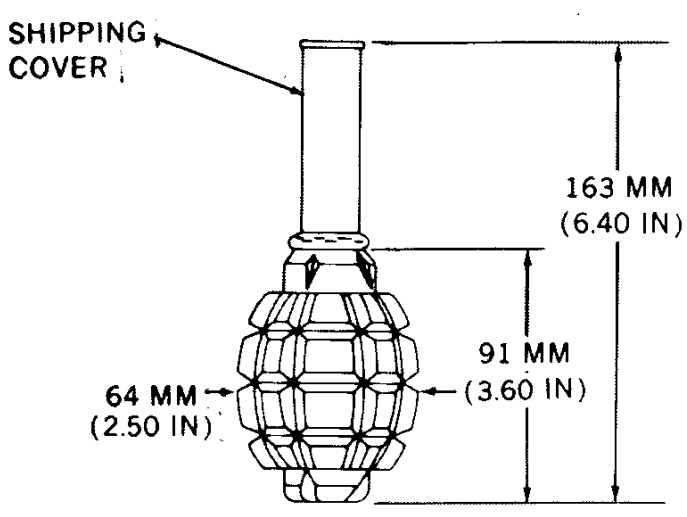

Hazards of Initiation: Cocked-Striker, Explosive (HE), Frag

Nguy cơ kích nổ: Cò mổ (Búa gõ), Thuốc nổ mạnh, Phân mảnh

IMSMA: HGR MODEL 1915 F1 HE FRAG FRANCE

General Information – Thông tin chung

Technical Name/Tên kỹ thuật: **FRENCH GRENADE, HAND, FRAG, MODELS 1937, 37 M 46**

Family/Nhóm: Hand Grenade / Lựu đạn cầm tay

Type/Loại: High Explosive, Fragmentation / Thuốc nổ mạnh, Phân mảnh

Country of Origin/Nước sản xuất: France / Pháp

Diameter/Đường kính: 55

Length/Chiều dài: 100

Weight/Trọng lượng: 540

Explosive/Filler Type – Thuốc nổ/Chất nhồi: TNT

Net Explosive/Filler Weight – Khối lượng thuốc nổ/chất nhồi: 56

Appearance – Nhận dạng

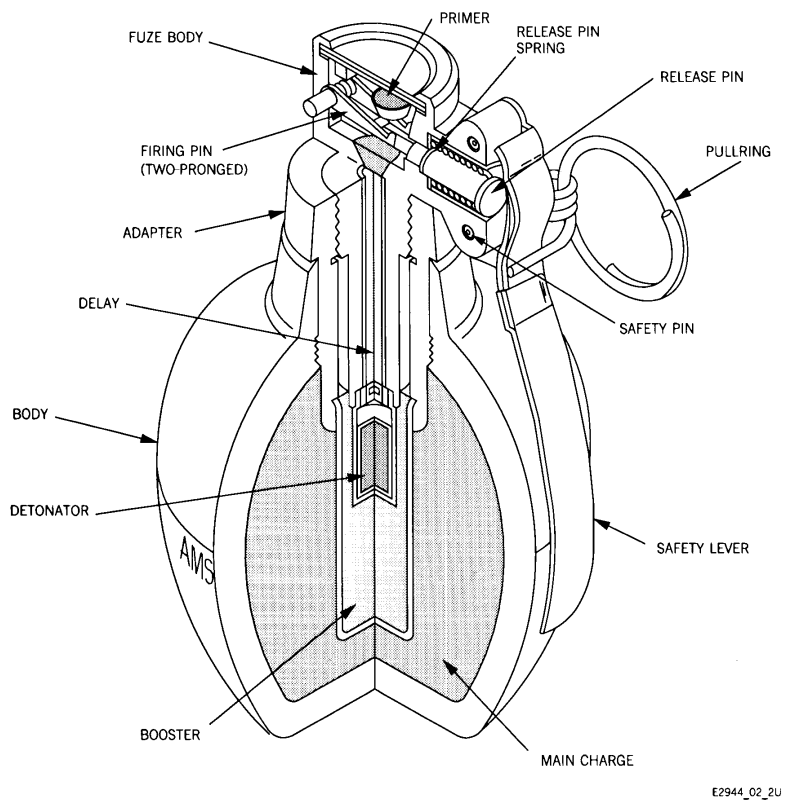

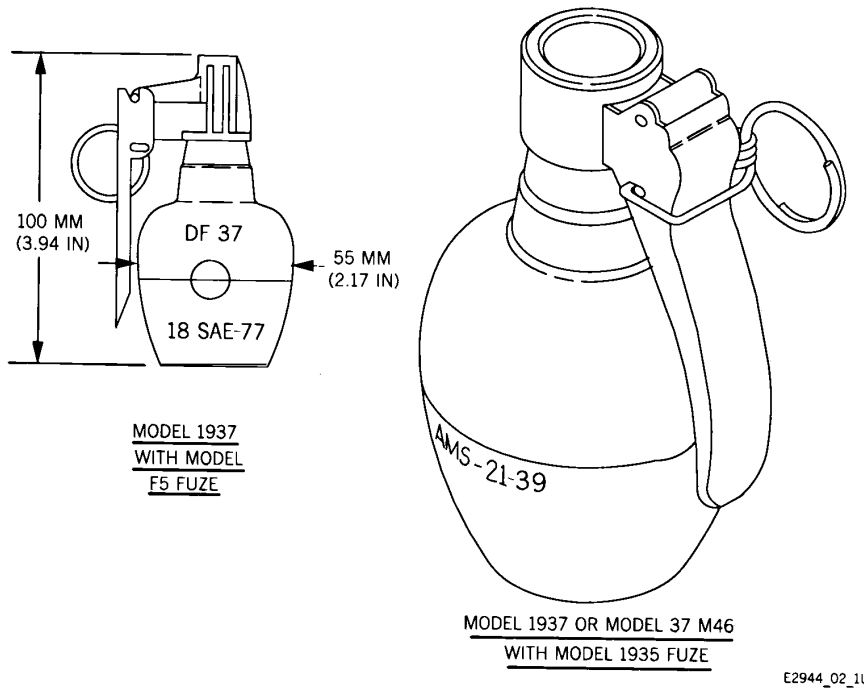

Hazards of Initiation: Explosive (HE), Frag, Movement

Nguy cơ kích nổ: Thuốc nổ mạnh, Phân mảnh, Dịch chuyển

IMSMA: HGR MODEL 1937 M46 HE FRAG FRANCE

General Information – Thông tin chung

Technical Name/Tên kỹ thuật: **JAPANESE GRENADE, FRAG, HAND/DISCHARGER, TYPE 91**

Family/Nhóm: Hand Grenade / Lựu đạn cầm tay

Type/Loại: High Explosive, Fragmentation / Thuốc nổ mạnh, Phân mảnh

Country of Origin/Nước sản xuất: Japan

Diameter/Đường kính: 51

Length/Chiều dài: 127

Weight/Trọng lượng: 589

Explosive/Filler Type – Thuốc nổ/Chất nhồi: TNT

Net Explosive/Filler Weight – Khối lượng thuốc nổ/chất nhồi: 62

Appearance – Nhận dạng

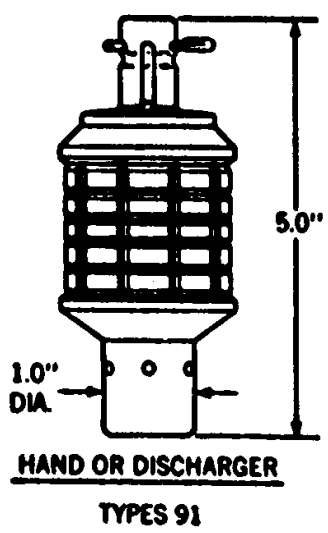

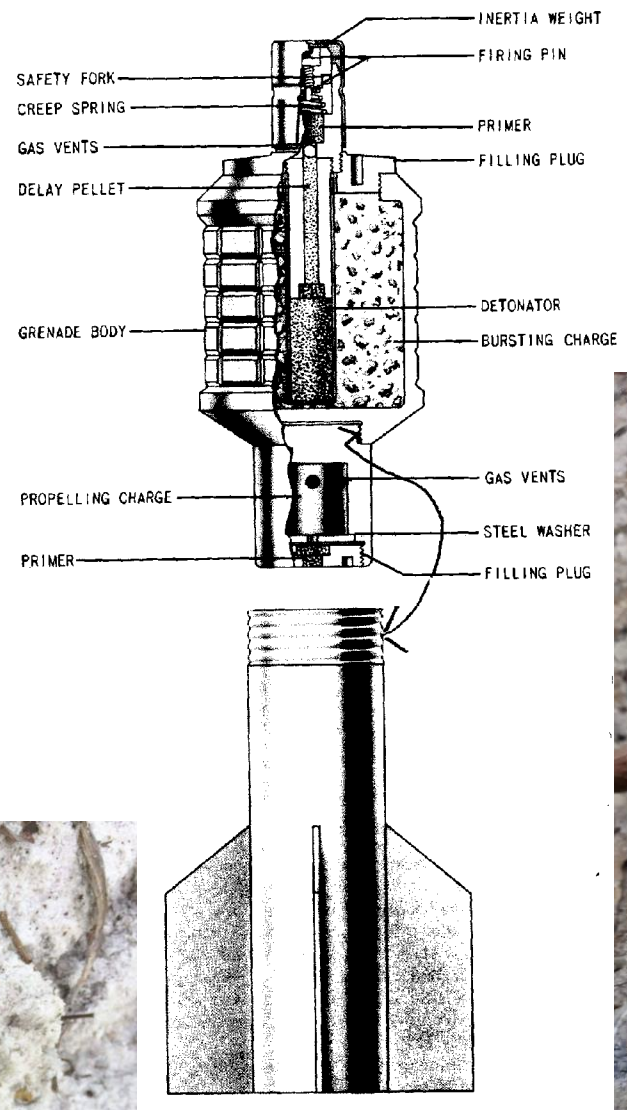

Hazards of Initiation: Explosive (HE), Frag

Nguy cơ kích nổ: Thuốc nổ mạnh, Phân mảnh

IMSMA: HGR TYPE 91 HE FRAG JAPAN

General Information – Thông tin chung

Technical Name/Tên kỹ thuật: **JAPANESE GRENADE, HAND, FRAGMENTATION, TYPE 97**

Family/Nhóm: Hand Grenade / Lựu đạn cầm tay

Type/Loại: High Explosive, Fragmentation / Thuốc nổ mạnh, Phân mảnh

Country of Origin/Nước sản xuất: Japan / Nhật Bản

Diameter/Đường kính: 51

Length/Chiều dài: 102

Weight/Trọng lượng: 544

Explosive/Filler Type – Thuốc nổ/Chất nhồi: TNT

Net Explosive/Filler Weight – Khối lượng thuốc nổ/chất nhồi: 62

Appearance – Nhận dạng

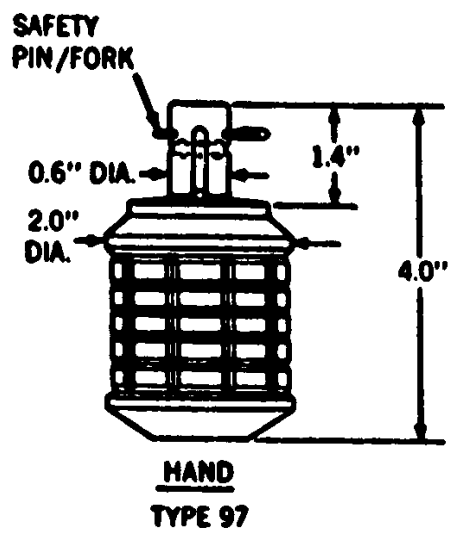

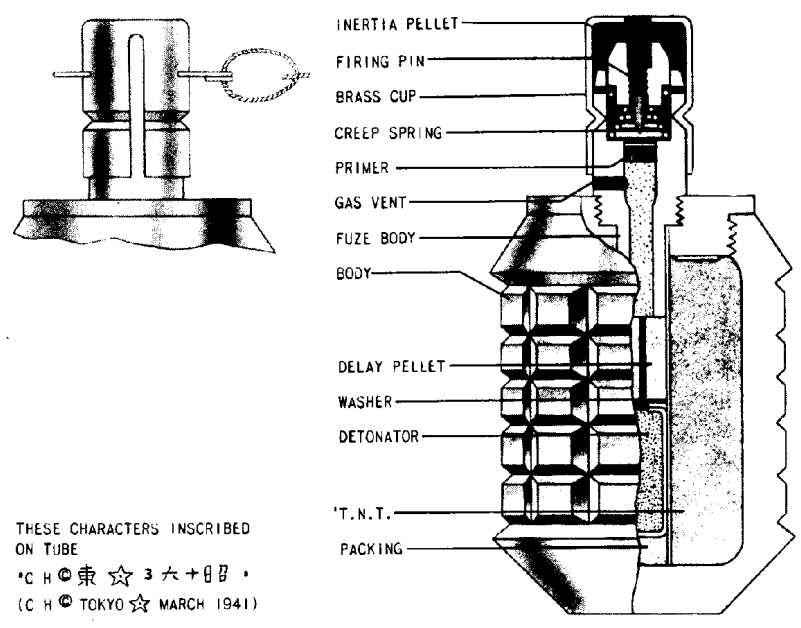

Hazards of Initiation: Explosive (HE), Frag

Nguy cơ kích nổ: Thuốc nổ mạnh, Phân mảnh

IMSMA: HGR TYPE 97 HE FRAG JAPAN

General Information – Thông tin chung

Technical Name/Tên kỹ thuật: **JAPANESE GRENADE, INCENDIARY, RIFLE**

Family/Nhóm: Rifle Grenade / Lựu phóng

Type/Loại: Incendiary, WP / Đạn cháy, Phốt-pho trắng

Country of Origin/Nước sản xuất: Japan / Nhật Bản

Diameter/Đường kính: 47

Length/Chiều dài: 254

Weight/Trọng lượng: 458

Explosive/Filler Type – Thuốc nổ/Chất nhồi: White Phosphorous, Plasticized

Net Explosive/Filler Weight – Khối lượng thuốc nổ/chất nhồi: 226

Appearance – Nhận dạng

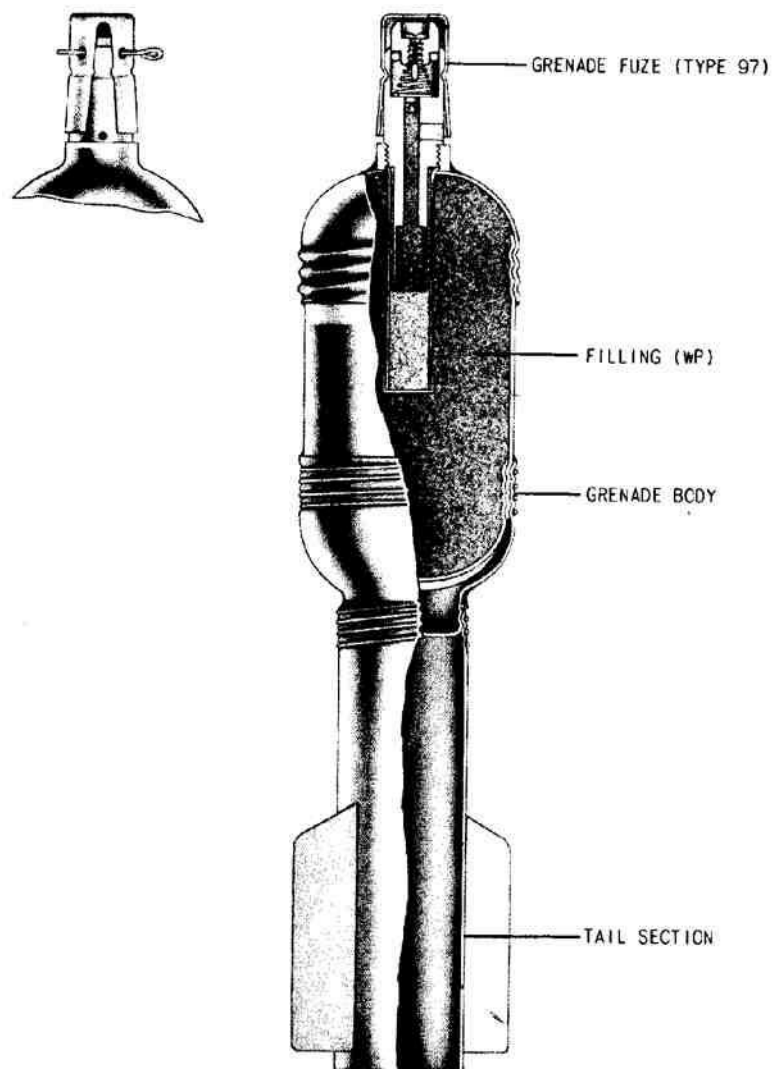

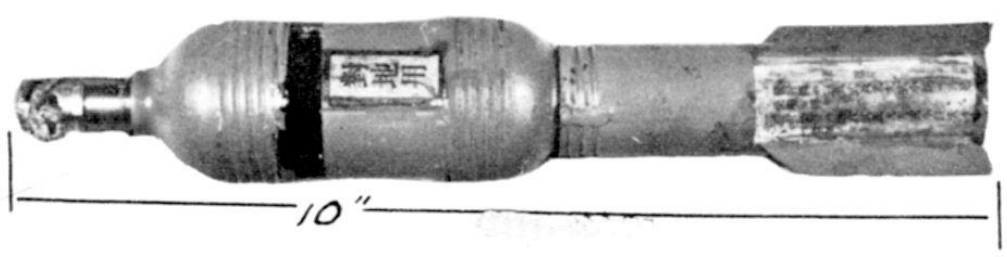

Hazards of Initiation: Explosive (HE), Fire, Frag, White Phosphorus (WP)

Nguy cơ kích nổ: Thuốc nổ mạnh, Lửa, Phân mảnh, Phốt-pho trắng

IMSMA: **RGR Model Unknown 50mm INCENDIARY WP JAPAN**

General Information – Thông tin chung

Technical Name/Tên kỹ thuật: **U.K. GRENADE, HAND, APERS, FRAG, NO. 36M MK 1**

Family/Nhóm: Hand Grenade / Lựu đạn cầm tay

Type/Loại: High Explosive, Fragmentation / Thuốc nổ mạnh, Phân mảnh

Country of Origin/Nước sản xuất: United Kingdom / Anh Quốc

Diameter/Đường kính: 61

Length/Chiều dài: 102

Weight/Trọng lượng: 773

Explosive/Filler Type – Thuốc nổ/Chất nhồi: Amatol

Net Explosive/Filler Weight – Khối lượng thuốc nổ/chất nhồi: 71

Appearance – Nhận dạng

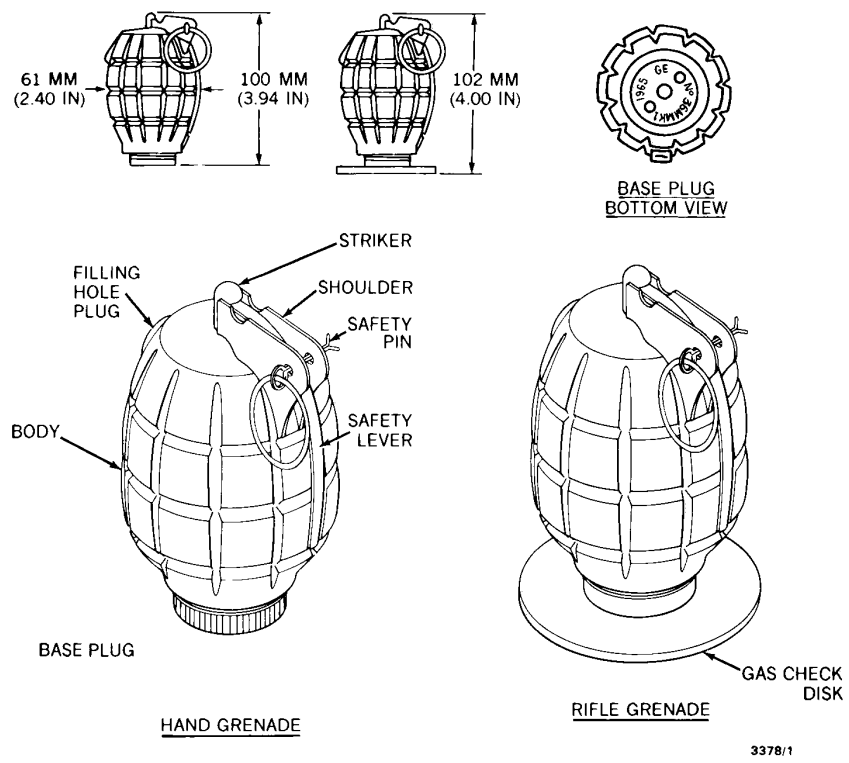

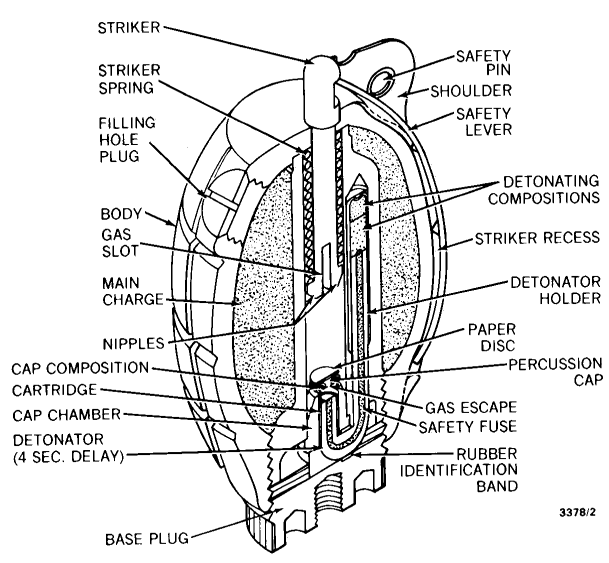

Hazards of Initiation: Explosive (HE), Frag

Nguy cơ kích nổ: Thuốc nổ mạnh, Phân mảnh

IMSMA: HGR NO.36M MK1 APERS FRAG HE UK

General Information – Thông tin chung

Technical Name/Tên kỹ thuật: **GERMAN GRENADE, HAND, HEAT, MODEL AZ-58-K-100**

Family/Nhóm: Hand Grenade / Lựu đạn cầm tay

Type/Loại: High Explosive, Anti-tank / Thuốc nổ mạnh chống tăng

Country of Origin/Nước sản xuất: Germany / Đức

Diameter/Đường kính: 94

Length/Chiều dài: 285

Weight/Trọng lượng: 861

Explosive/Filler Type – Thuốc nổ/Chất nhồi: RDX

Net Explosive/Filler Weight – Khối lượng thuốc nổ/chất nhồi: 377

Appearance – Nhận dạng

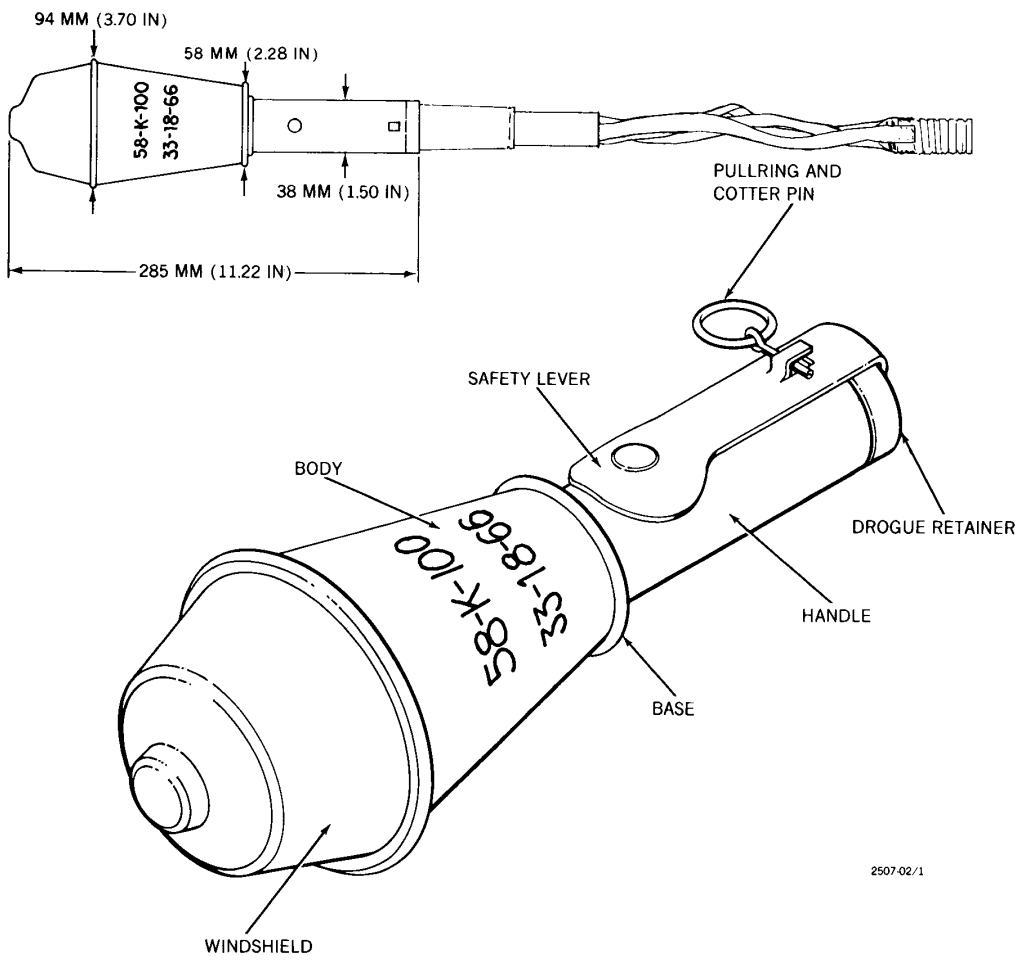

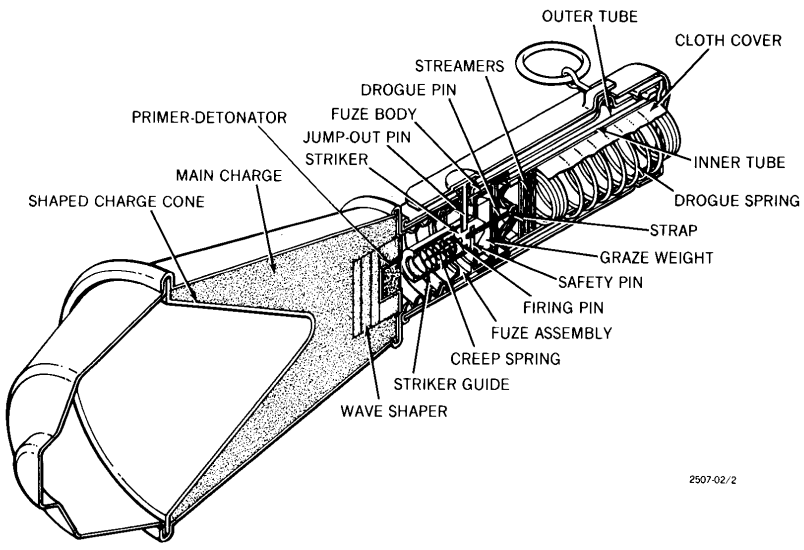

Hazards of Initiation: Cocked-Striker, Explosive (HE), Frag, Movement

Nguy cơ kích nổ: Cò mổ (Búa gõ), Thuốc nổ mạnh, Phân mảnh, Dịch chuyển

IMSMA: HGR AZ-58-K-100 HEAT GERMANY

General Information – Thông tin chung

Technical Name/Tên kỹ thuật: **U.S. CHARGE, DIVERSIONARY, MK 141 MOD 0**

Family/Nhóm: Hand Grenade / Lựu đạn cầm tay

Type/Loại: Diversionary / Nghi binh

Country of Origin/Nước sản xuất: United States / Hoa Kỳ

Diameter/Đường kính: 45

Length/Chiều dài: 124

Weight/Trọng lượng: 105

Explosive/Filler Type – Thuốc nổ/Chất nhồi: Alluminium / Carbon / Potassium Perclorate

Net Explosive/Filler Weight – Khối lượng thuốc nổ/chất nhồi: 17

Appearance – Nhận dạng

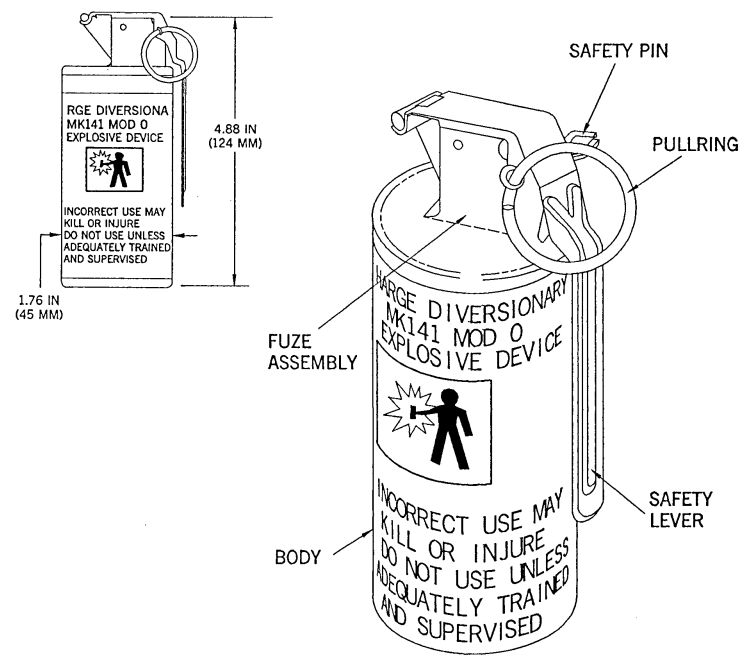

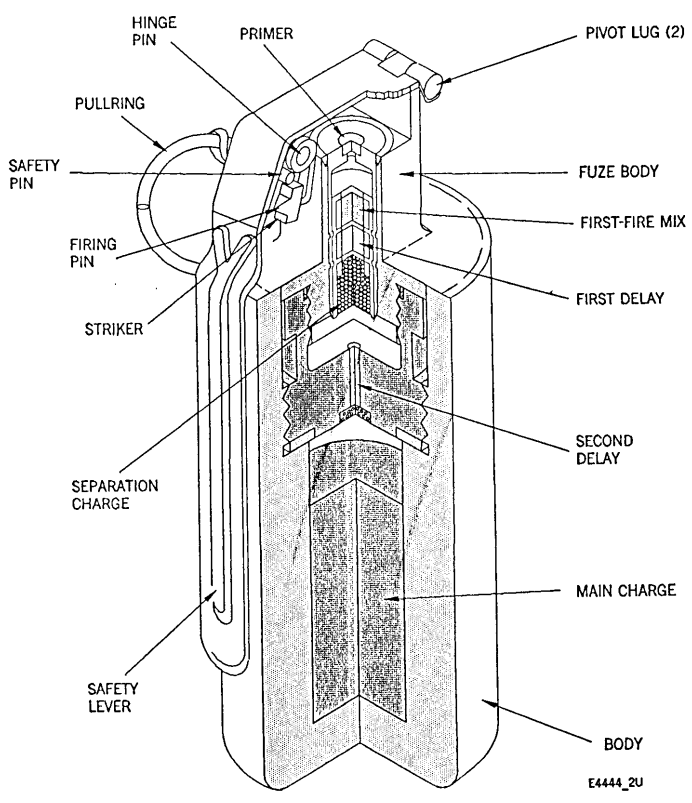

Hazards of Initiation: Cocked-Striker, Explosive (HE), Fire, Frag, Intense Light

Nguy cơ kích nổ: Cò mổ (Búa gõ), Thuốc nổ mạnh, Lửa, Phân mảnh, Ánh sáng mạnh

IMSMA: HGR MK 141 MOD 0 DIVERSIONARY CHARGE, US

D

Mortars
Đạn cối

General Information – Thông tin chung

Technical Name/Tên kỹ thuật: **Mortar 60mm, HE, M49**

Family/Nhóm: Mortar/Đạn cối

Type/Loại: High Explosive/Thuốc nổ mạnh

Country of Origin/Nước sản xuất: United States / Hoa Kỳ

Diameter/Đường kính: 60.00mm

Length/Chiều dài: 183.00mm

Weight/Trọng lượng: 1.41kg

Explosive/Filler Type – Thuốc nổ/Chất nhồi: TNT

Net Explosive/Filler Weight – Khối lượng thuốc nổ/chất nhồi: 190.00g

Appearance – Nhận dạng

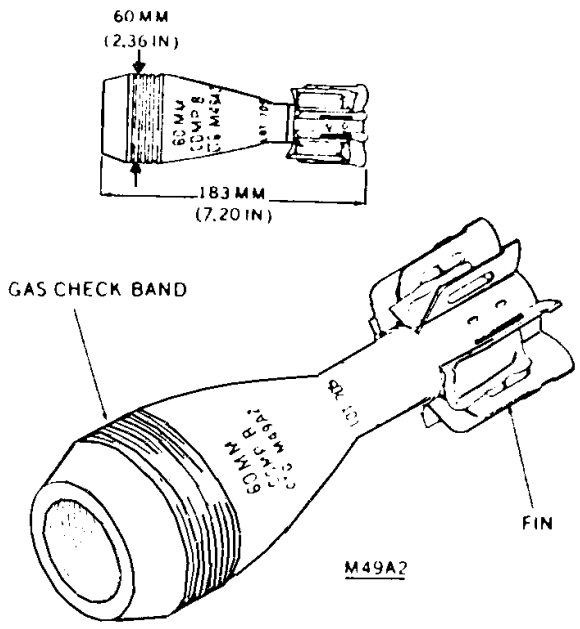

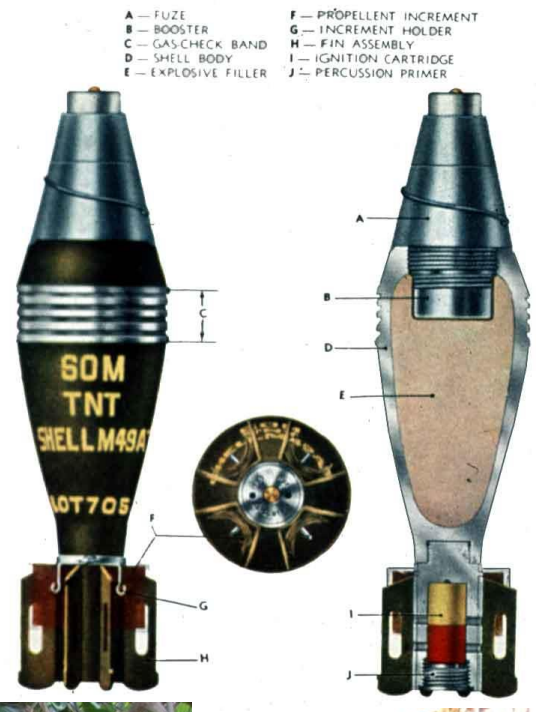

Hazards of Initiation: Movement, Fuze Type Unkown
Do not touch, jar, disturb or move the item in any manner!

Nguy cơ kích nổ: Dịch chuyển, Loại đầu nổ chưa xác định
Không đụng vào, va đập hay cố dịch chuyển, di chuyển!

IMSMA: MOR M49 60mm HE US

General Information – Thông tin chung

Technical Name/Tên kỹ thuật: **Mortar 60mm, HE, M720 & M888**

Family/Nhóm: Mortar/Đạn cối

Type/Loại: High Explosive/Thuốc nổ mạnh

Country of Origin/Nước sản xuất: United States / Hoa Kỳ

Diameter/Đường kính: 60.00mm

Length/Chiều dài: 310.00mm

Weight/Trọng lượng: 1.81kg

Explosive/Filler Type – Thuốc nổ/Chất nhồi: Comp B

Net Explosive/Filler Weight – Khối lượng thuốc nổ/chất nhồi: 359.00g

Appearance – Nhận dạng

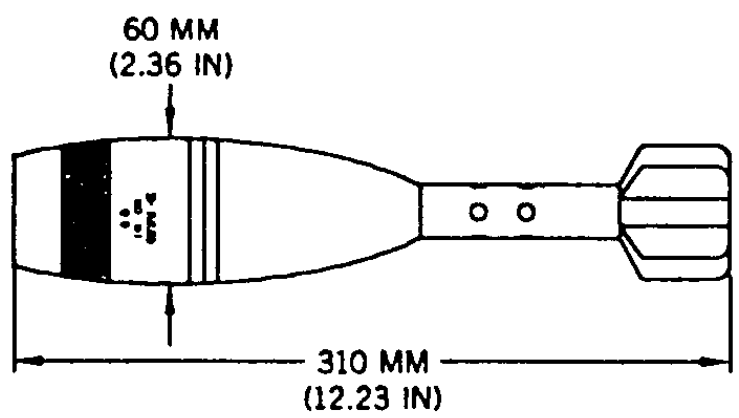

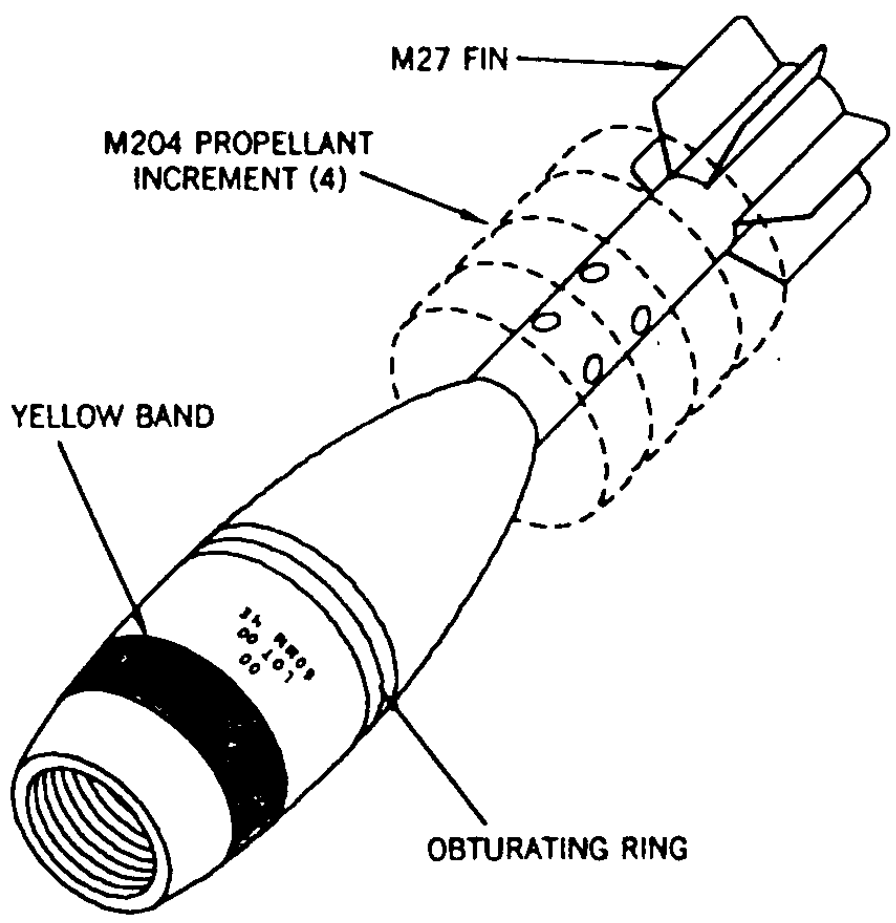

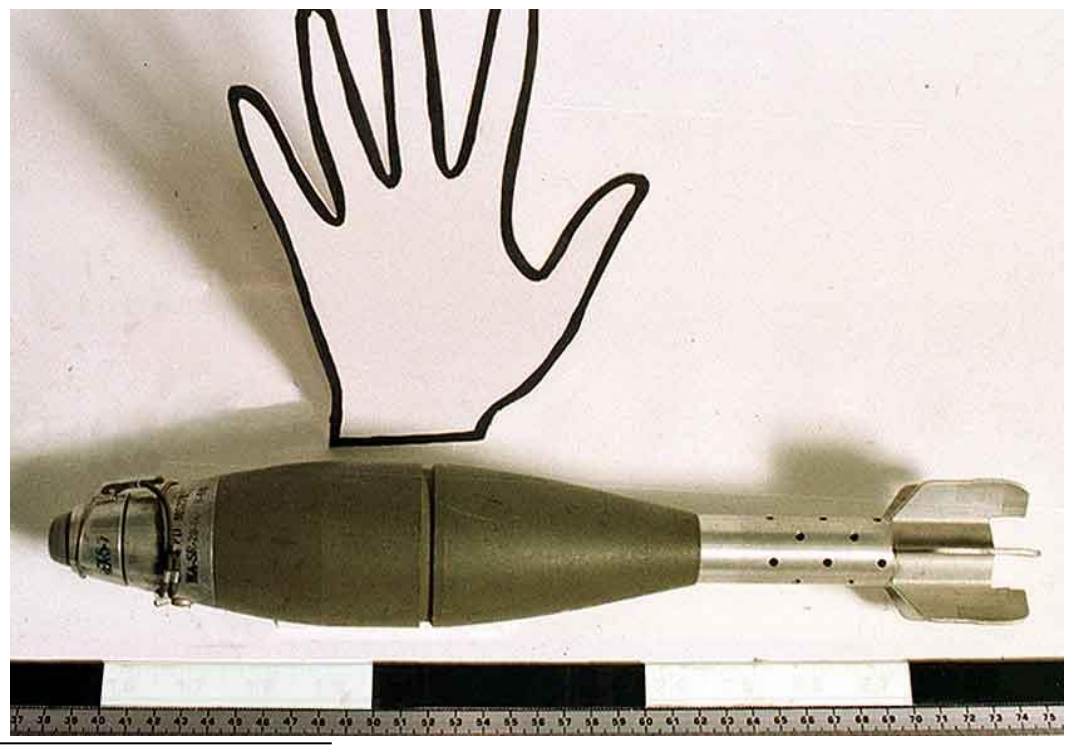

Hazards of Initiation: Movement, Static, Electromagnetic Radiation, Proximity (Variable Time)
Do not touch, jar, disturb or move the item in any manner! Do not turn on or off any radio/radar transmitters! Do not try to approach!

Nguy cơ kích nổ: Dịch chuyển, Tĩnh điện, Bức xạ điện từ, Đầu nổ tiếp cận (cảm nhận khoảng cách, biến thời gian)
Không đụng vào, va đập hay cố dịch chuyển, di chuyển! Không tắt mở bất kỳ máy thu phát radio/radar nào ở gần! Không cố gắng tiếp cận!

General Information – Thông tin chung

Technical Name/Tên kỹ thuật: **U.S. MORTAR ROUND, 60-MM, HE, M49A4 (M49A2E2)**

Family/Nhóm: Mortar/Đạn cối

Type/Loại: High Explosive/Thuốc nổ mạnh

Country of Origin/Nước sản xuất: United States / Hoa Kỳ

Diameter/Đường kính: 60.00mm

Length/Chiều dài: Unknown/Chưa xác định

Weight/Trọng lượng: Unknown/Chưa xác định

Explosive/Filler Type – Thuốc nổ/Chất nhồi: Unknown/Chưa xác định

Net Explosive/Filler Weight – Khối lượng thuốc nổ/chất nhồi: Unknown/Chưa xác định

Appearance – Nhận dạng

Hazards of Initiation: Unknown, Information Not Available
Do not jar, disturb or move the item in any manner! Review the Warning Page

Nguy cơ kích nổ: Chưa biết, Không có thông tin
Không va đập hay cố dịch chuyển, di chuyển! Xem lại Trang Cảnh báo

General Information – Thông tin chung

Technical Name/Tên kỹ thuật: **Mortar 60mm, Smoke, WP, M302**

Family/Nhóm: Mortar/Đạn cối

Type/Loại: Smoke, White Phosphorous/Khói, Phốt-pho trắng

Country of Origin/Nước sản xuất: United States / Hoa Kỳ

Diameter/Đường kính: 60.00mm

Length/Chiều dài: 219.00mm

Weight/Trọng lượng: 2.00kg

Explosive/Filler Type – Thuốc nổ/Chất nhồi: Tetryl, White Phosphorous

Net Explosive/Filler Weight – Khối lượng thuốc nổ/chất nhồi: 352.00g

Appearance – Nhận dạng

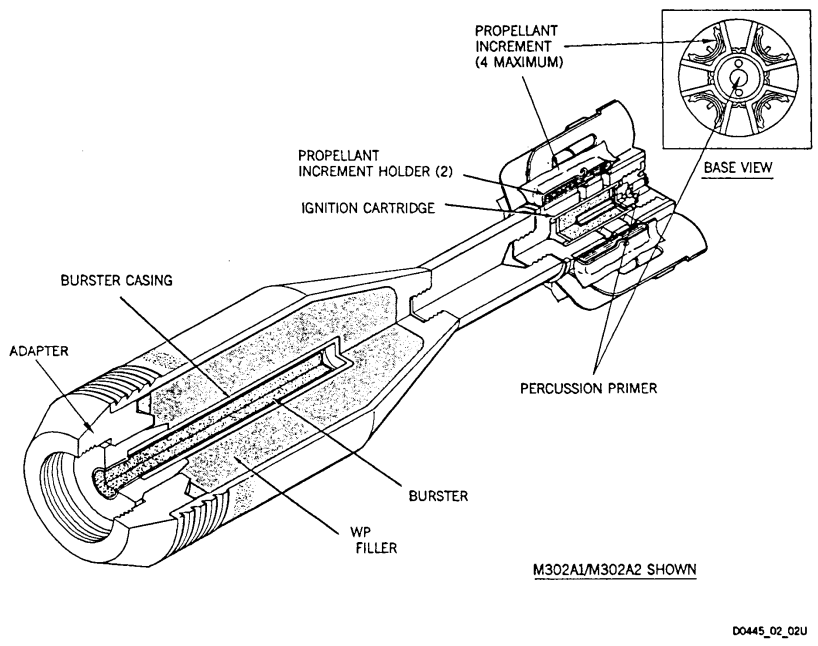

Hazards of Initiation: Movement, White Phosphorous
Do not jar, disturb or move the item in any manner! Do not subject item to open air! Do not approach a smoking WP munition!

Nguy cơ kích nổ: Dịch chuyển, Phốt-pho trắng
Không va đập hay cố dịch chuyển, di chuyển! Không cho vật thể tiếp xúc với không khí! Không được tiếp cận một quả đạn phốt pho trắng đang bốc khói!

IMSMA: MOR M302 60mm WP US

General Information – Thông tin chung

Technical Name/Tên kỹ thuật: **Mortar 60mm, Illuminating, M83**

Family/Nhóm: Mortar/Đạn cối

Type/Loại: Illuminating Mortar/Cối chiếu (rọi) sáng

Country of Origin/Nước sản xuất: United States / Hoa Kỳ

Diameter/Đường kính: 60.00mm

Length/Chiều dài: 310.00mm

Weight/Trọng lượng: 1.90kg

Explosive/Filler Type – Thuốc nổ/Chất nhồi: Illuminant Composition/Hỗn hợp cháy sáng

Net Explosive/Filler Weight – Khối lượng thuốc nổ/chất nhồi: 234.00g

Appearance – Nhận dạng

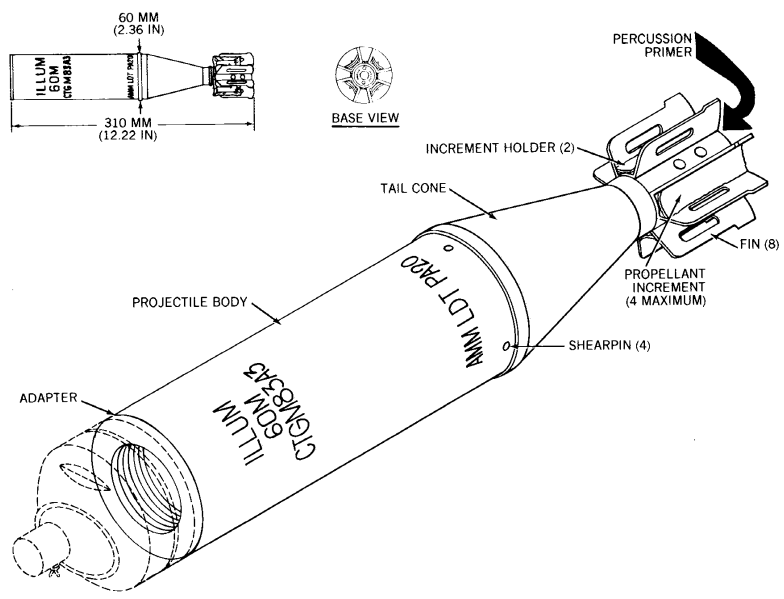

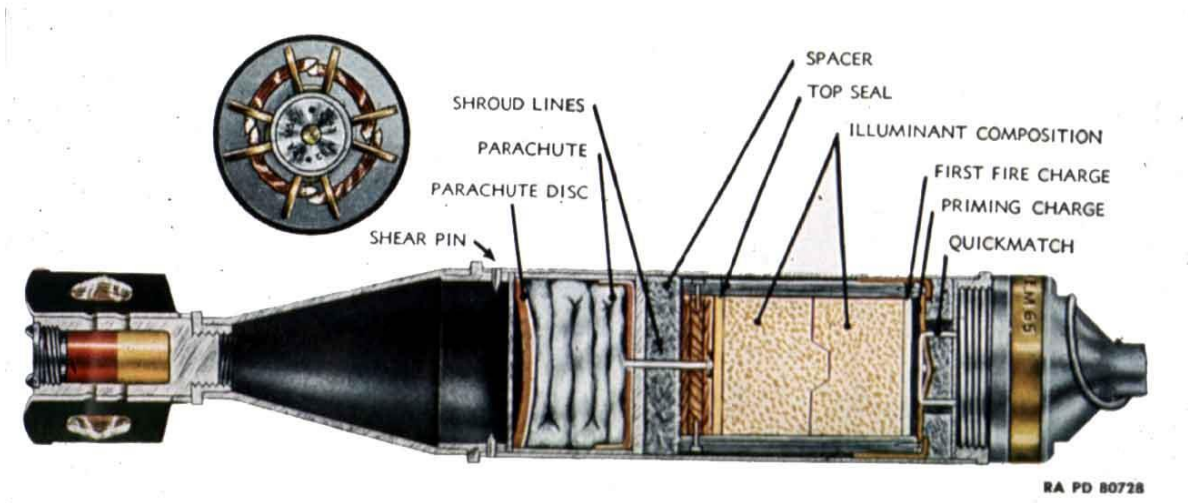

Hazards of Initiation: Unknown, Information Not Available
Do not jar, disturb or move the item in any manner! Review the Warning Page

Nguy cơ kích nổ: Chưa biết, Không có thông tin
Không va đập hay cố dịch chuyển, di chuyển! Xem lại Trang Cảnh báo

General Information – Thông tin chung

Technical Name/Tên kỹ thuật: **Mortar 60mm, HE, Type 27, Chinese**

Family/Nhóm: Mortar/Đạn cối

Type/Loại: High Explosive/Thuốc nổ mạnh

Country of Origin/Nước sản xuất: China (P.R)/Trung Quốc

Diameter/Đường kính: 60.00mm

Length/Chiều dài: 203.00mm

Weight/Trọng lượng: 1.20kg

Explosive/Filler Type – Thuốc nổ/Chất nhồi: TNT

Net Explosive/Filler Weight – Khối lượng thuốc nổ/chất nhồi: 100.00g

Appearance – Nhận dạng

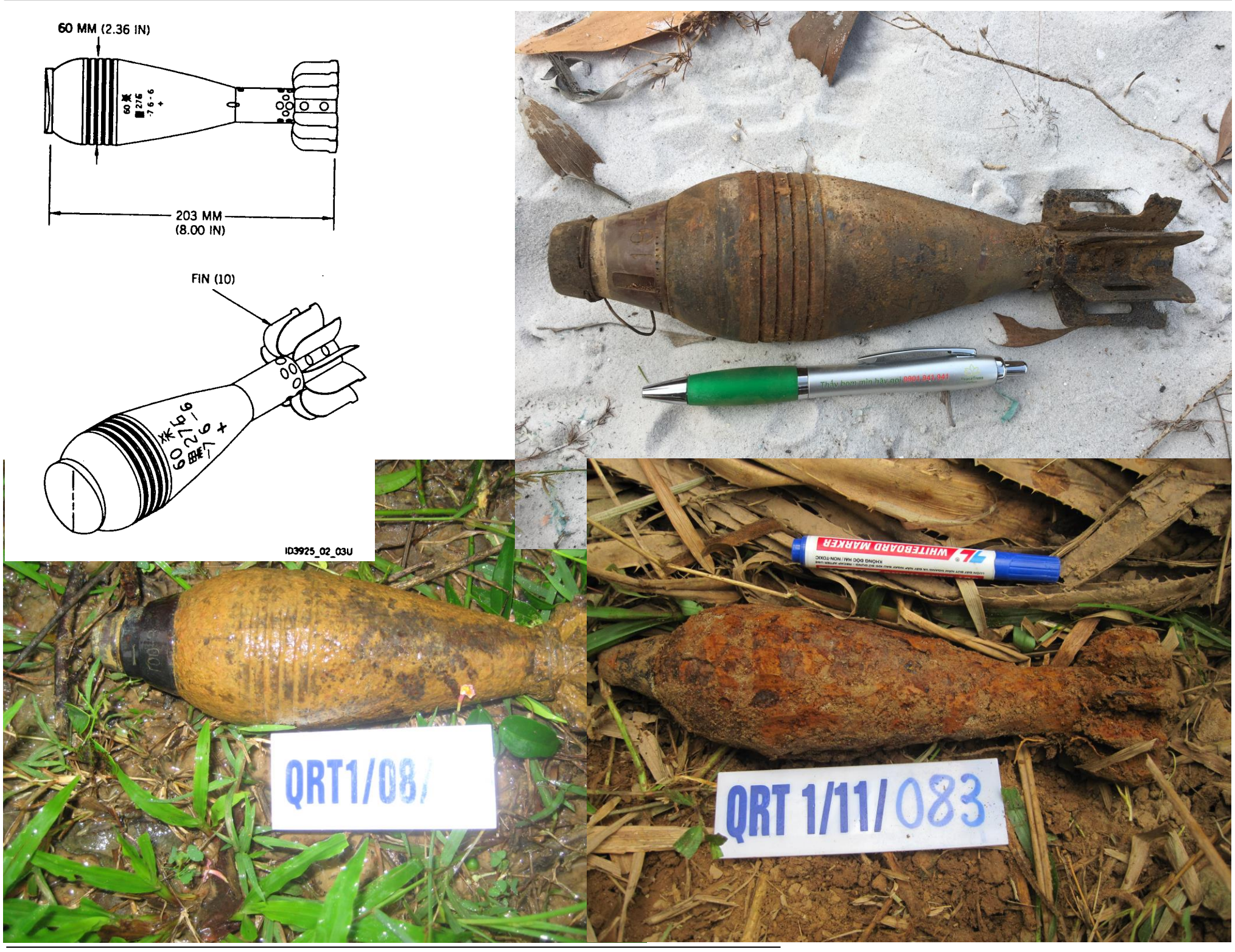

Hazards of Initiation: Unknown, Information Not Available
Do not jar, disturb or move the item in any manner! Review the Warning Page

Nguy cơ kích nổ: Chưa biết, Không có thông tin
Không va đập hay cố dịch chuyển, di chuyển! Xem lại Trang Cảnh báo

IMSMA: MOR T27 60mm HE China

General Information – Thông tin chung

Technical Name/Tên kỹ thuật: **Mortar 81mm, Illuminating, M301**

Family/Nhóm: Mortar/Đạn cối

Type/Loại: Illuminating Mortar/Cối (chiếu) rọi sáng

Country of Origin/Nước sản xuất: United States / Hoa Kỳ

Diameter/Đường kính: 81.00mm

Length/Chiều dài: 571.00mm

Weight/Trọng lượng: 4.60kg

Explosive/Filler Type – Thuốc nổ/Chất nhồi: Flare Composition/Hỗn hợp cháy sáng

Net Explosive/Filler Weight – Khối lượng thuốc nổ/chất nhồi: 645.00g

Appearance – Nhận dạng

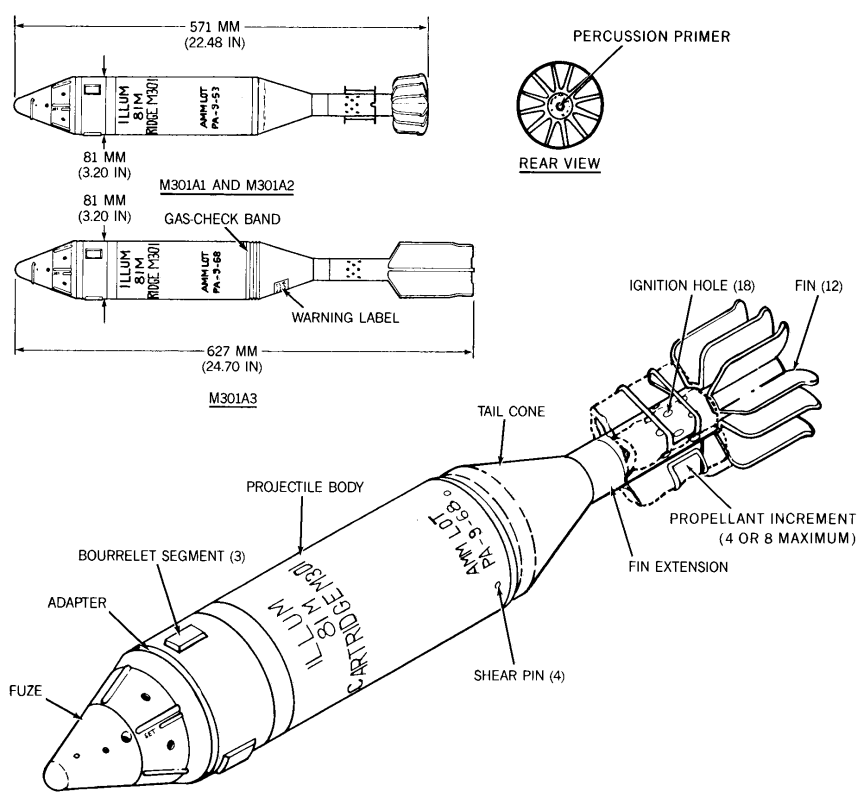

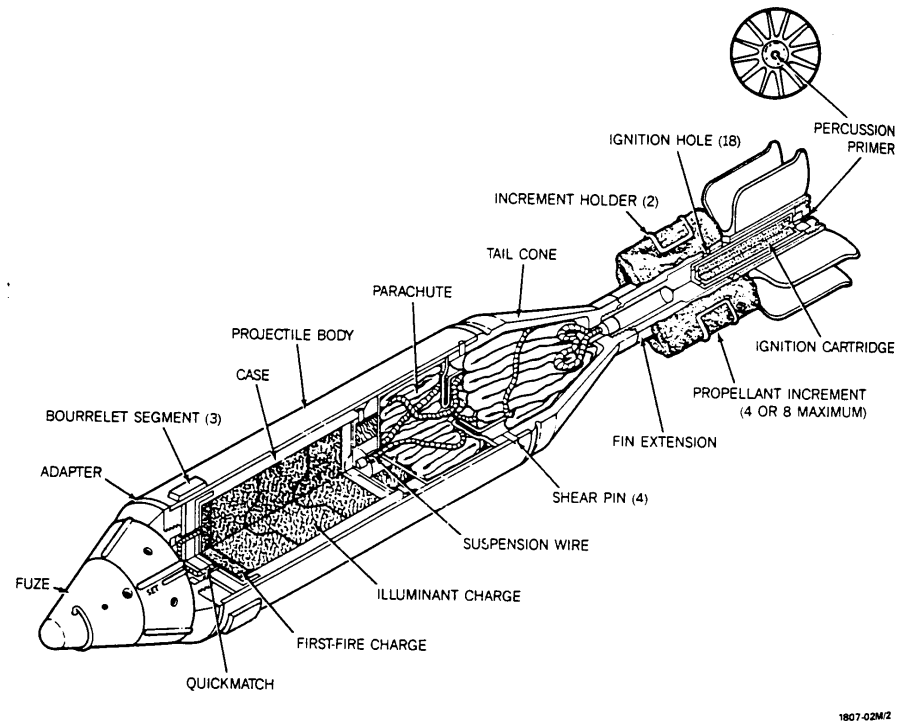

Hazards of Initiation: Unknown, Information Not Available
Do not jar, disturb or move the item in any manner! Review the Warning Page

Nguy cơ kích nổ: Chưa biết, Không có thông tin
Không va đập hay cố dịch chuyển, di chuyển! Xem lại Trang Cảnh báo

General Information – Thông tin chung

Technical Name/Tên kỹ thuật: **Mortar 81mm, HE, M56**

Family/Nhóm: Mortar/Đạn cối

Type/Loại: High Explosive/Thuốc nổ mạnh

Country of Origin/Nước sản xuất: United States / Hoa Kỳ

Diameter/Đường kính: 81.00mm

Length/Chiều dài: 581.41mm

Weight/Trọng lượng: 4.89kg

Explosive/Filler Type – Thuốc nổ/Chất nhồi: TNT

Net Explosive/Filler Weight – Khối lượng thuốc nổ/chất nhồi: 1.96kg

Appearance – Nhận dạng

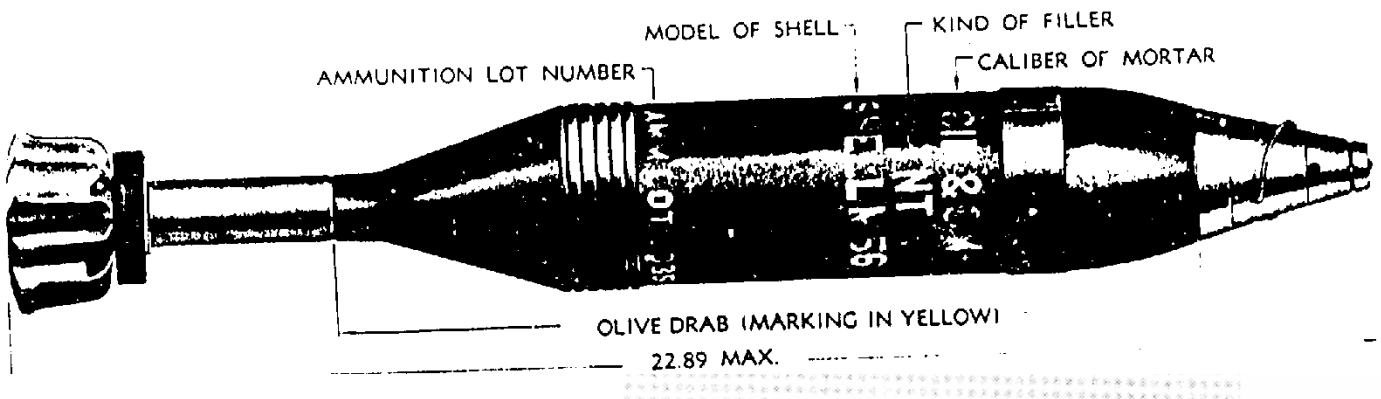

Hazards of Initiation: Unknown, Information Not Available
Do not jar, disturb or move the item in any manner! Review the Warning Page

Nguy cơ kích nổ: Chưa biết, Không có thông tin
Không va đập hay cố dịch chuyển, di chuyển! Xem lại Trang Cảnh báo

General Information – Thông tin chung

Technical Name/Tên kỹ thuật: **Mortar 81mm, Smoke, WP, M57**

Family/Nhóm: Mortar/Đạn cối

Type/Loại: Smoke, White Phosphorous/Khói, Phốt-pho trắng

Country of Origin/Nước sản xuất: United States / Hoa Kỳ

Diameter/Đường kính: 81.00mm

Length/Chiều dài: 523.00mm

Weight/Trọng lượng: 5.60kg

Explosive/Filler Type – Thuốc nổ/Chất nhồi: Tetryl/White Phosphorous/Phốt-pho trắng

Net Explosive/Filler Weight – Khối lượng thuốc nổ/chất nhồi: 1.80kg

Appearance – Nhận dạng

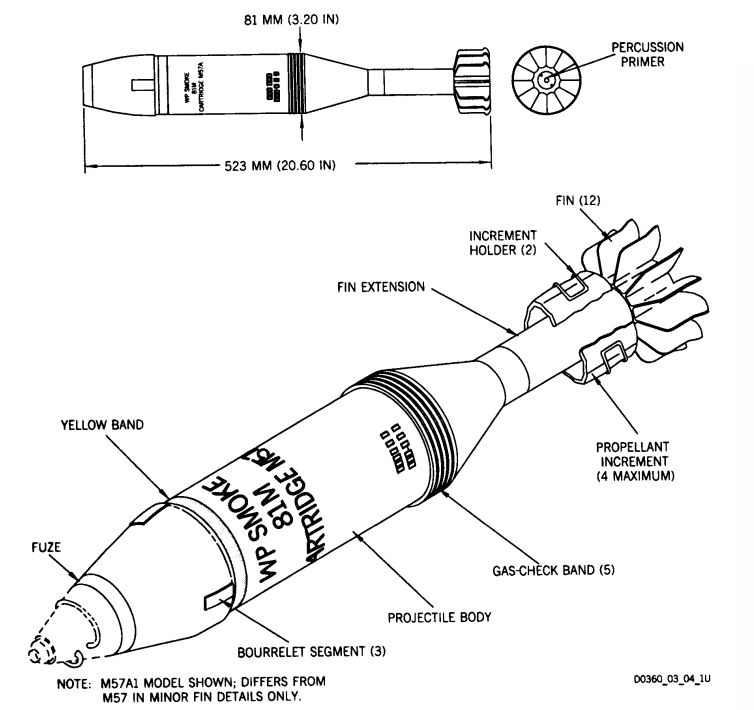

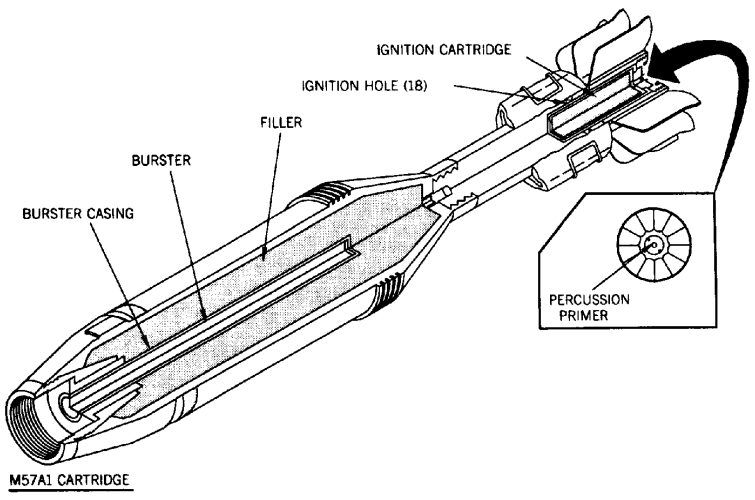

Hazards of Initiation: Movement, White Phosphorous
Do not jar, disturb or move the item in any manner! Do not subject item to open air! Do not approach a smoking WP munition!

Nguy cơ kích nổ: Dịch chuyển, Phốt-pho trắng
Không va đập hay cố dịch chuyển, di chuyển! Không cho vật thể tiếp xúc với không khí! Không được tiếp cận một quả đạn phốt pho trắng đang bốc khói!

General Information – Thông tin chung

Technical Name/Tên kỹ thuật: **Mortar 81mm, Smoke, WP, M375**

Family/Nhóm: Mortar/Đạn cối

Type/Loại: White Phosphorous/Khói, Phốt-pho trắng

Country of Origin/Nước sản xuất: United States / Hoa Kỳ

Diameter/Đường kính: 81.00mm

Length/Chiều dài: 432.00mm

Weight/Trọng lượng: 4.10kg

Explosive/Filler Type – Thuốc nổ/Chất nhồi: RDX/White Phosphorous/Phốt-pho trắng

Net Explosive/Filler Weight – Khối lượng thuốc nổ/chất nhồi: 739.00g

Appearance – Nhận dạng

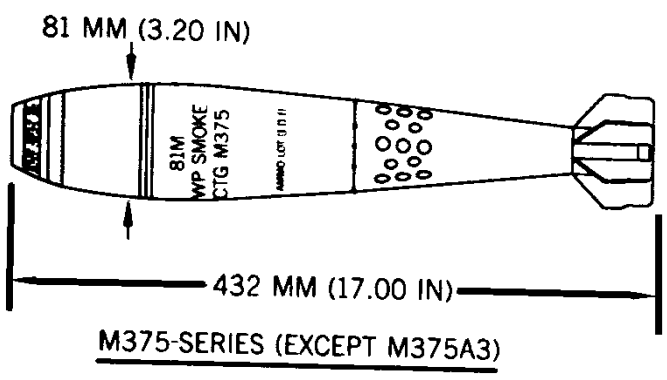

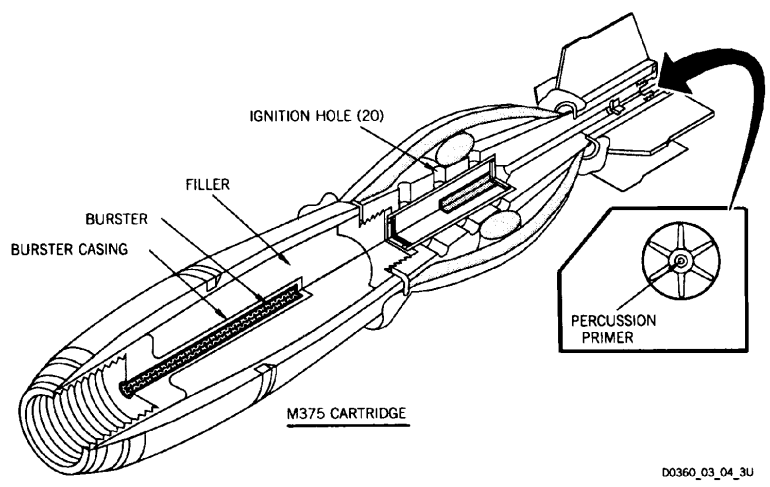

Hazards of Initiation: Movement, Static, Electromagnetic Radiation, White Phosphorous
Do not touch, jar, disturb or move the item in any manner! Do not subject item to open air! Do not approach a smoking WP munition! Do not turn on or off any radio/radar transmitters!

Nguy cơ kích nổ: Dịch chuyển, Tĩnh điện, Bức xạ điện từ, Phốt-pho trắng
Không đụng vào, va đập hay cố dịch chuyển, di chuyển! Không cho vật thể tiếp xúc với không khí! Không được tiếp cận một quả đạn phốt pho trắng đang bốc khói! Không tắt mở bất kỳ máy thu phát radio/radar nào ở gần!

General Information – Thông tin chung

Technical Name/Tên kỹ thuật: **Mortar 81mm, HE, M374**

Family/Nhóm: Mortar/Đạn cối

Type/Loại: High Explosive/Thuốc nổ mạnh

Country of Origin/Nước sản xuất: United States / Hoa Kỳ

Diameter/Đường kính: 81.00mm

Length/Chiều dài: 432.00mm

Weight/Trọng lượng: 4.24kg

Explosive/Filler Type – Thuốc nổ/Chất nhồi: Comp B

Net Explosive/Filler Weight – Khối lượng thuốc nổ/chất nhồi: 1.00kg

Appearance – Nhận dạng

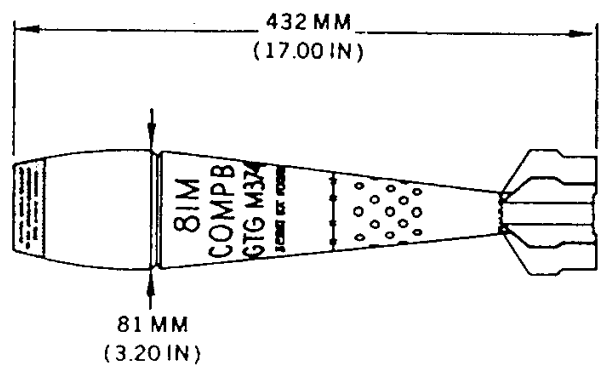

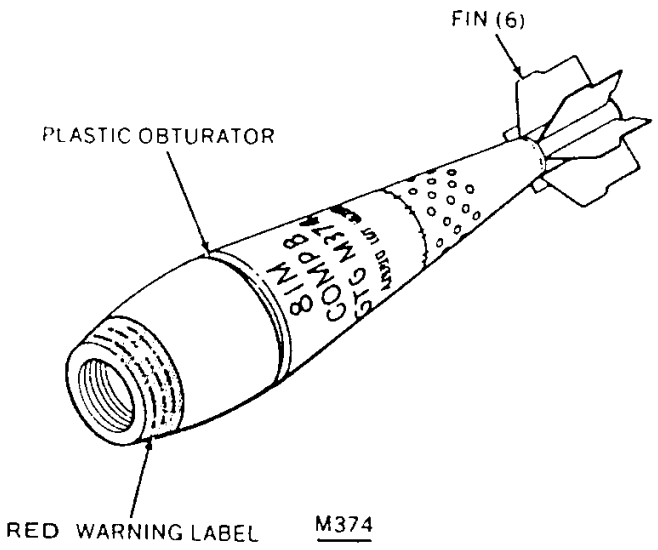

Hazards of Initiation: Movement, Static, Electromagnetic Radiation, Proximity (Variable Time)
Do not touch, jar, disturb or move the item in any manner! Do not turn on or off any radio/radar transmitters! Do not try to approach!

Nguy cơ kích nổ: Dịch chuyển, Tĩnh điện, Bức xạ điện từ, Đầu nổ tiếp cận (cảm nhận khoảng cách, biến thời gian)
Không đụng vào, va đập hay cố dịch chuyển, di chuyển! Không tắt mở bất kỳ máy thu phát radio/radar nào ở gần! Không cố gắng tiếp cận!

General Information – Thông tin chung

Technical Name/Tên kỹ thuật: **Mortar 81mm, HE, M43A1**

Family/Nhóm: Mortar/Đạn cối

Type/Loại: High Explosive/Thuốc nổ mạnh

Country of Origin/Nước sản xuất: United States / Hoa Kỳ

Diameter/Đường kính: 81.00mm

Length/Chiều dài: 337.06mm

Weight/Trọng lượng: 3.20g

Explosive/Filler Type – Thuốc nổ/Chất nhồi: TNT

Net Explosive/Filler Weight – Khối lượng thuốc nổ/chất nhồi: 553.39g

Appearance – Nhận dạng

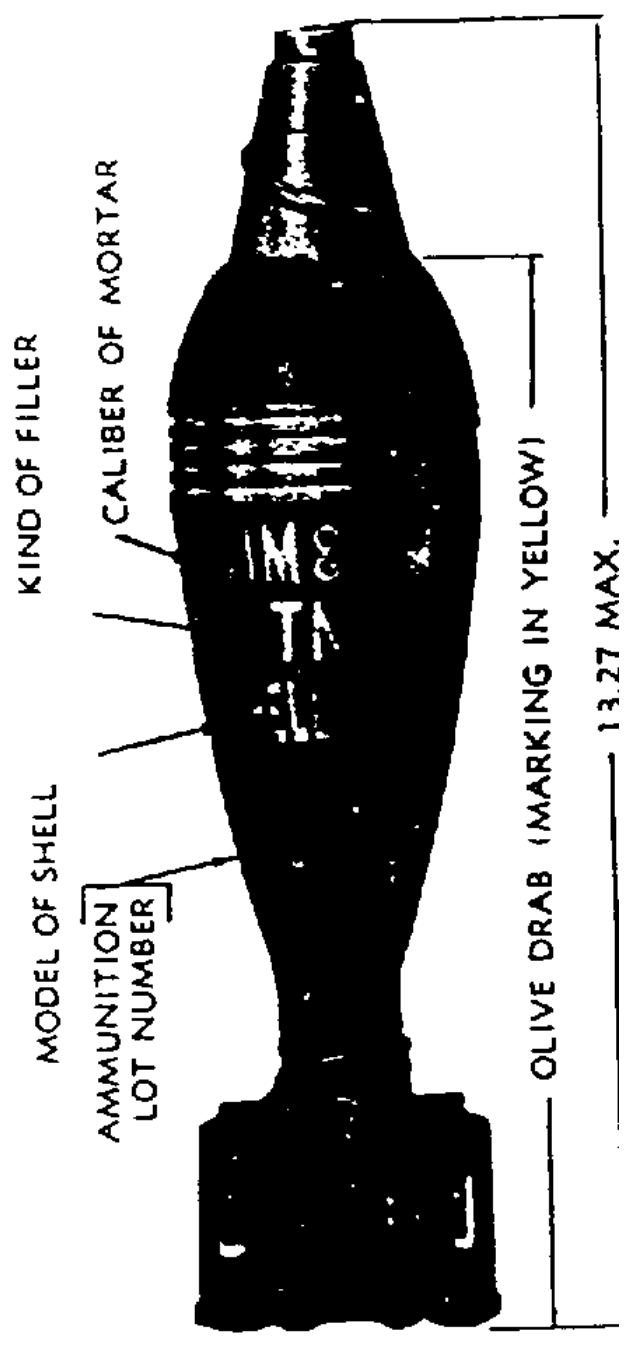

Hazards of Initiation: Movement, Superquick Point-detonating fuze
Do not touch, jar, disturb or move the item in any manner!

Nguy cơ kích nổ: Dịch chuyển, Đầu nổ chạm đầu cực nhanh
Không đụng vào, va đập hay cố dịch chuyển, di chuyển!

General Information – Thông tin chung

Technical Name/Tên kỹ thuật: **Mortar 82mm, HE, Type 20, Chinese**

Family/Nhóm: Mortar/Đạn cối

Type/Loại: High Explosive/Thuốc nổ mạnh

Country of Origin/Nước sản xuất: China (P.R)/Trung Quốc

Diameter/Đường kính: 82.00mm

Length/Chiều dài: 290.00mm

Weight/Trọng lượng: Unknown/Không xác định

Explosive/Filler Type – Thuốc nổ/Chất nhồi: TNT

Net Explosive/Filler Weight – Khối lượng thuốc nổ/chất nhồi: 544.32g

Appearance – Nhận dạng

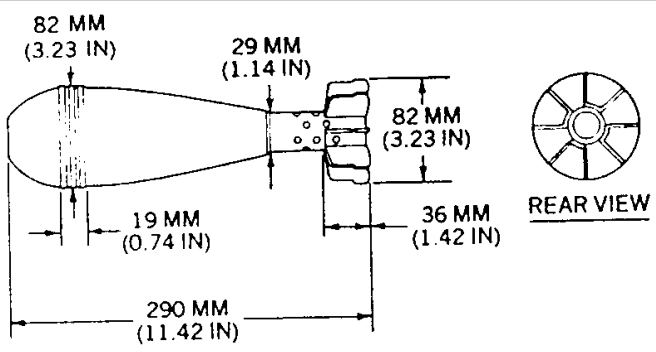

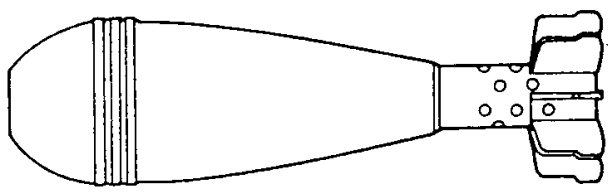

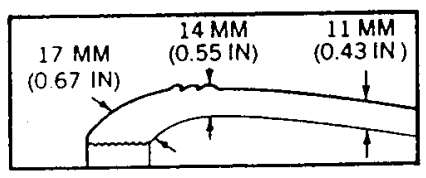

3501-290

Hazards of Initiation: Cocked Striker, Fuze Type Unknown
Do not jar, disturb or move the item in any manner!

Nguy cơ kích nổ: Cò mổ (Búa gõ), Loại đầu nổ chưa xác định
Không va đập hay cố dịch chuyển, di chuyển!

IMSMA: MOR T20 82mm HE China

General Information – Thông tin chung

Technical Name/Tên kỹ thuật: **Mortar 82mm, HE, Type 53, Chinese**

Family/Nhóm: Mortar/Đạn cối

Type/Loại: High Explosive/Thuốc nổ mạnh

Country of Origin/Nước sản xuất: China (P.R)/Trung Quốc

Diameter/Đường kính: 82.00mm

Length/Chiều dài: 286.00mm

Weight/Trọng lượng: 2.70kg

Explosive/Filler Type – Thuốc nổ/Chất nhồi: TNT

Net Explosive/Filler Weight – Khối lượng thuốc nổ/chất nhồi: 400.00g

Appearance – Nhận dạng

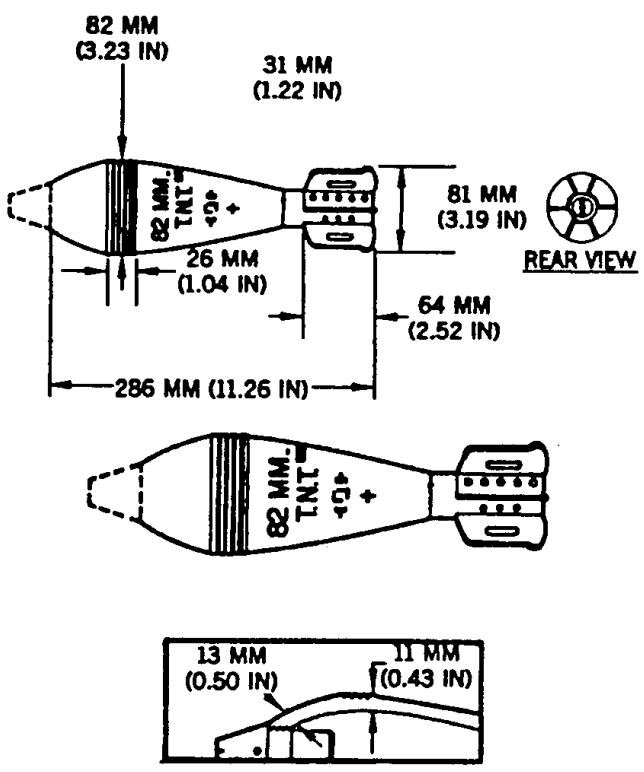

Hazards of Initiation: Cocked Striker, Movement, Fuze Type Unknown
Do not jar, disturb or move the item in any manner!

Nguy cơ kích nổ: Cò mổ (Búa gõ), Dịch chuyển, Loại đầu nổ chưa xác định
Không va đập hay cố dịch chuyển, di chuyển!

IMSMA: MOR T53 82mm HE China

General Information – Thông tin chung

Technical Name/Tên kỹ thuật: **Mortar 4.2INCH, Tactical CS, M630**

Family/Nhóm: Mortar/Đạn cối

Type/Loại: CS

Country of Origin/Nước sản xuất: United States / Hoa Kỳ

Diameter/Đường kính: 107.00mm

Length/Chiều dài: 557.00mm

Weight/Trọng lượng: 12.30kg

Explosive/Filler Type – Thuốc nổ/Chất nhồi: Black Powder/Thuốc súng đen

Net Explosive/Filler Weight – Khối lượng thuốc nổ/chất nhồi: 566.00g

Appearance – Nhận dạng

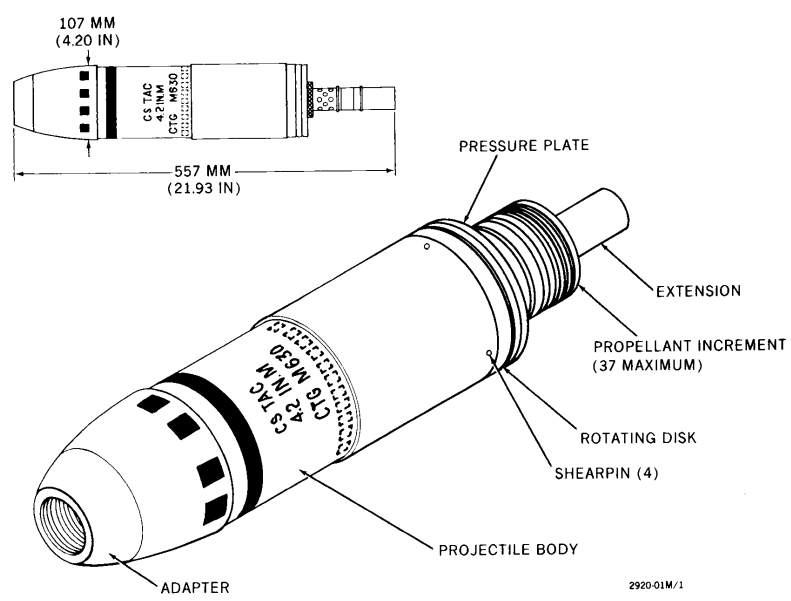

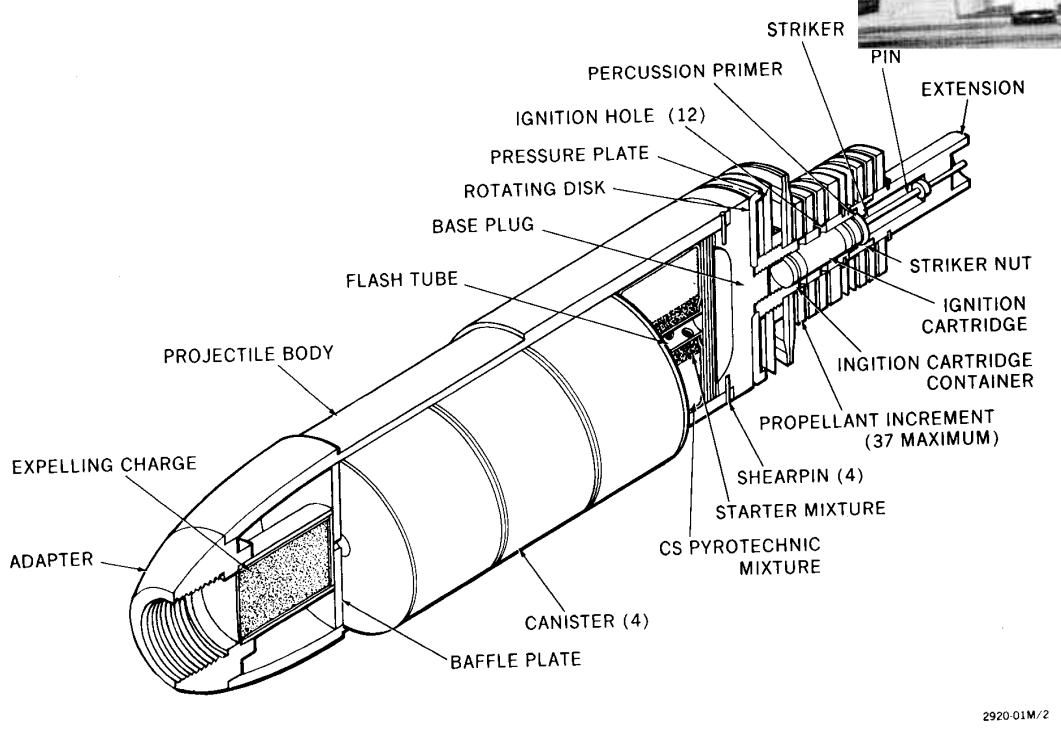

Hazards of Initiation: Cocked Striker, Fuze Type Unknown
Do not jar, disturb or move the item in any manner!

Nguy cơ kích nổ: Cò mổ (Búa gõ), Loại đầu nổ chưa xác định
Không va đập hay cố dịch chuyển, di chuyển!

General Information – Thông tin chung

Technical Name/Tên kỹ thuật: **Mortar 4.2INCH, Smoke, WP, M2**

Family/Nhóm: Mortar/Đạn cối

Type/Loại: Smoke, White Phosphorous/Khói, Phốt-pho trắng

Country of Origin/Nước sản xuất: United States / Hoa Kỳ

Diameter/Đường kính: 107.00mm

Length/Chiều dài: 479.00mm

Weight/Trọng lượng: 11.30kg

Explosive/Filler Type – Thuốc nổ/Chất nhồi: White Phosphorous/Phốt-pho trắng

Net Explosive/Filler Weight – Khối lượng thuốc nổ/chất nhồi: 3.40kg

Appearance – Nhận dạng

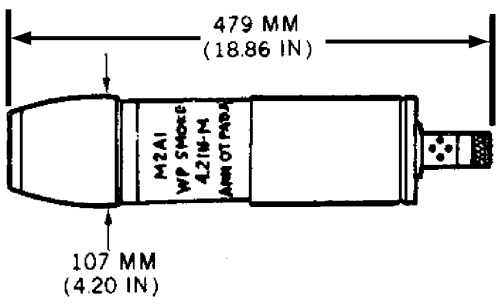

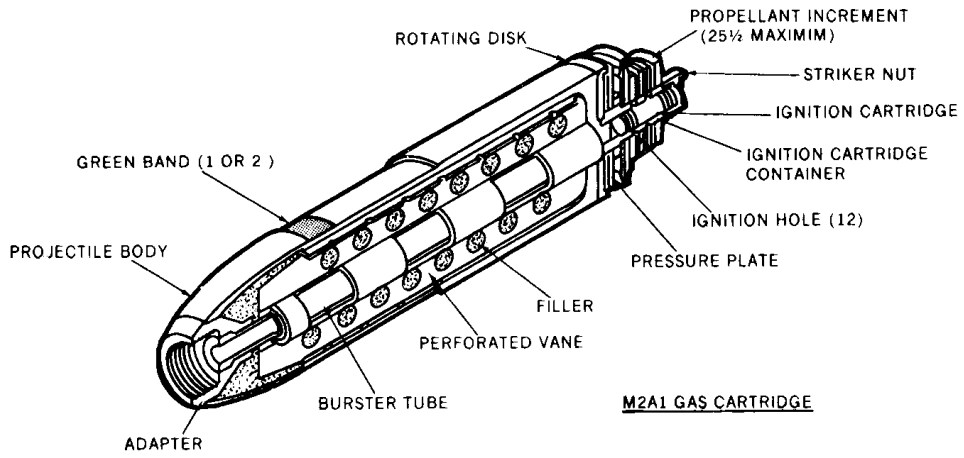

Hazards of Initiation: White Phosphorous, Fuze Type Unknown
Do not jar, disturb or move the item in any manner! Do not subject item to open air! Do not approach a smoking WP munition!

Nguy cơ kích nổ: Phốt-pho trắng, Loại đầu nổ chưa xác định
Không va đập hay cố dịch chuyển, di chuyển! Không cho vật thể tiếp xúc với không khí! Không được tiếp cận một quả đạn phốt pho trắng đang bốc khói!

General Information – Thông tin chung

Technical Name/Tên kỹ thuật: **Mortar 4.2INCH, HE, M329**

Family/Nhóm: Mortar/Đạn cối

Type/Loại: High Explosive/Thuốc nổ mạnh

Country of Origin/Nước sản xuất: United States / Hoa Kỳ

Diameter/Đường kính: 107.00mm

Length/Chiều dài: 559.00mm

Weight/Trọng lượng: 12.28kg

Explosive/Filler Type – Thuốc nổ/Chất nhồi: TNT

Net Explosive/Filler Weight – Khối lượng thuốc nổ/chất nhồi: 3.60kg

Appearance – Nhận dạng

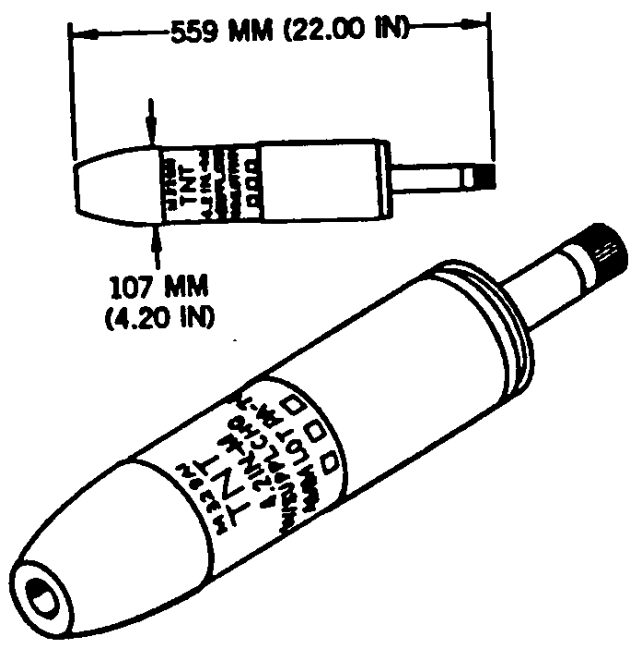

Hazards of Initiation: Cocked Striker, Movement, Static, Electromagnetic Radiation, Proximity (Variable Time)

Do not touch, jar, disturb or move the item in any manner! Do not turn on or off any radio/radar transmitters! Do not try to approach!

Nguy cơ kích nổ: Cò mổ (Búa gõ) Dịch chuyển, Tĩnh điện, Bức xạ điện từ, Đầu nổ tiếp cận (cảm nhận khoảng cách, biến thời gian)

Không đụng vào, va đập hay cố dịch chuyển, di chuyển! Không tắt mở bất kỳ máy thu phát radio/radar nào ở gần! Không cố gắng tiếp cận!

General Information – Thông tin chung

Technical Name/Tên kỹ thuật: **Mortar 4.2INCH, ILLU, M335, M335A1, M335A2, M335A1E1**

Family/Nhóm: Mortar/Đạn cối

Type/Loại: Illuminating Mortar/Cối chiếu (rọi) sáng

Country of Origin/Nước sản xuất: United States / Hoa Kỳ

Diameter/Đường kính: 107.00mm

Length/Chiều dài: 557.00mm

Weight/Trọng lượng: 11.80kg

Explosive/Filler Type – Thuốc nổ/Chất nhồi: Black Powder/Thuốc súng đen

Net Explosive/Filler Weight – Khối lượng thuốc nổ/chất nhồi: 1.60kg

Appearance – Nhận dạng

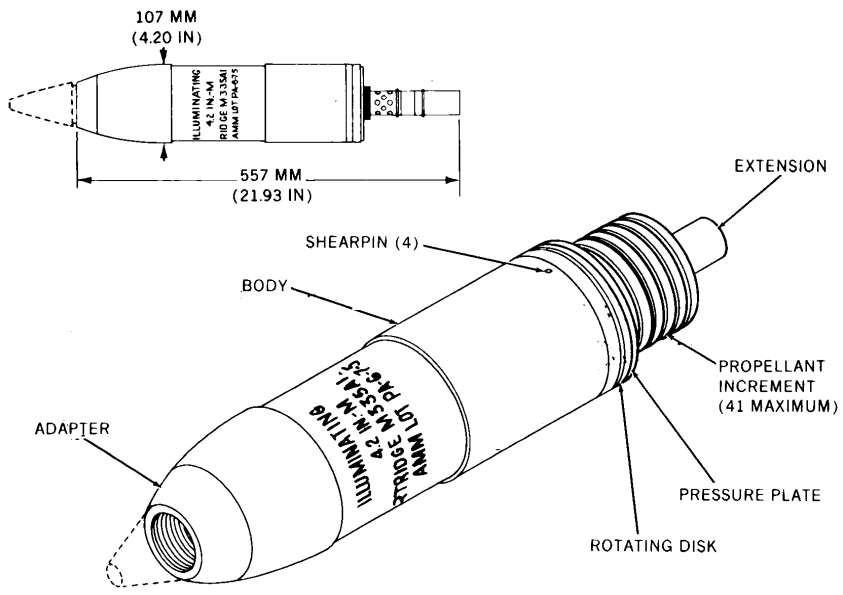

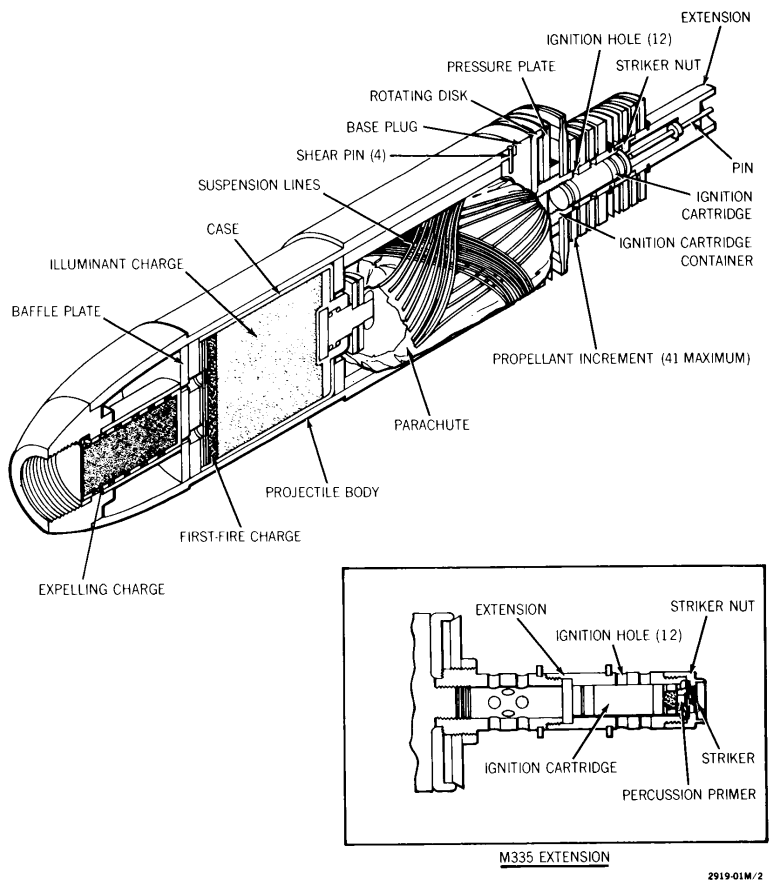

Hazards of Initiation: Cocked Striker, Fuze Type Unknown
Do not jar, disturb or move the item in any manner!

Nguy cơ kích nổ: Cò mổ (Búa gõ), Loại đầu nổ chưa xác định
Không va đập hay cố dịch chuyển, di chuyển!

General Information – Thông tin chung

Technical Name/Tên kỹ thuật: **Mortar 120mm, HE, Type 843, Chinese**

Family/Nhóm: Mortar/Đạn cối

Type/Loại: High Explosive/Thuốc nổ mạnh

Country of Origin/Nước sản xuất: China (P.R)/Trung Quốc

Diameter/Đường kính: 119.00mm

Length/Chiều dài: 594.00mm

Weight/Trọng lượng: 20.00kg

Explosive/Filler Type – Thuốc nổ/Chất nhồi: TNT

Net Explosive/Filler Weight – Khối lượng thuốc nổ/chất nhồi: 5.00kg

Appearance – Nhận dạng

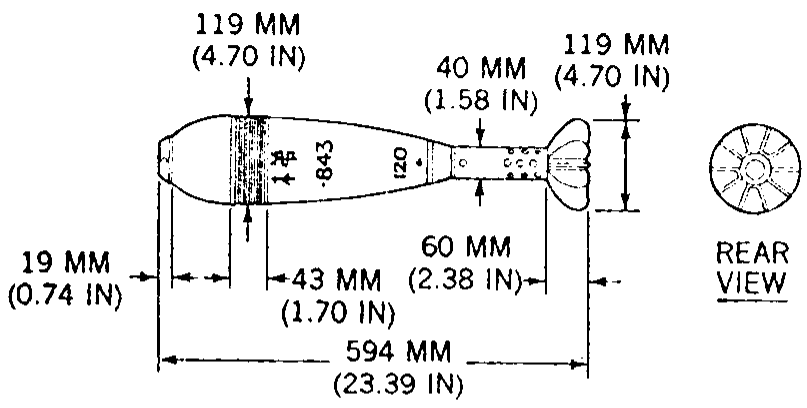

Hazards of Initiation: Unknown, Information Not Available
Do not jar, disturb or move the item in any manner! Review the Warning Page

Nguy cơ kích nổ: Chưa biết, Không có thông tin
Không va đập hay cố dịch chuyển, di chuyển! Xem lại Trang Cảnh báo

General Information – Thông tin chung

Technical Name/Tên kỹ thuật: **Mortar 120mm, HE, Type 33, Chinese**

Family/Nhóm: Mortar/Đạn cối

Type/Loại: High Explosive/Thuốc nổ mạnh

Country of Origin/Nước sản xuất: China (P.R)/Trung Quốc

Diameter/Đường kính: 120.00mm

Length/Chiều dài: 470.00mm

Weight/Trọng lượng: 22.00kg

Explosive/Filler Type – Thuốc nổ/Chất nhồi: TNT

Net Explosive/Filler Weight – Khối lượng thuốc nổ/chất nhồi: 4.00kg

Appearance – Nhận dạng

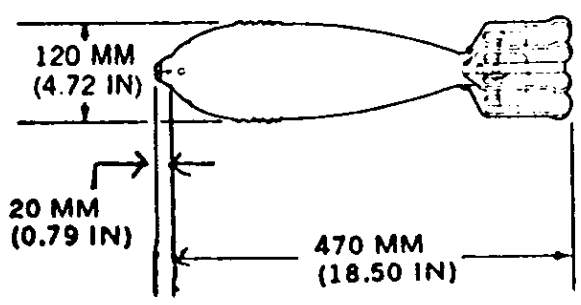

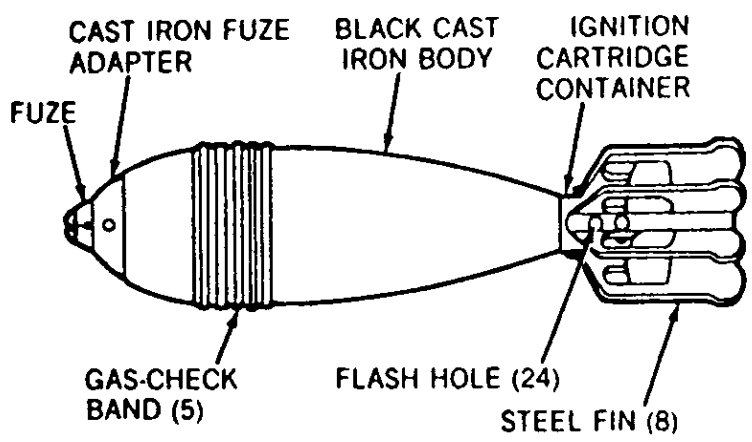

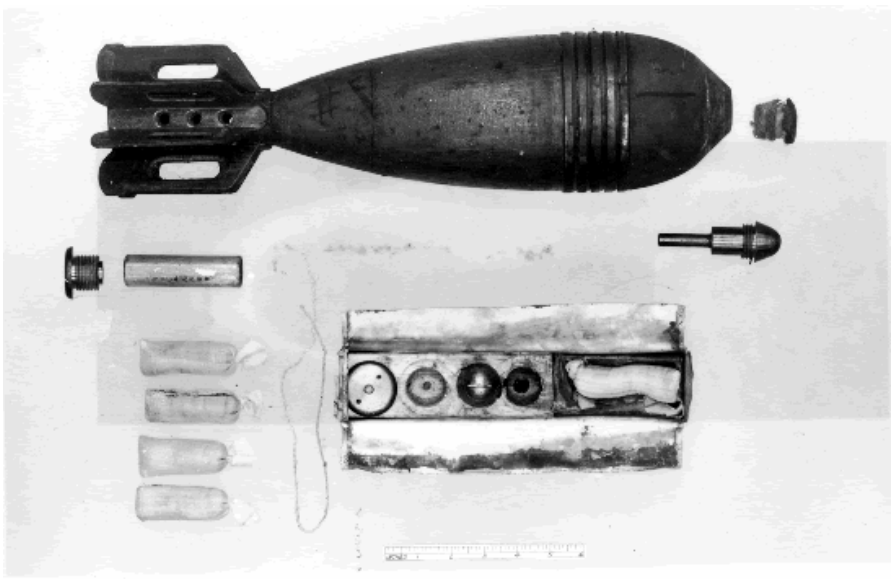

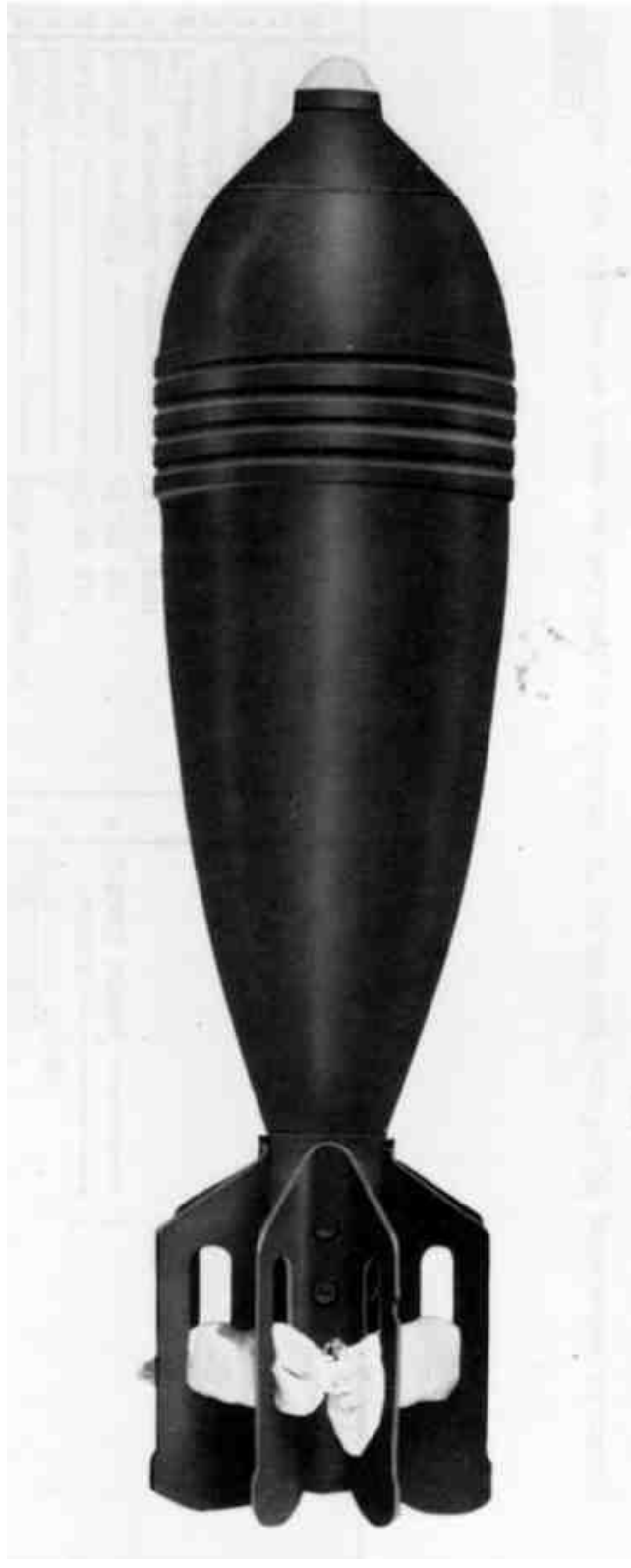

Hazards of Initiation: Cocked Striker, Fuze Type Unknown
Do not jar, disturb or move the item in any manner!

Nguy cơ kích nổ: Cò mổ (Búa gõ), Loại đầu nổ chưa xác định
Không va đập hay cố dịch chuyển, di chuyển!

IMSMA: MOR T33 120mm HE China

General Information – Thông tin chung

Technical Name/Tên kỹ thuật: **VIETNAMESE MORTAR ROUND, RIFLE, IMPROVISED GRENADE MORTAR, SMOOTH BODIED, WITH CONICAL FUZE, MODEL UNKNOWN**

Family/Nhóm: Mortar / Đạn cối

Type/Loại: High Explosive, Fragmentation / Thuốc nổ mạnh, Phân mảnh

Country of Origin/Nước sản xuất: Viet Nam / Việt Nam

Diameter/Đường kính: 48

Length/Chiều dài: 203

Weight/Trọng lượng:

Explosive/Filler Type – Thuốc nổ/Chất nhồi:

Net Explosive/Filler Weight – Khối lượng thuốc nổ/chất nhồi:

Appearance – Nhận dạng

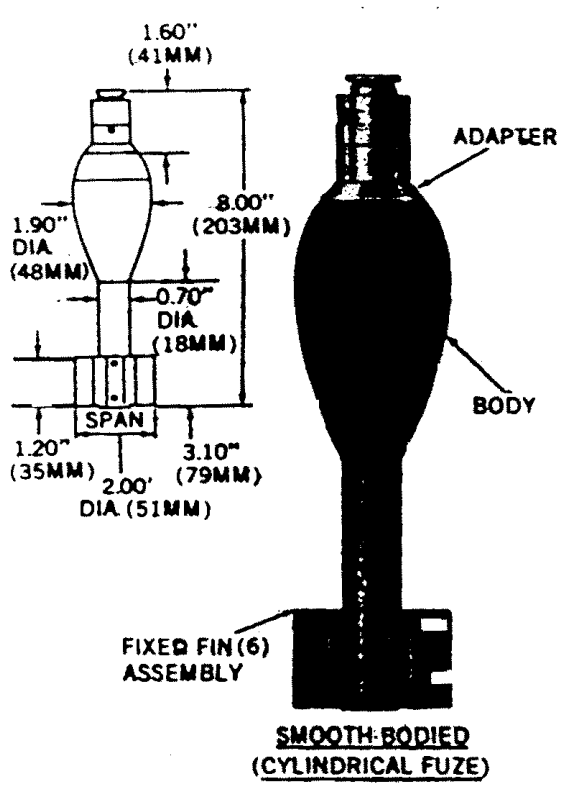

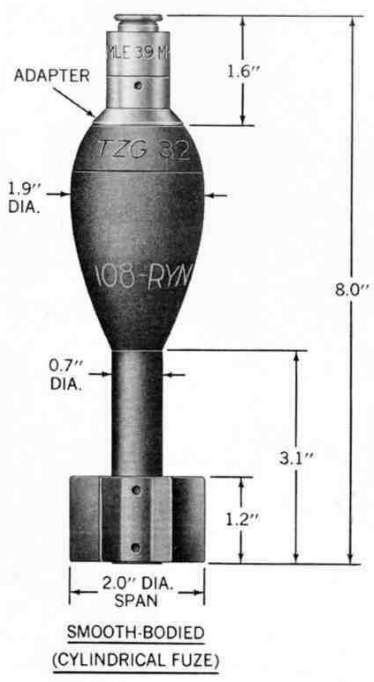

Hazards of Initiation: Explosive (HE), Frag

Nguy cơ kích nổ: Thuốc nổ mạnh, Phân mảnh

IMSMA: **MOR 48mm IMPROVISED GRENADE VN**

General Information – Thông tin chung

Technical Name/Tên kỹ thuật: **French Mortar 50mm HE Unknown**

Family/Nhóm: Mortar / Đạn cối

Type/Loại: High Explosive, Fragmentation / Thuốc nổ mạnh, Phân mảnh

Country of Origin/Nước sản xuất: France / Pháp

Diameter/Đường kính: 50

Length/Chiều dài:

Weight/Trọng lượng:

Explosive/Filler Type – Thuốc nổ/Chất nhồi:

Net Explosive/Filler Weight – Khối lượng thuốc nổ/chất nhồi:

Appearance – Nhận dạng

Hazards of Initiation: Explosive (HE), Frag

Nguy cơ kích nổ: Thuốc nổ mạnh, Phân mảnh

IMSMA: MOR Model Unknown 50mm HE France

General Information – Thông tin chung

Technical Name/Tên kỹ thuật: **Vietnamese Mortar 50mm HE Unknown**

Family/Nhóm: Mortar / Đạn cối

Type/Loại: High Explosive, Fragmentation / Thuốc nổ mạnh, Phân mảnh

Country of Origin/Nước sản xuất: Viet Nam / Việt Nam

Diameter/Đường kính: 50

Length/Chiều dài:

Weight/Trọng lượng:

Explosive/Filler Type – Thuốc nổ/Chất nhồi:

Net Explosive/Filler Weight – Khối lượng thuốc nổ/chất nhồi:

Appearance – Nhận dạng

Hazards of Initiation: Explosive (HE), Frag

Nguy cơ kích nổ: Thuốc nổ mạnh, Phân mảnh

IMSMA: MOR Model Unknown 50mm HE VN

General Information – Thông tin chung

Technical Name/Tên kỹ thuật: **JAPANESE MORTAR ROUND, 50-MM, HE, TYPE 89**

Family/Nhóm: Mortar / Đạn cối

Type/Loại: High Explosive, Fragmentation / Thuốc nổ mạnh, Phân mảnh

Country of Origin/Nước sản xuất: Japan / Nhật Bản

Diameter/Đường kính: 50

Length/Chiều dài: 109

Weight/Trọng lượng: 725

Explosive/Filler Type – Thuốc nổ/Chất nhồi: TNT

Net Explosive/Filler Weight – Khối lượng thuốc nổ/chất nhồi: 153

Appearance – Nhận dạng

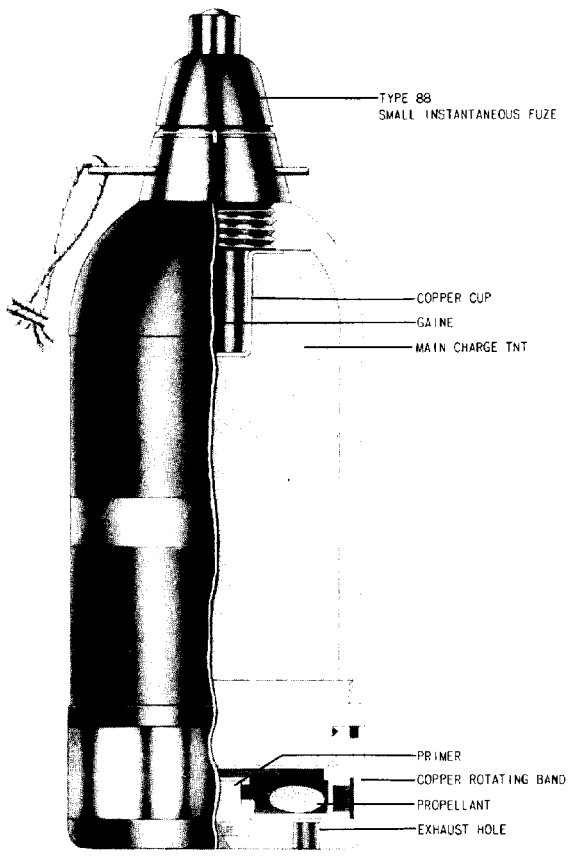

Hazards of Initiation: Cocked-Striker, Explosive (HE), Frag

Nguy cơ kích nổ: Cò mổ (Búa gõ), Thuốc nổ mạnh, Phân mảnh

IMSMA: MOR TYPE 89 50mm HE FRAG JAPAN

General Information – Thông tin chung

Technical Name/Tên kỹ thuật: **CHINESE (P.R.) PROJECTILE, 60-MM, HE, MORTAR, TYPE 83A**

Family/Nhóm: Mortar / Đạn cối

Type/Loại: High Explosive, Fragmentation / Thuốc nổ mạnh, Phân mảnh

Country of Origin/Nước sản xuất: China / Trung Quốc

Diameter/Đường kính: 60

Length/Chiều dài:

Weight/Trọng lượng:

Explosive/Filler Type – Thuốc nổ/Chất nhồi:

Net Explosive/Filler Weight – Khối lượng thuốc nổ/chất nhồi:

Appearance – Nhận dạng

Hazards of Initiation: Explosive (HE), Frag

Nguy cơ kích nổ: Thuốc nổ mạnh, Phân mảnh

IMSMA: MOR TYPE 83A 60mm HE FRAG China

General Information – Thông tin chung

Technical Name/Tên kỹ thuật: **YUGOSLAV MORTAR ROUND, 60-MM, PRACTICE, M62**

Family/Nhóm: Mortar / Đạn cối

Type/Loại: Practice / Đạn tập

Country of Origin/Nước sản xuất: Yugoslavia / Nam Tư (cũ)

Diameter/Đường kính: 60

Length/Chiều dài: 193

Weight/Trọng lượng:

Explosive/Filler Type – Thuốc nổ/Chất nhồi:

Net Explosive/Filler Weight – Khối lượng thuốc nổ/chất nhồi:

Appearance – Nhận dạng

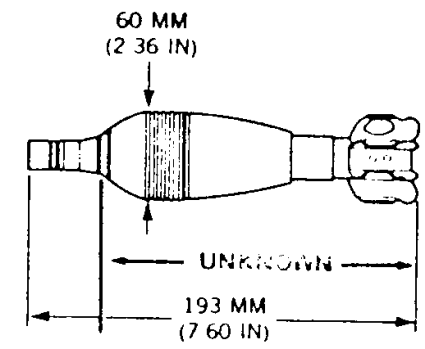

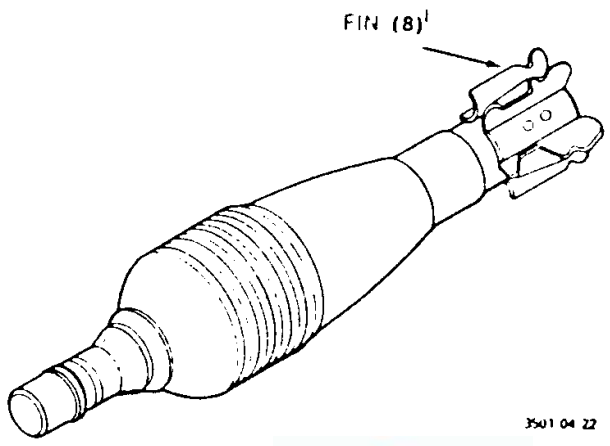

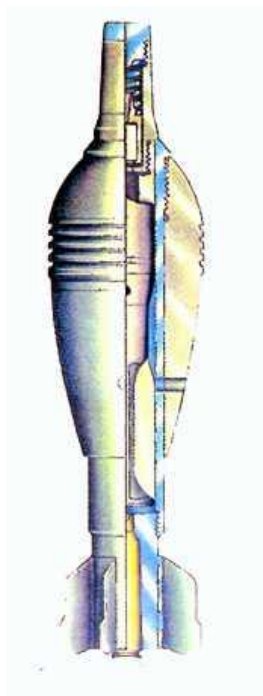

Hazards of Initiation: High Explosive

Nguy cơ kích nổ: Thuốc nổ mạnh

IMSMA: MOR PRACTICE M62 60mm HE YUGOSLAVIA

General Information – Thông tin chung

Technical Name/Tên kỹ thuật: **U.S. MORTAR ROUND, 60-MM, HE, M49A4 (M49A2E2)**

Family/Nhóm: Mortar / Đạn cối

Type/Loại: High Explosive, Fragmentation / Thuốc nổ mạnh, Phân mảnh

Country of Origin/Nước sản xuất: United States / Hoa Kỳ

Diameter/Đường kính: 60

Length/Chiều dài: 234

Weight/Trọng lượng: 1,474

Explosive/Filler Type – Thuốc nổ/Chất nhồi: Composition B

Net Explosive/Filler Weight – Khối lượng thuốc nổ/chất nhồi: 190

Appearance – Nhận dạng

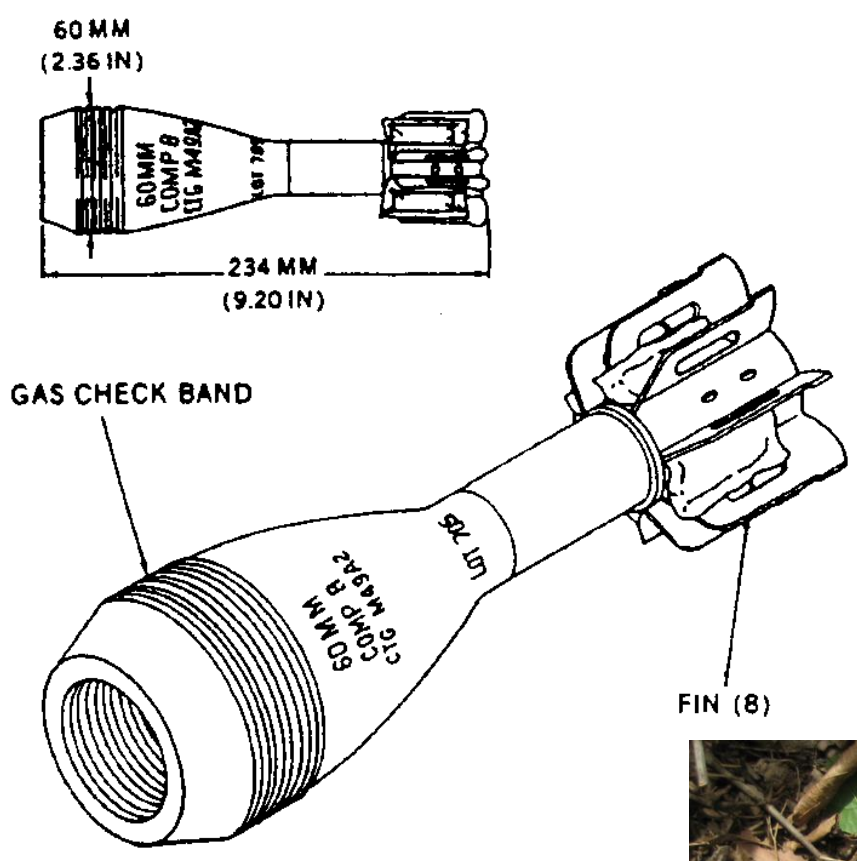

Hazards of Initiation: Explosive (HE), Frag, Movement

Nguy cơ kích nổ: High Explosive, Fragmentation / Thuốc nổ mạnh, Phân mảnh, Dịch chuyển

IMSMA: MOR M49A4 M49A2E2 60mm HE US

General Information – Thông tin chung

Technical Name/Tên kỹ thuật: **VIETNAMESE MORTAR ROUND, 81-MM, PROPAGANDA, MODEL UNKNOWN**

Family/Nhóm: Mortar / Đạn cối

Type/Loại: Propaganda / Truyền đơn

Country of Origin/Nước sản xuất: Viet Nam / Việt Nam

Diameter/Đường kính: 81

Length/Chiều dài: 470

Weight/Trọng lượng: 1,500

Explosive/Filler Type – Thuốc nổ/Chất nhồi: Black Powder

Net Explosive/Filler Weight – Khối lượng thuốc nổ/chất nhồi: 16

Appearance – Nhận dạng

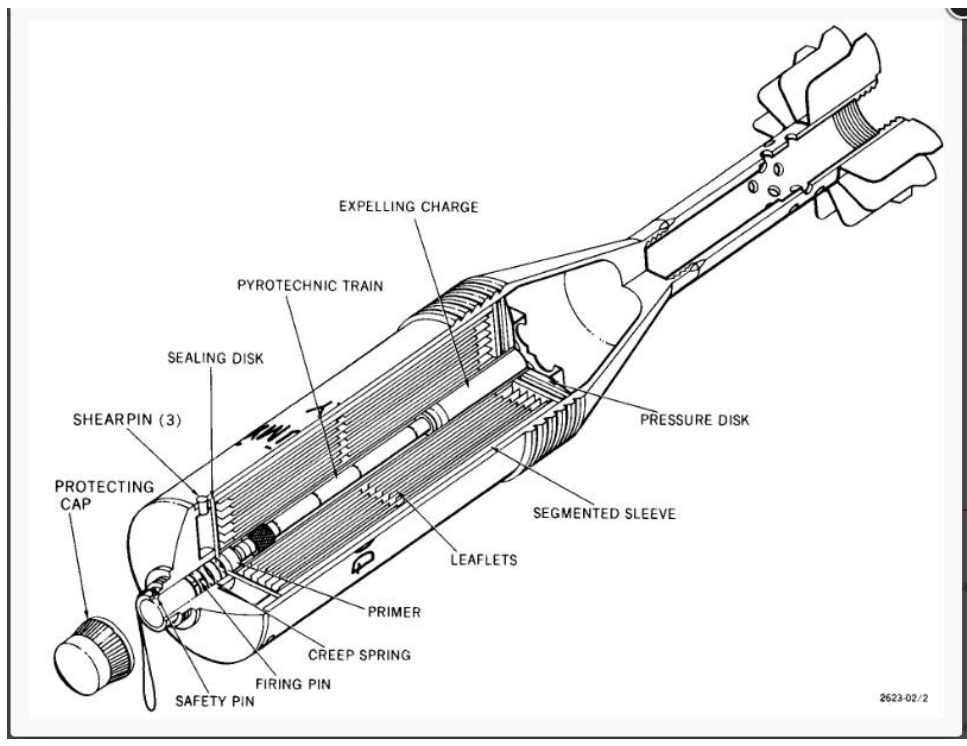

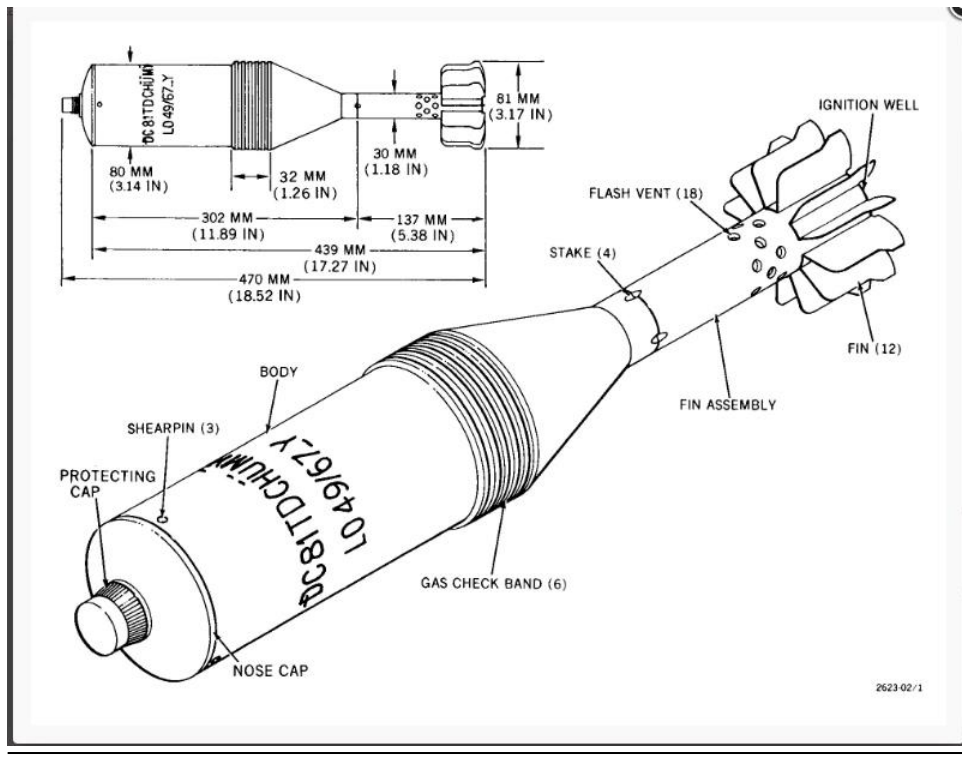

Hazards of Initiation: Ejection, Explosive (HE)

Nguy cơ kích nổ: Phun trào, Thuốc nổ mạnh

IMSMA: MOR 81mm PROPAGANDA, VN

General Information – Thông tin chung

Technical Name/Tên kỹ thuật: **VN Mortar 81mm CS**

Mortar / Đạn cối

Type/Loại: CS / Đạn hơi cay

Country of Origin/Nước sản xuất: Viet Nam / Việt Nam

Diameter/Đường kính: 81

Length/Chiều dài:

Weight/Trọng lượng:

Explosive/Filler Type – Thuốc nổ/Chất nhồi:

Net Explosive/Filler Weight – Khối lượng thuốc nổ/chất nhồi:

Appearance – Nhận dạng

Hazards of Initiation:

Nguy cơ kích nổ:

IMSMA: MOR Model Unknown CS 81mm VN

General Information – Thông tin chung

Technical Name/Tên kỹ thuật: **U.S. CARTRIDGE, 4.2-IN (107-MM), HE, XM453E2 & M453**

Family/Nhóm: Mortar / Đạn cối

Type/Loại: High Explosive / Thuốc nổ mạnh

Country of Origin/Nước sản xuất: United States / Hoa Kỳ

Diameter/Đường kính: 107

Length/Chiều dài: 675

Weight/Trọng lượng: 14,061

Explosive/Filler Type – Thuốc nổ/Chất nhồi: RDX

Net Explosive/Filler Weight – Khối lượng thuốc nổ/chất nhồi: 680

Appearance – Nhận dạng

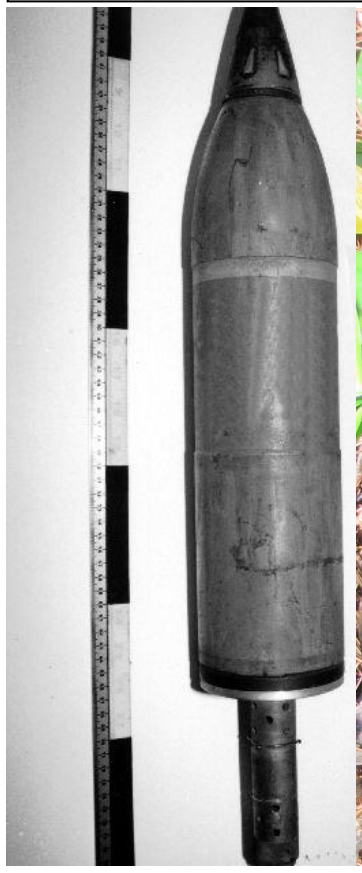

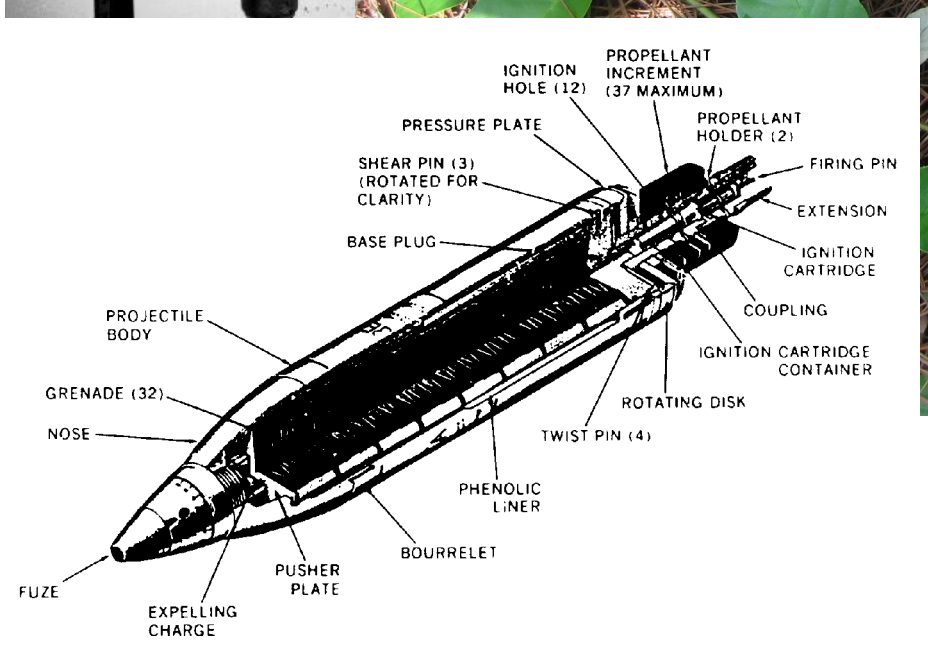

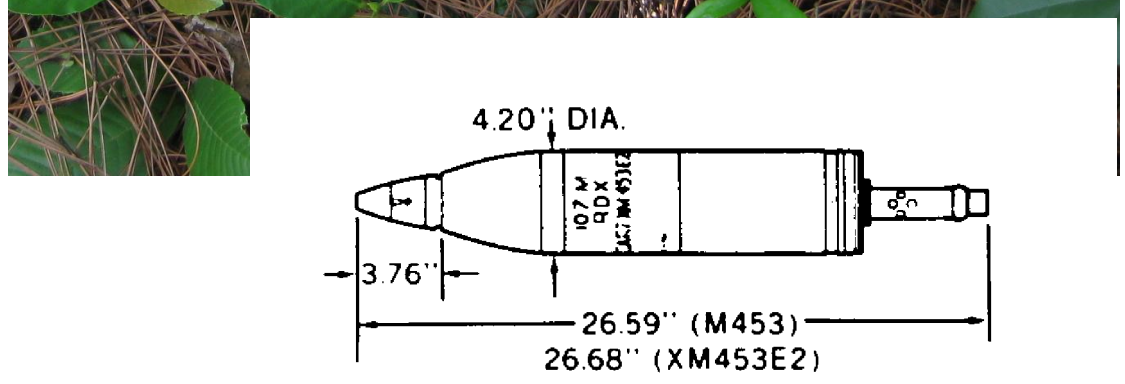

Hazards of Initiation: Cocked-Striker, Ejection, Explosive (HE), Frag

Nguy cơ kích nổ: Cò mổ (Búa gõ), Phun trào, Thuốc nổ mạnh, Phân mảnh

IMSMA: MOR XM453E2 & M453 4.2in HE US

General Information – Thông tin chung

Technical Name/Tên kỹ thuật: **US 4.2 (107mm) HE Model Unknown**

Family/Nhóm: Mortar / Đạn cối

Type/Loại: High Explosive / Thuốc nổ mạnh

Country of Origin/Nước sản xuất: United States / Hoa Kỳ

Diameter/Đường kính: 107

Length/Chiều dài:

Weight/Trọng lượng:

Explosive/Filler Type – Thuốc nổ/Chất nhồi:

Net Explosive/Filler Weight – Khối lượng thuốc nổ/chất nhồi:

Appearance – Nhận dạng

Hazards of Initiation:

Nguy cơ kích nổ:

IMSMA: MOR Model Unknown 4.2in HE US

General Information – Thông tin chung

Technical Name/Tên kỹ thuật: **U.S.S.R. MORTAR ROUND, 160-MM, HE, MODEL F-852**

Family/Nhóm: Mortar / Đạn cối

Type/Loại: High Explosive, Fragmentation / Thuốc nổ mạnh, Phân mảnh

Country of Origin/Nước sản xuất: U.S.S.R / Liên Xô (cũ)

Diameter/Đường kính: 160

Length/Chiều dài: 1,200

Weight/Trọng lượng:

Explosive/Filler Type – Thuốc nổ/Chất nhồi:

Net Explosive/Filler Weight – Khối lượng thuốc nổ/chất nhồi: 9,000

Appearance – Nhận dạng

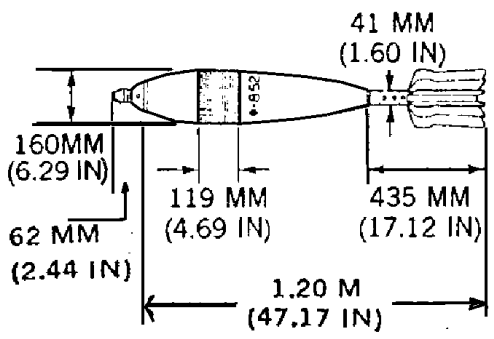

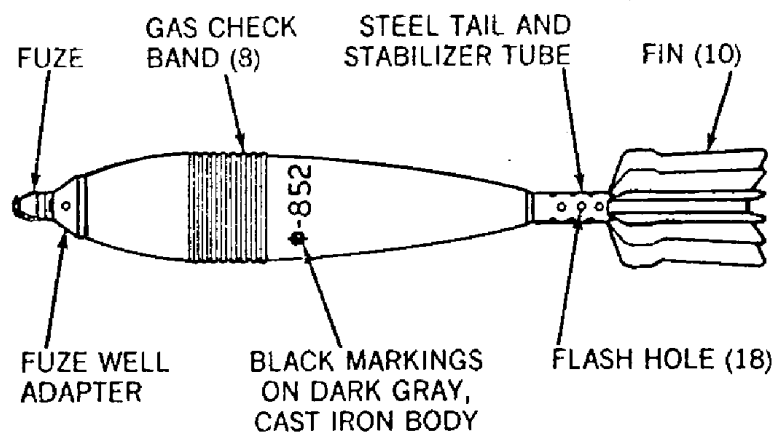

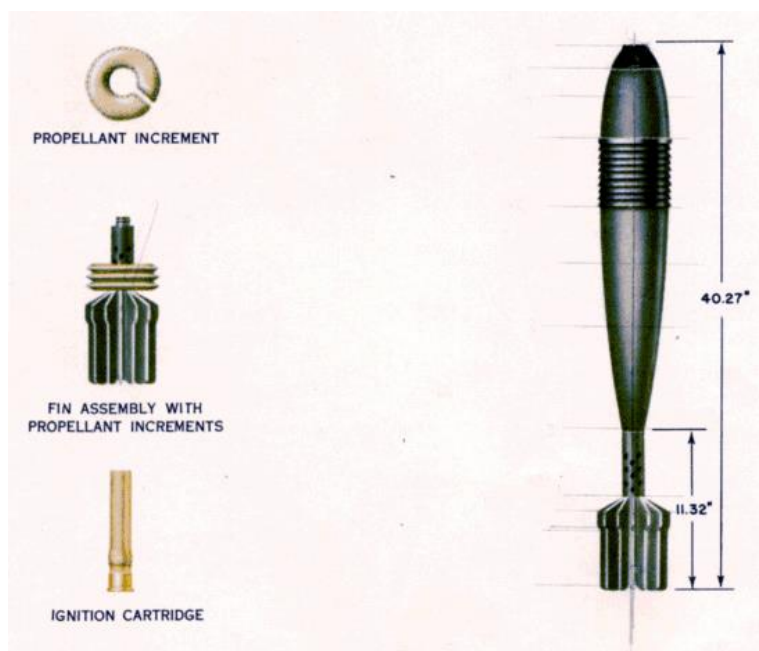

Hazards of Initiation: Explosive (HE), Frag

Nguy cơ kích nổ: Thuốc nổ mạnh, Phân mảnh

IMSMA: **MOR MODEL F-852 160mm HE USSR**

General Information – Thông tin chung

Technical Name/Tên kỹ thuật: **U.S.S.R. MORTAR ROUND, 160-MM, HE, MODEL F-853A**

Family/Nhóm: Mortar / Đạn cối

Type/Loại: High Explosive, Fragmentation / Thuốc nổ mạnh, Phân mảnh

Country of Origin/Nước sản xuất: U.S.S.R / Liên Xô (cũ)

Diameter/Đường kính: 160

Length/Chiều dài: 1,060

Weight/Trọng lượng:

Explosive/Filler Type – Thuốc nổ/Chất nhồi: Amatol

Net Explosive/Filler Weight – Khối lượng thuốc nổ/chất nhồi: 9,000

Appearance – Nhận dạng

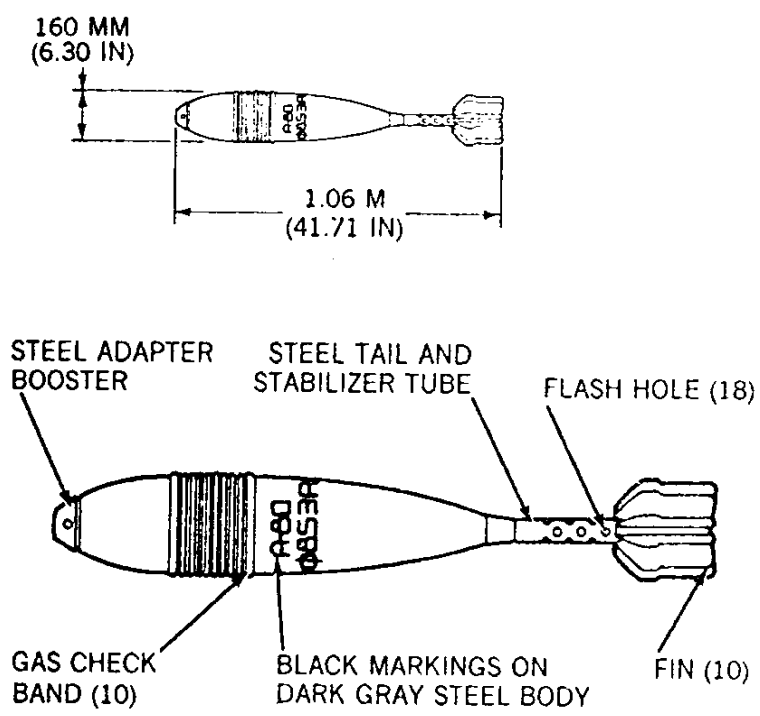

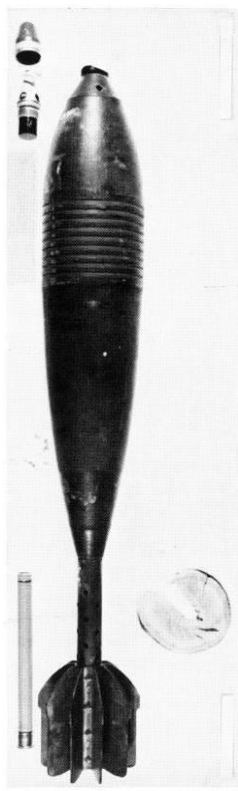

Hazards of Initiation: Explosive (HE), Frag

Nguy cơ kích nổ: Thuốc nổ mạnh, Phân mảnh

IMSMA: **MOR MODEL F-853A 160mm HE USSR**

E

Projectiles
Đạn pháo

General Information – Thông tin chung

Technical Name/Tên kỹ thuật: **Projectile 37mm, APC, M51**

Family/Nhóm: Projectile/Đạn pháo

Type/Loại: Armour Piercing/Xuyên thiết giáp

Country of Origin/Nước sản xuất: United States / Hoa Kỳ

Diameter/Đường kính: 37.00mm

Length/Chiều dài: 161.54mm

Weight/Trọng lượng: 870.91g

Explosive/Filler Type – Thuốc nổ/Chất nhồi: Tracer Mix/Hỗn hợp tạo đuôi lửa

Net Explosive/Filler Weight – Khối lượng thuốc nổ/chất nhồi: Unknown/Không xác định

Appearance – Nhận dạng

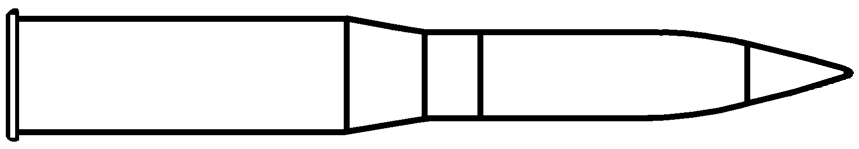

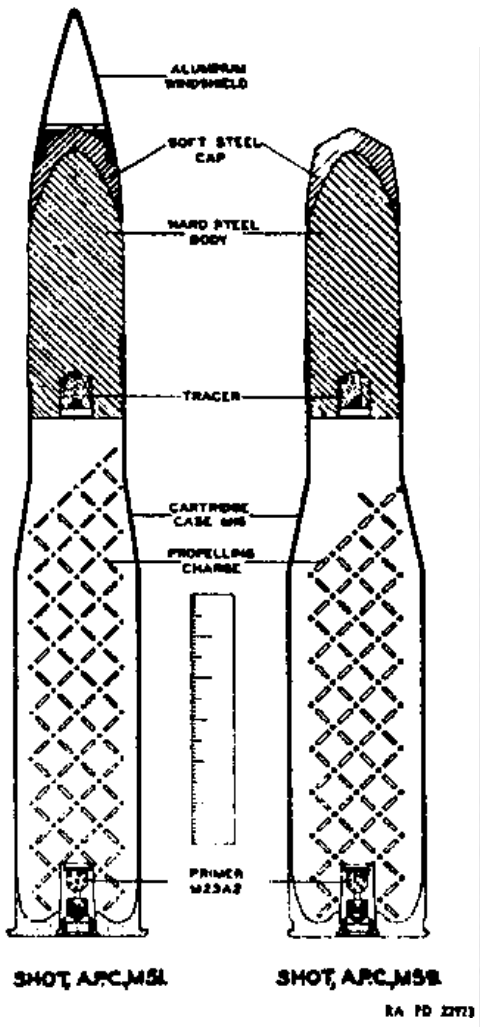

Hazards of Initiation: Unknown, Information Not Available
Do not jar, disturb or move the item in any manner! Review the Warning Page

Nguy cơ kích nổ: Chưa biết, Không có thông tin
Không va đập hay cố dịch chuyển, di chuyển! Xem lại Trang Cảnh báo

IMSMA: PRO M51 37mm HEAP/SAP US

General Information – Thông tin chung

Technical Name/Tên kỹ thuật: **U.S.S.R. PROJECTILE, 130-MM, FRAG, HE, MODEL OF-482M**

Family/Nhóm: Projectile / Đạn pháo

Type/Loại: High Explosive Fragmentation / Thuốc nổ mạnh Phân mảnh

Country of Origin/Nước sản xuất: U.S.S.R / Liên Xô (cũ)

Diameter/Đường kính: 130

Length/Chiều dài: 610

Weight/Trọng lượng:

Explosive/Filler Type – Thuốc nổ/Chất nhồi: TNT / Aluminum

Net Explosive/Filler Weight – Khối lượng thuốc nổ/chất nhồi: 5,000

Appearance – Nhận dạng

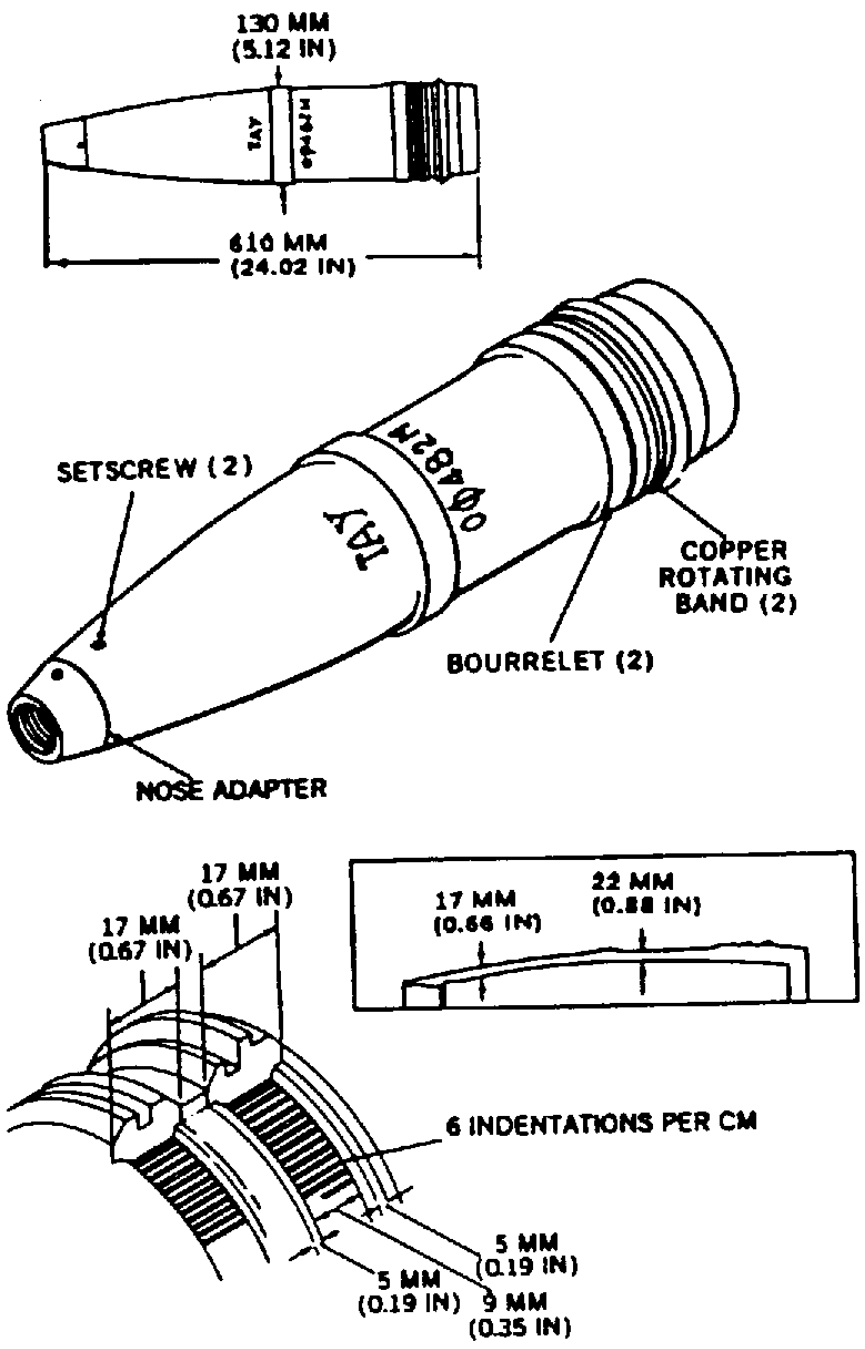

Hazards of Initiation: Clockwork/Mechanical Time, Cocked-Striker, Explosive (HE), Frag

Nguy cơ kích nổ: Hẹn giờ cơ học, Cò mổ (Búa gõ), Thuốc nổ mạnh, Phân mảnh

General Information – Thông tin chung

Technical Name/Tên kỹ thuật: **Projectile 37mm, FRAG-T, Chinese**

Family/Nhóm: Projectile/Đạn pháo

Type/Loại: High Explosive/Thuốc nổ mạnh

Country of Origin/Nước sản xuất: China (P.R)/Trung Quốc

Diameter/Đường kính: 37.00mm

Length/Chiều dài: 175.00mm

Weight/Trọng lượng: Unknown/Không xác định

Explosive/Filler Type – Thuốc nổ/Chất nhồi: RDX/Aluminium

Net Explosive/Filler Weight – Khối lượng thuốc nổ/chất nhồi: 36.85g

Appearance – Nhận dạng

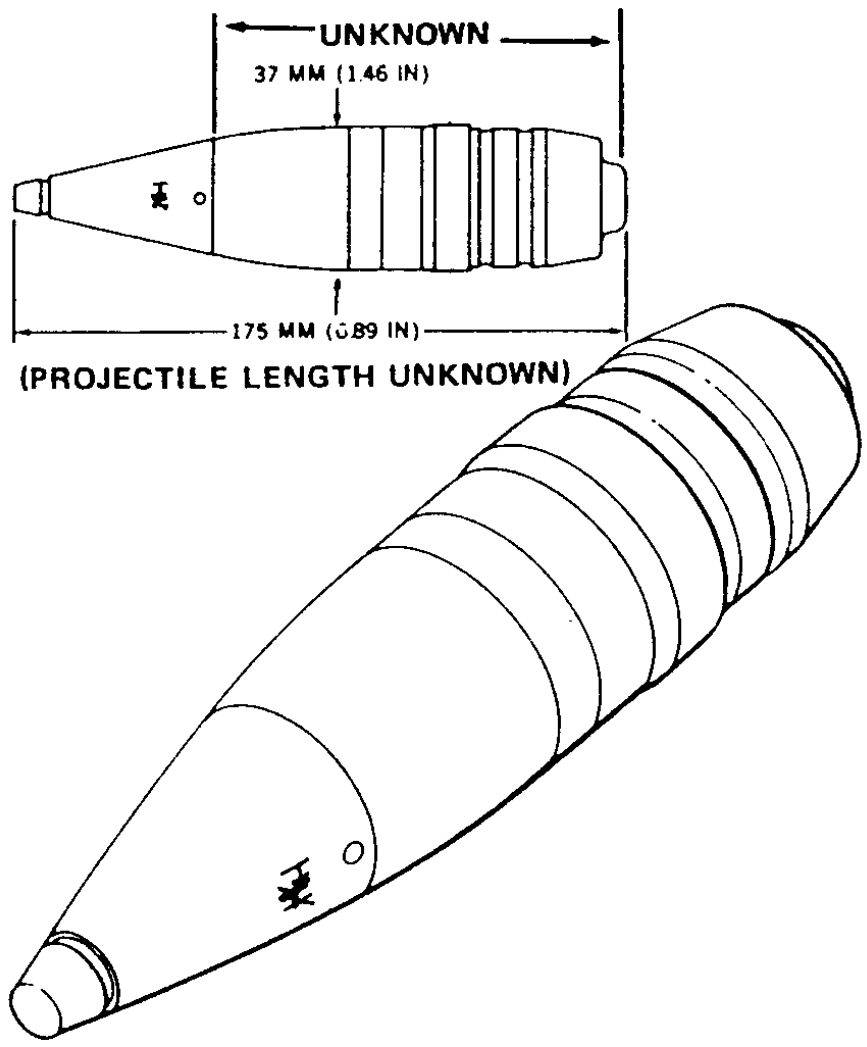

Hazards of Initiation: Unknown, Information Not Available
Do not jar, disturb or move the item in any manner! Review the Warning Page

Nguy cơ kích nổ: Chưa biết, Không có thông tin
Không va đập hay cố dịch chuyển, di chuyển! Xem lại Trang Cảnh báo

IMSMA: PRO Unknown 37mm HE-FRAG China

General Information – Thông tin chung

Technical Name/Tên kỹ thuật: **Projectile 57mm, HEAT, M307&M307A1**

Family/Nhóm: Projectile/Đạn pháo

Type/Loại: High Explosive Anti-tank/Thuốc nổ mạnh chống tăng

Country of Origin/Nước sản xuất: United States / Hoa Kỳ

Diameter/Đường kính: 57.00mm

Length/Chiều dài: 212.00mm

Weight/Trọng lượng: 2.49kg

Explosive/Filler Type – Thuốc nổ/Chất nhồi: Comp B

Net Explosive/Filler Weight – Khối lượng thuốc nổ/chất nhồi: 184.00g

Appearance – Nhận dạng

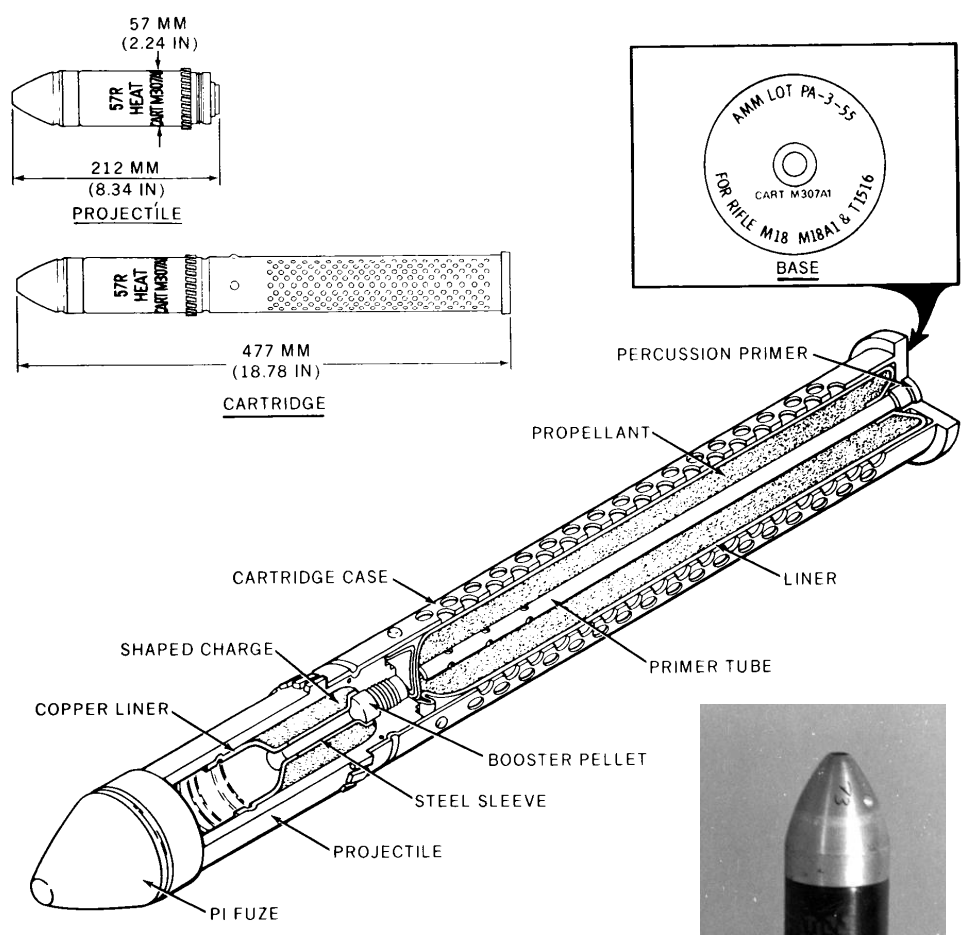

Hazards of Initiation: Point-initiating, Centrifugal-armed and Impact (instantaneous)-fired Spit-back fuze, Jet (Shaped Charge)
Do not touch, jar, disturb or move the item in any manner!

Nguy cơ kích nổ: Đầu nổ mũi, Lên chốt (cài) bằng lực ly tâm, Chạm nổ (ngay lập tức) bằng lực giật lùi, Tia lực (Khối thuốc nổ lõm)
Không đụng vào, va đập hay cố dịch chuyển, di chuyển!

General Information – Thông tin chung

Technical Name/Tên kỹ thuật: **Projectile 57mm, Smoke, WP, M308&M308A1**

Family/Nhóm: Projectile/Đạn pháo

Type/Loại: Smoke, White Phosphorous/Khói, Phốt-pho trắng

Country of Origin/Nước sản xuất: United States / Hoa Kỳ

Diameter/Đường kính: 57.00mm

Length/Chiều dài: 119.00mm

Weight/Trọng lượng: 2.50kg

Explosive/Filler Type – Thuốc nổ/Chất nhồi: White Phosphorous, Tetryl/Phốt-pho trắng

Net Explosive/Filler Weight – Khối lượng thuốc nổ/chất nhồi: 184.00g

Appearance – Nhận dạng

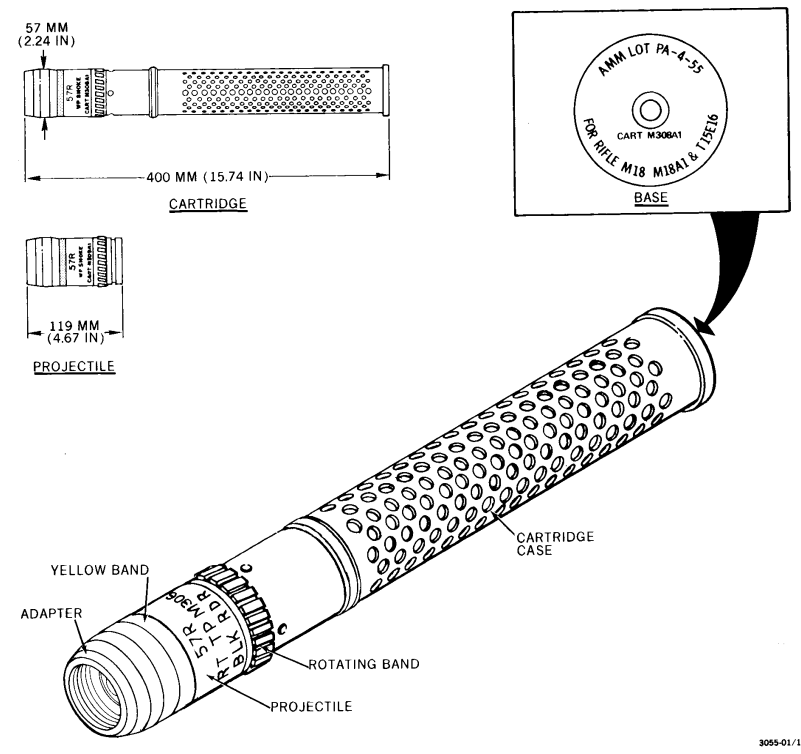

Hazards of Initiation: Movement, White Phosphorous
Do not jar, disturb or move the item in any manner! Do not subject item to open air! Do not approach a smoking WP munition!

Nguy cơ kích nổ: Dịch chuyển, Phốt-pho trắng
Không va đập hay cố dịch chuyển, di chuyển! Không cho vật thể tiếp xúc với không khí! Không được tiếp cận một quả đạn phốt pho trắng đang bốc khói!

IMSMA: PRO M308 57mm WP US

General Information – Thông tin chung

Technical Name/Tên kỹ thuật: **Projectile 57mm, Canister, T25E5**

Family/Nhóm: Projectile/Đạn pháo

Type/Loại: Canister/Đạn chứa

Country of Origin/Nước sản xuất: United States / Hoa Kỳ

Diameter/Đường kính: 57.00mm

Length/Chiều dài: 111.00mm

Weight/Trọng lượng: Unknown/Không xác định

Explosive/Filler Type – Thuốc nổ/Chất nhồi: None/Không có chất nhồi

Net Explosive/Filler Weight – Khối lượng thuốc nổ/chất nhồi: Not available/Không có

Appearance – Nhận dạng

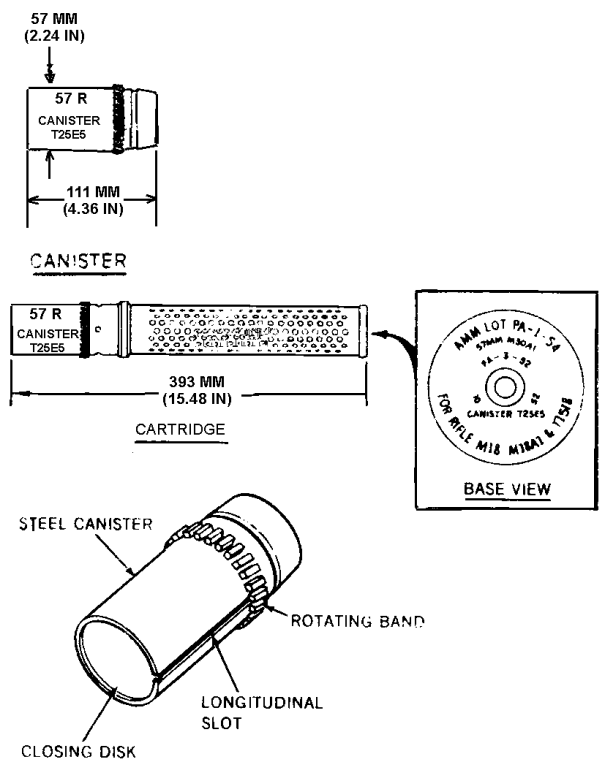

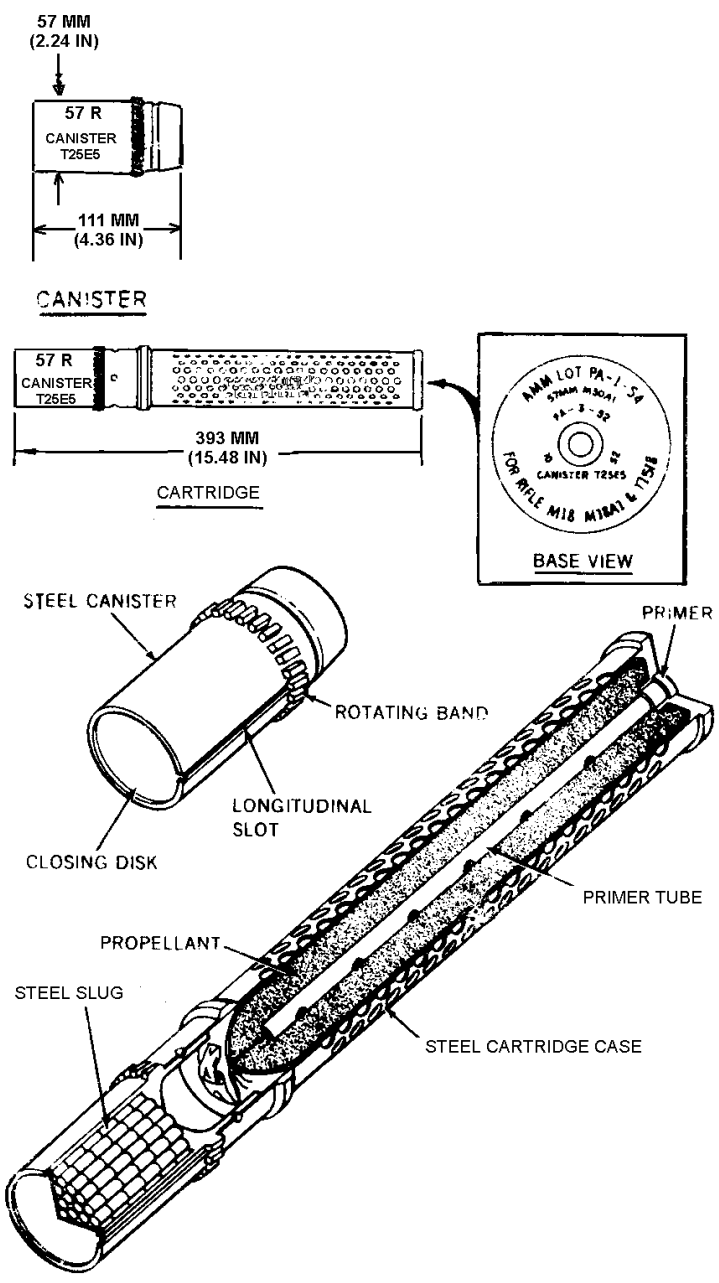

Hazards of Initiation: Unknown, Information Not Available
Do not jar, disturb or move the item in any manner! Review the Warning Page

Nguy cơ kích nổ: Chưa biết, Không có thông tin
Không va đập hay cố dịch chuyển, di chuyển! Xem lại Trang Cảnh báo

General Information – Thông tin chung

Technical Name/Tên kỹ thuật: **U.S.S.R. PROJECTILE, 57-MM, HE, FRAG-T, MODEL OR-281**

Family/Nhóm: Projectile/Đạn pháo

Type/Loại: High Explosive/Thuốc nổ mạnh

Country of Origin/Nước sản xuất: U.S.S.R / Liên Xô (cũ)

Diameter/Đường kính: 57.00mm

Length/Chiều dài: 215.00mm

Weight/Trọng lượng: Unknown/Không xác định

Explosive/Filler Type – Thuốc nổ/Chất nhồi: RDX/Aluminum

Net Explosive/Filler Weight – Khối lượng thuốc nổ/chất nhồi: 154.00g

Appearance – Nhận dạng

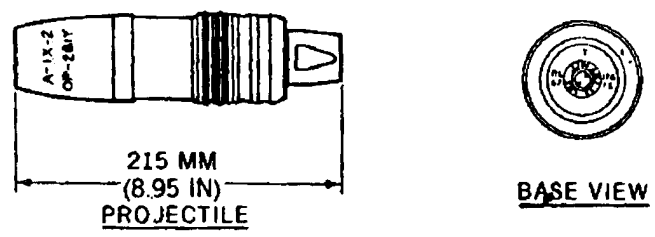

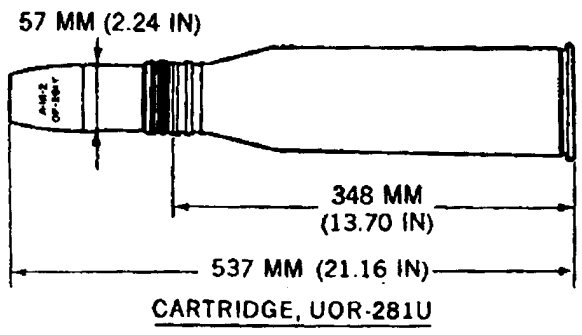

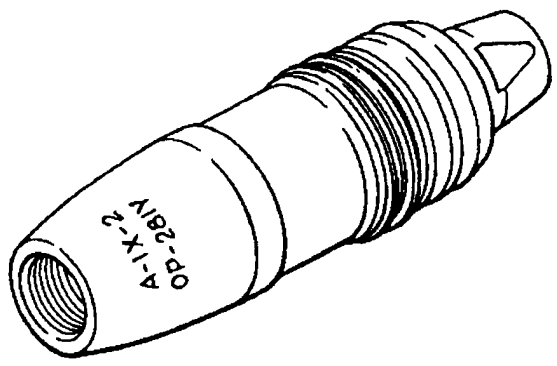

Hazards of Initiation: Fuze Type Unknown
Do not jar, disturb or move the item in any manner!

Nguy cơ kích nổ: Loại đầu nổ chưa xác định
Không va đập hay cố dịch chuyển, di chuyển!

IMSMA: PRO OR-281 57mm HE-FRAG USSR

General Information – Thông tin chung

Technical Name/Tên kỹ thuật: **Projectile 57mm, HE, Chinese**

Family/Nhóm: Projectile/Đạn pháo

Type/Loại: High Explosive/Thuốc nổ mạnh

Country of Origin/Nước sản xuất: China (P.R)/Trung Quốc

Diameter/Đường kính: 57.00mm

Length/Chiều dài: 165.00mm

Weight/Trọng lượng: Unknown/Không xác định

Explosive/Filler Type – Thuốc nổ/Chất nhồi: TNT

Net Explosive/Filler Weight – Khối lượng thuốc nổ/chất nhồi: 226.80g

Appearance – Nhận dạng

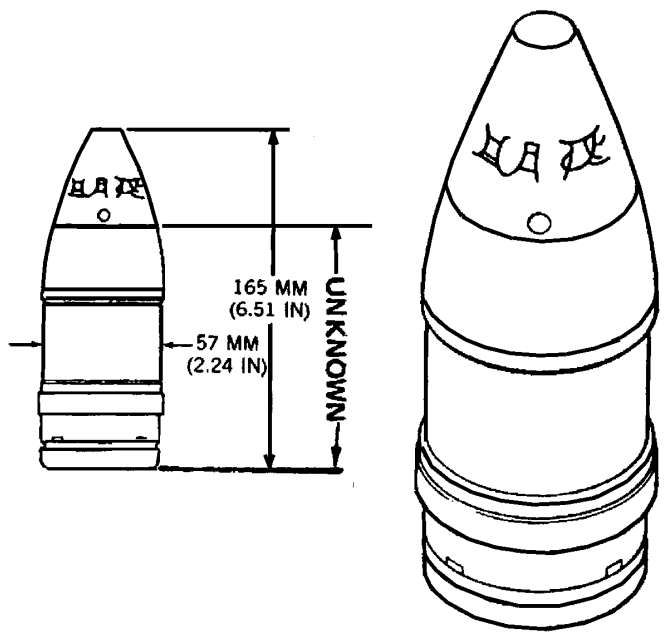

Hazards of Initiation: Unknown, Information Not Available
Do not jar, disturb or move the item in any manner! Review the Warning Page

Nguy cơ kích nổ: Chưa biết, Không có thông tin
Không va đập hay cố dịch chuyển, di chuyển! Xem lại Trang Cảnh báo

General Information – Thông tin chung

Technical Name/Tên kỹ thuật: **Projectile 75mm, Smoke, WP, M311A1**

Family/Nhóm: Projectile/Đạn pháo

Type/Loại: Smoke, White Phosphorous/Khói, Phốt-pho trắng

Country of Origin/Nước sản xuất: United States / Hoa Kỳ

Diameter/Đường kính: 75.00mm

Length/Chiều dài: 734.57mm

Weight/Trọng lượng: 10.52kg

Explosive/Filler Type – Thuốc nổ/Chất nhồi: White Phosphorous, Tetryl/Phốt-pho trắng

Net Explosive/Filler Weight – Khối lượng thuốc nổ/chất nhồi: 639.58g

Appearance – Nhận dạng

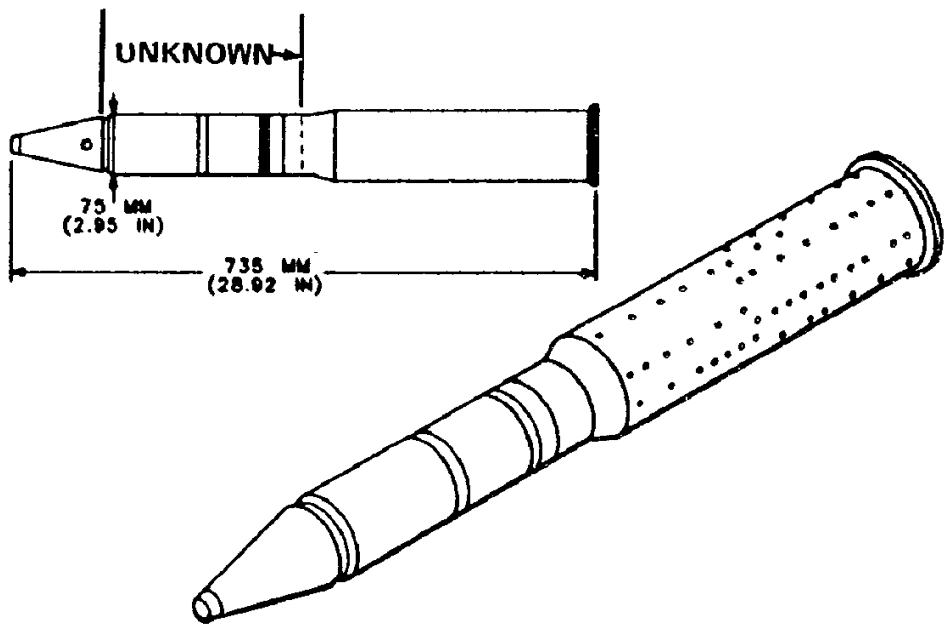

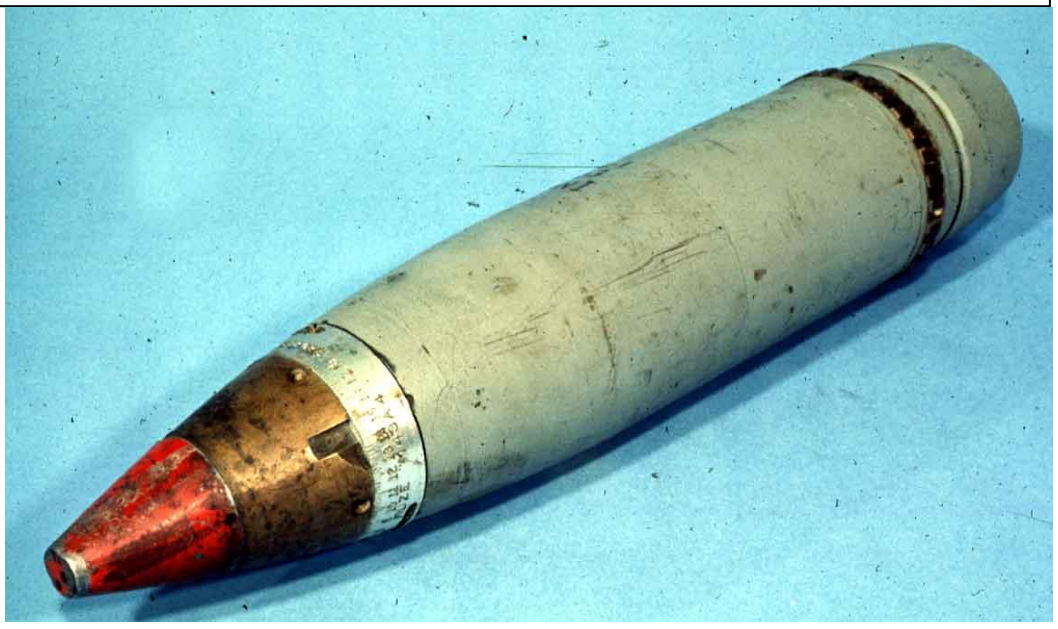

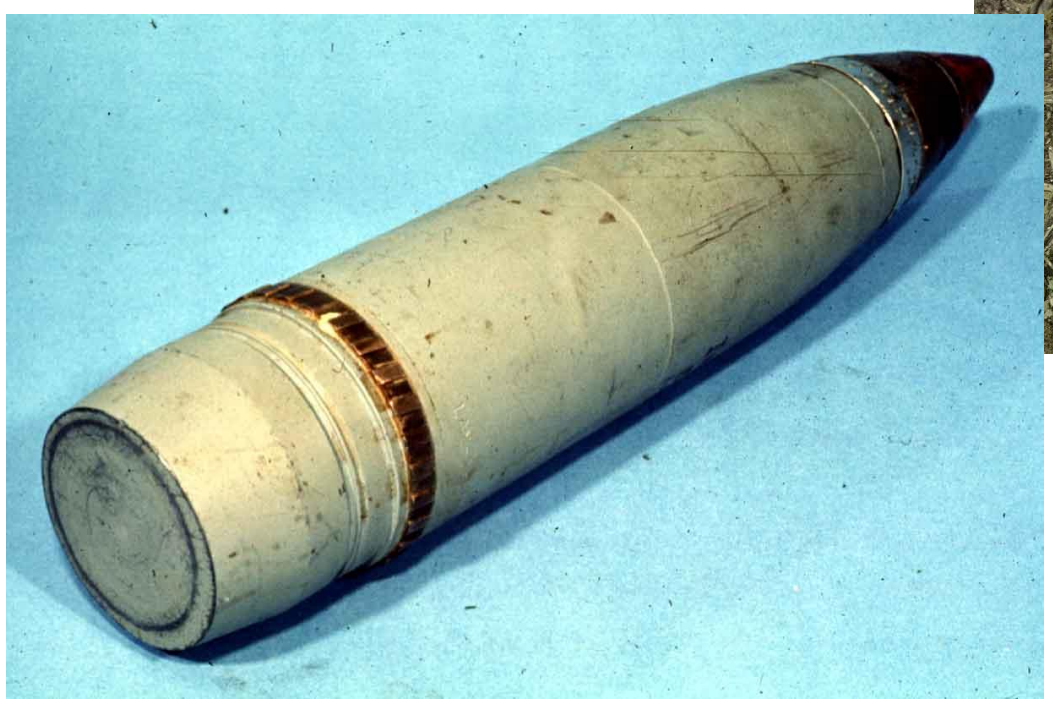

Hazards of Initiation: Cocked Striker, Movement, White Phosphorous
Do not jar, disturb or move the item in any manner! Do not subject item to open air! Do not approach a smoking WP munition!

Nguy cơ kích nổ: Cò mổ (Búa gõ), Dịch chuyển, Phốt-pho trắng
Không va đập hay cố dịch chuyển, di chuyển! Không cho vật thể tiếp xúc với không khí! Không được tiếp cận một quả đạn phốt pho trắng đang bốc khói!

IMSMA: PRO M311 75mm WP US

General Information – Thông tin chung

Technical Name/Tên kỹ thuật: **Projectile 75mm, HE, M309A1**

Family/Nhóm: Projectile/Đạn pháo

Type/Loại: High Explosive/Thuốc nổ mạnh

Country of Origin/Nước sản xuất: United States / Hoa Kỳ

Diameter/Đường kính: 75.00mm

Length/Chiều dài: 734.57mm

Weight/Trọng lượng: 10.15kg

Explosive/Filler Type – Thuốc nổ/Chất nhồi: TNT

Net Explosive/Filler Weight – Khối lượng thuốc nổ/chất nhồi: 675.86g

Appearance – Nhận dạng

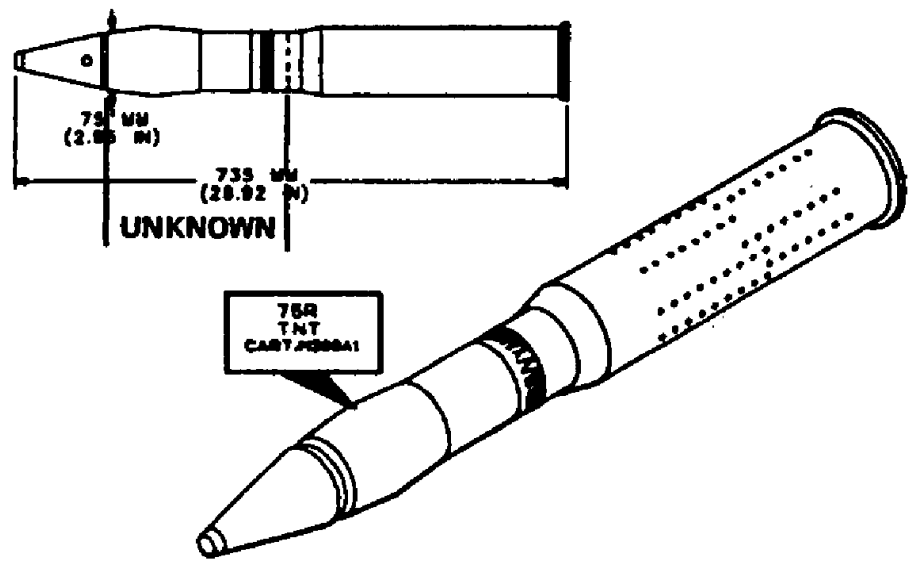

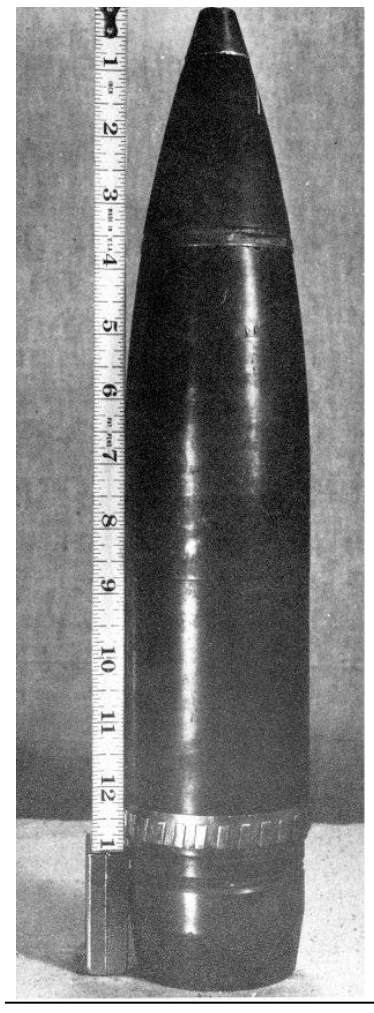

Hazards of Initiation: Cocked Striker, Movement, A Point-detonating or Mechanical time, superquick fuze in the nose
Do not jar, disturb or move the item in any manner!

Nguy cơ kích nổ: Cò mổ (Búa gõ), Dịch chuyển, Đầu nổ hẹn giờ cơ học hoặc chạm nổ đầu cực nhanh ở trước mũi
Không va đập hay cố dịch chuyển, di chuyển!

IMSMA: PRO M309 75mm HE US

General Information – Thông tin chung

Technical Name/Tên kỹ thuật: **Projectile 75mm, HEAT, M310A1**

Family/Nhóm: Projectile/Đạn pháo

Type/Loại: High Explosive Anti-tank/Thuốc nổ mạnh chống tăng

Country of Origin/Nước sản xuất: United States / Hoa Kỳ

Diameter/Đường kính: 75.00mm

Length/Chiều dài: 734.57mm

Weight/Trọng lượng: 9.55kg

Explosive/Filler Type – Thuốc nổ/Chất nhồi: Comp B

Net Explosive/Filler Weight – Khối lượng thuốc nổ/chất nhồi: 453.60g

Appearance – Nhận dạng

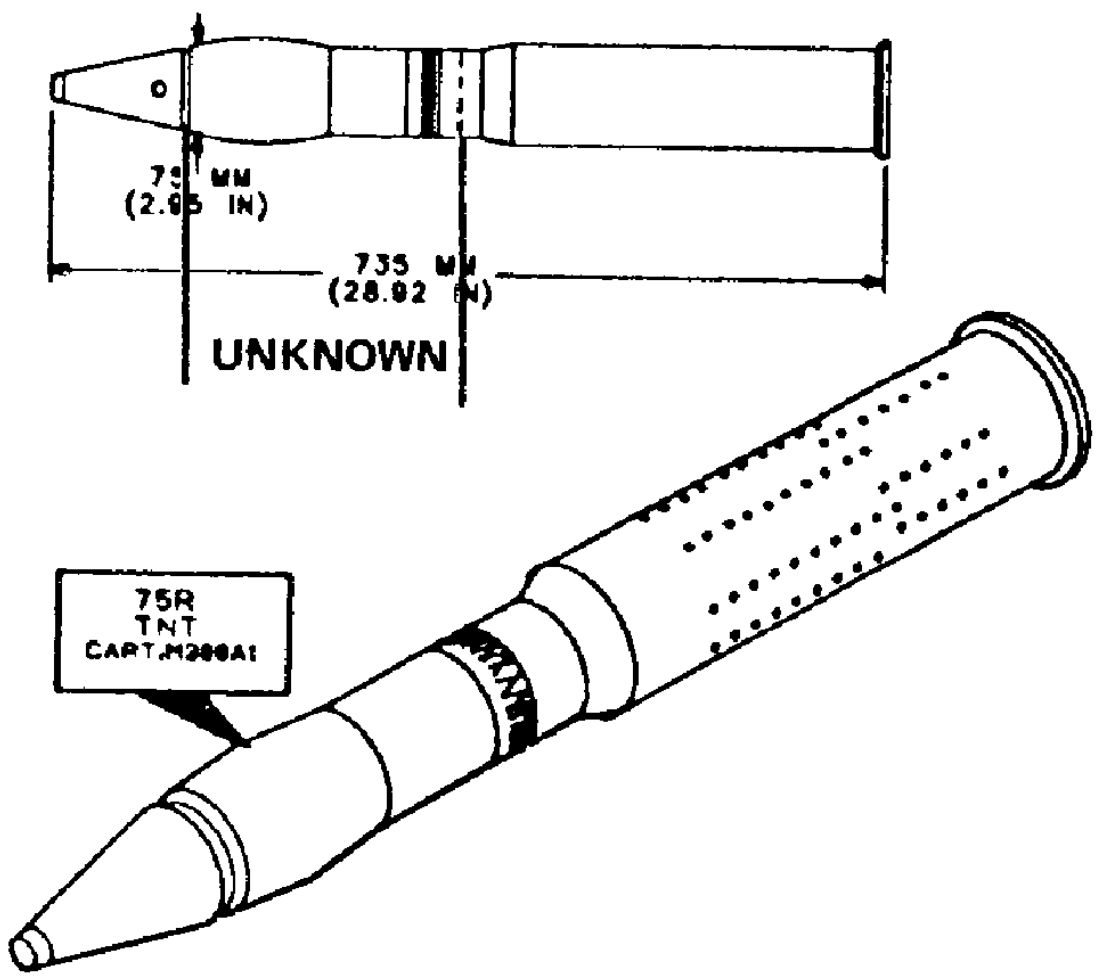

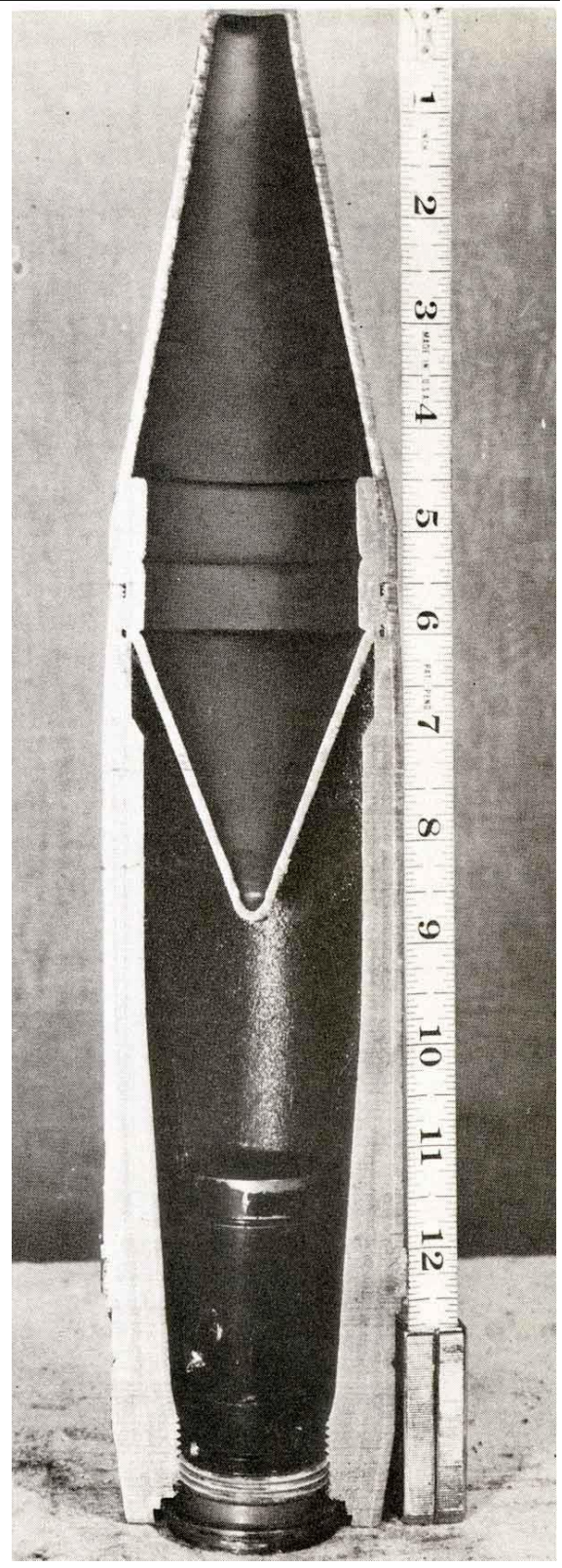

Hazards of Initiation: Base-detonating fuze, JET (Shaped Charge)
Do not touch, jar, disturb or move the item in any manner! Do not try to approach!

Nguy cơ kích nổ: Đầu nổ đuôi, Tia lực (Khối thuốc nổ lõm)
Không đụng vào, va đập hay cố dịch chuyển, di chuyển! Không cố gắng tiếp cận!

General Information – Thông tin chung

Technical Name/Tên kỹ thuật: **Projectile 76mm, Smoke, WP, M361**

Family/Nhóm: Projectile/Đạn pháo

Type/Loại: Smoke, White Phosphorous/Khói, Phốt-pho trắng

Country of Origin/Nước sản xuất: United States / Hoa Kỳ

Diameter/Đường kính: 76.00mm

Length/Chiều dài: 272.00mm

Weight/Trọng lượng: 6.00kg

Explosive/Filler Type – Thuốc nổ/Chất nhồi: White Phosphorous, Tetryl/Phốt-pho trắng

Net Explosive/Filler Weight – Khối lượng thuốc nổ/chất nhồi: 612.00g

Appearance – Nhận dạng

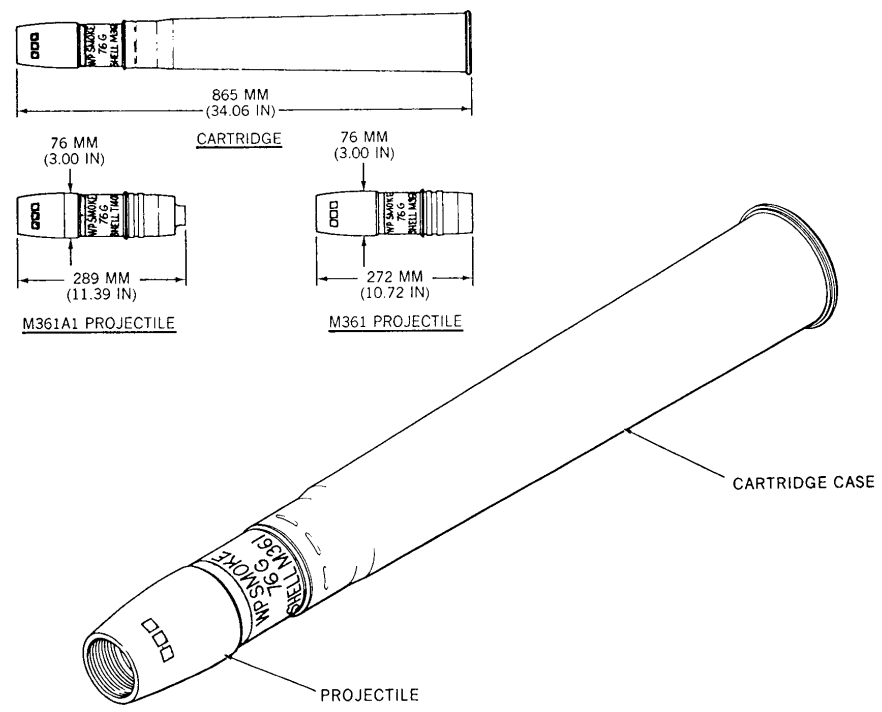

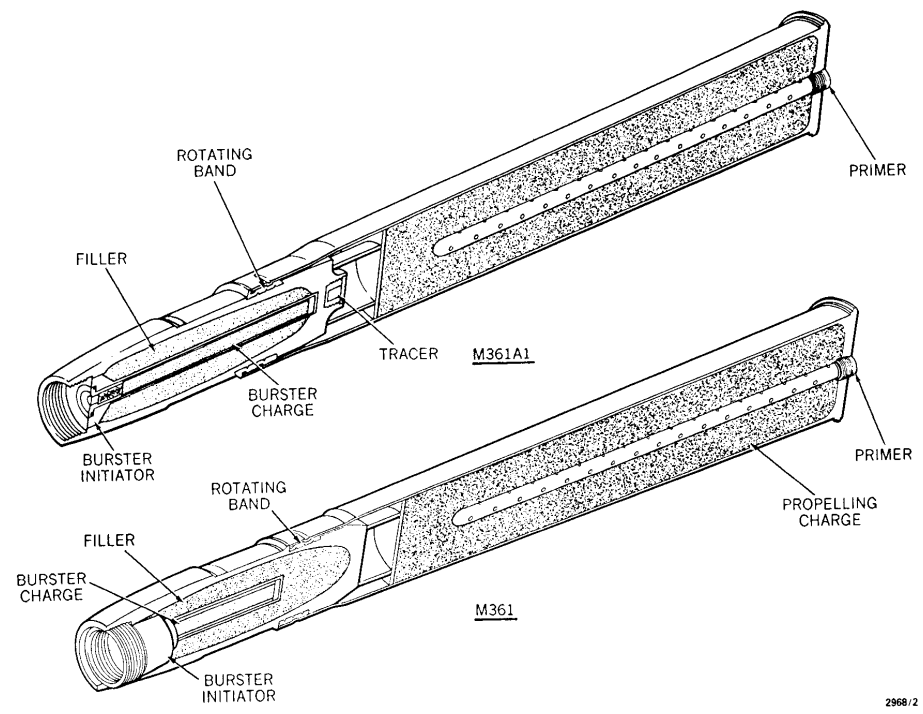

Hazards of Initiation: Movement, White Phosphorous
Do not jar, disturb or move the item in any manner! Do not subject item to open air! Do not approach a smoking WP munition!

Nguy cơ kích nổ: Dịch chuyển, Phốt-pho trắng
Không va đập hay cố dịch chuyển, di chuyển! Không cho vật thể tiếp xúc với không khí! Không được tiếp cận một quả đạn phốt pho trắng đang bốc khói!

IMSMA: PRO M361 76mm WP US

General Information – Thông tin chung

Technical Name/Tên kỹ thuật: **Projectile 76mm, Canister, M363**

Family/Nhóm: Projectile/Đạn pháo

Type/Loại: Canister/Đạn chứa

Country of Origin/Nước sản xuất: United States / Hoa Kỳ

Diameter/Đường kính: 76.00mm

Length/Chiều dài: 814.58mm

Weight/Trọng lượng: 12.33kg

Explosive/Filler Type – Thuốc nổ/Chất nhồi: None/Không có

Net Explosive/Filler Weight – Khối lượng thuốc nổ/chất nhồi: Unknown/Không xác định

Appearance – Nhận dạng

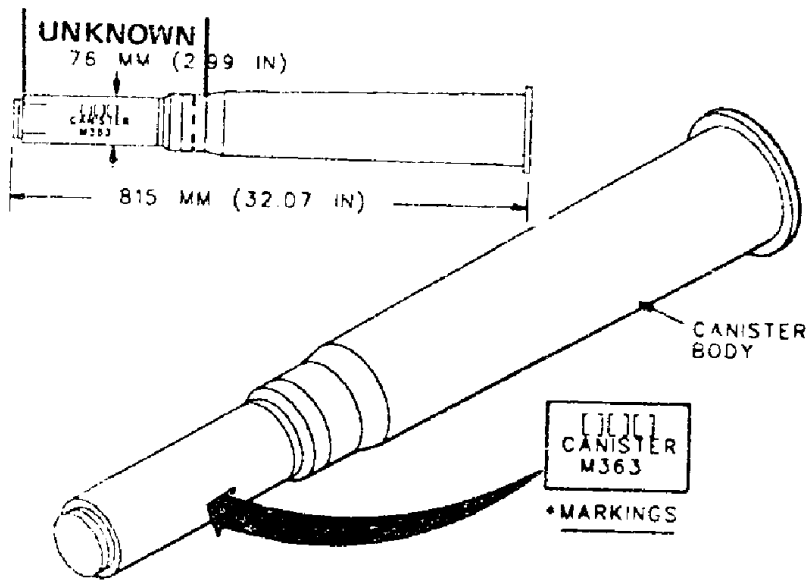

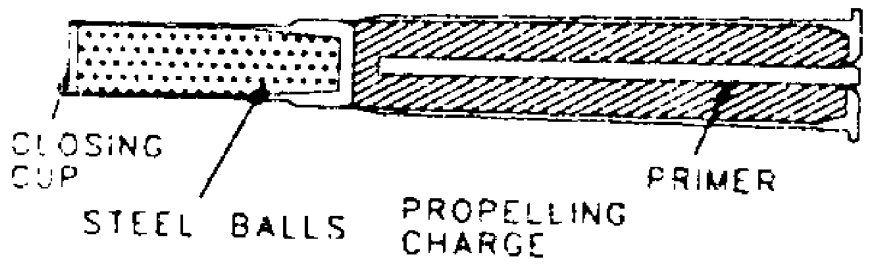

Hazards of Initiation: Unknown, Information Not Available
Do not jar, disturb or move the item in any manner! Review the Warning Page

Nguy cơ kích nổ: Chưa biết, Không có thông tin
Không va đập hay cố dịch chuyển, di chuyển! Xem lại Trang Cảnh báo

General Information – Thông tin chung

Technical Name/Tên kỹ thuật: **Projectile 82mm, HEAT, Recoilless, BK-881/881M**

Family/Nhóm: Projectile/Đạn pháo

Type/Loại: High Explosive Anti-tank/Thuốc nổ mạnh chống tăng

Country of Origin/Nước sản xuất: U.S.S.R / Liên Xô (cũ)

Diameter/Đường kính: 82.00mm

Length/Chiều dài: 513.00mm

Weight/Trọng lượng: 4.00kg

Explosive/Filler Type – Thuốc nổ/Chất nhồi: RDX

Net Explosive/Filler Weight – Khối lượng thuốc nổ/chất nhồi: 482.00g

Appearance – Nhận dạng

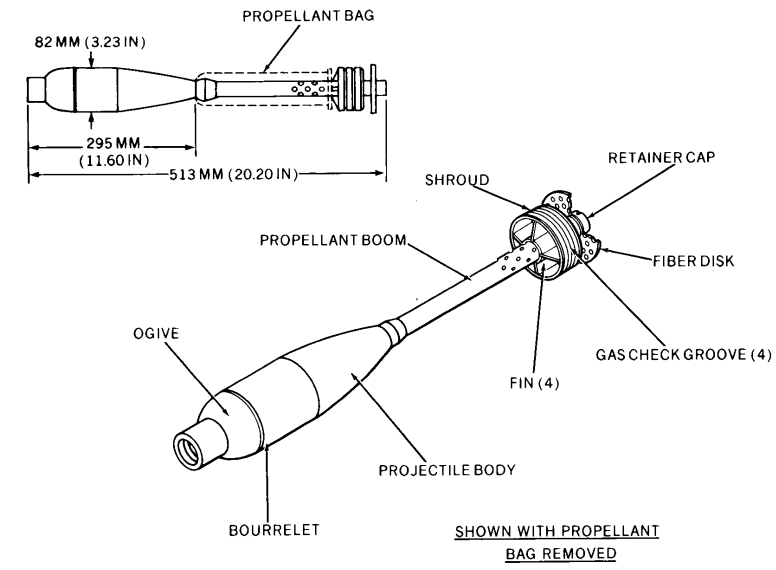

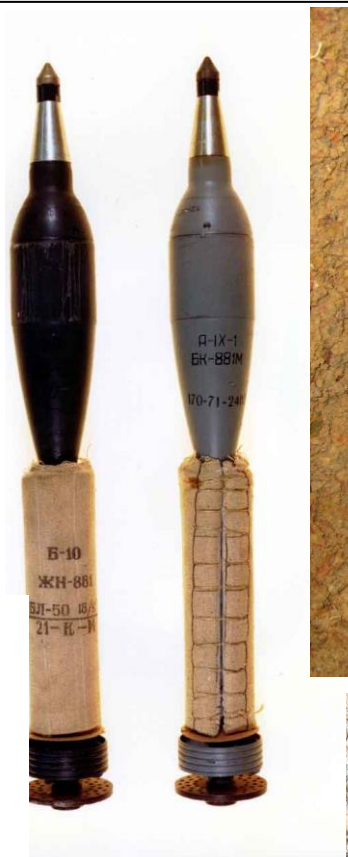

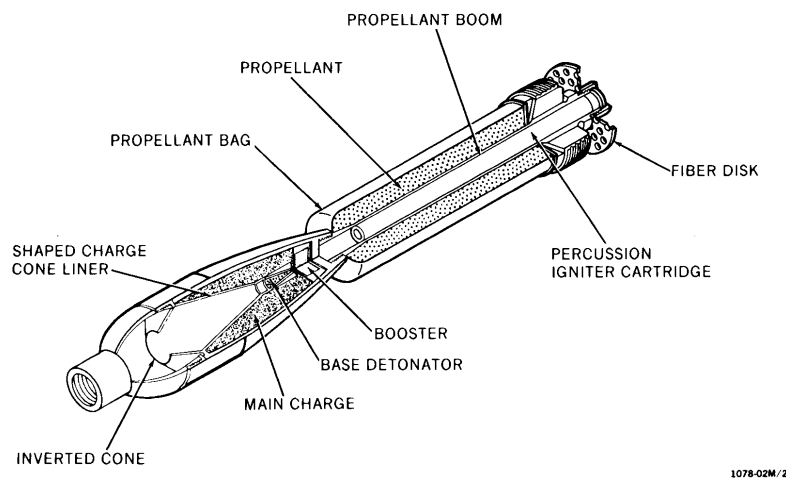

Hazards of Initiation: Movement, JET (Shaped Charge), GK-2 Fuze
Do not touch, jar, disturb or move the item in any manner! Do not try to approach!

Nguy cơ kích nổ: Dịch chuyển, Tia lực (Khối thuốc nổ lõm), Loại đầu nổ chưa xác định
Không đụng vào, va đập hay cố dịch chuyển, di chuyển! Không cố gắng tiếp cận!

IMSMA: PRO BK881 82mm HEAT USSR

General Information – Thông tin chung

Technical Name/Tên kỹ thuật: **Projectile 82mm, HE, Frag, Recoilless, Model O-881A**

Family/Nhóm: Projectile/Đạn pháo

Type/Loại: High Explosive/Thuốc nổ mạnh

Country of Origin/Nước sản xuất: U.S.S.R / Liên Xô (cũ)

Diameter/Đường kính: 82.00mm

Length/Chiều dài: 608.00mm

Weight/Trọng lượng: Unknown/Không xác định

Explosive/Filler Type – Thuốc nổ/Chất nhồi: TNT/Dinitronapthalene

Net Explosive/Filler Weight – Khối lượng thuốc nổ/chất nhồi: 470.00g

Appearance – Nhận dạng

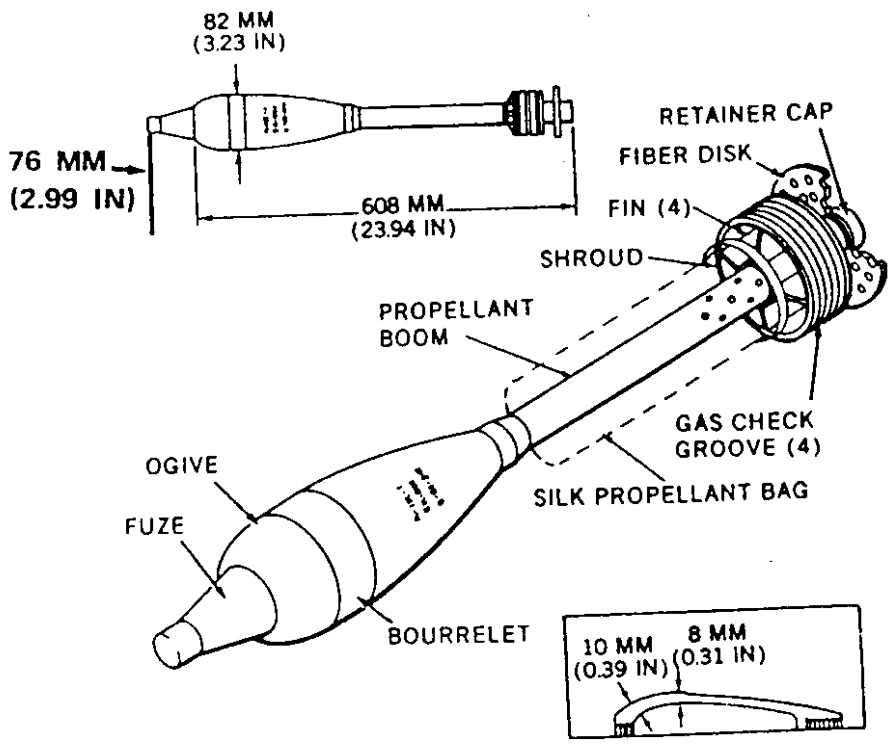

Hazards of Initiation: Movement, GK-2 Fuze
Do not jar, disturb or move the item in any manner!

Nguy cơ kích nổ: Dịch chuyển
Không va đập hay cố dịch chuyển, di chuyển!

IMSMA: PRO O881 82mm HE-FRAG USSR

General Information – Thông tin chung

Technical Name/Tên kỹ thuật: **Projectile 90mm, Smoke, WP, M313&313C**

Family/Nhóm: Projectile/Đạn pháo

Type/Loại: Smoke, White Phosphorous/Khói, Phốt-pho trắng

Country of Origin/Nước sản xuất: United States / Hoa Kỳ

Diameter/Đường kính: 90.00mm

Length/Chiều dài: 856.00mm

Weight/Trọng lượng: 19.29kg

Explosive/Filler Type – Thuốc nổ/Chất nhồi: White Phosphorous, Tetryl/Phốt-pho trắng

Net Explosive/Filler Weight – Khối lượng thuốc nổ/chất nhồi: 893.59g

Appearance – Nhận dạng

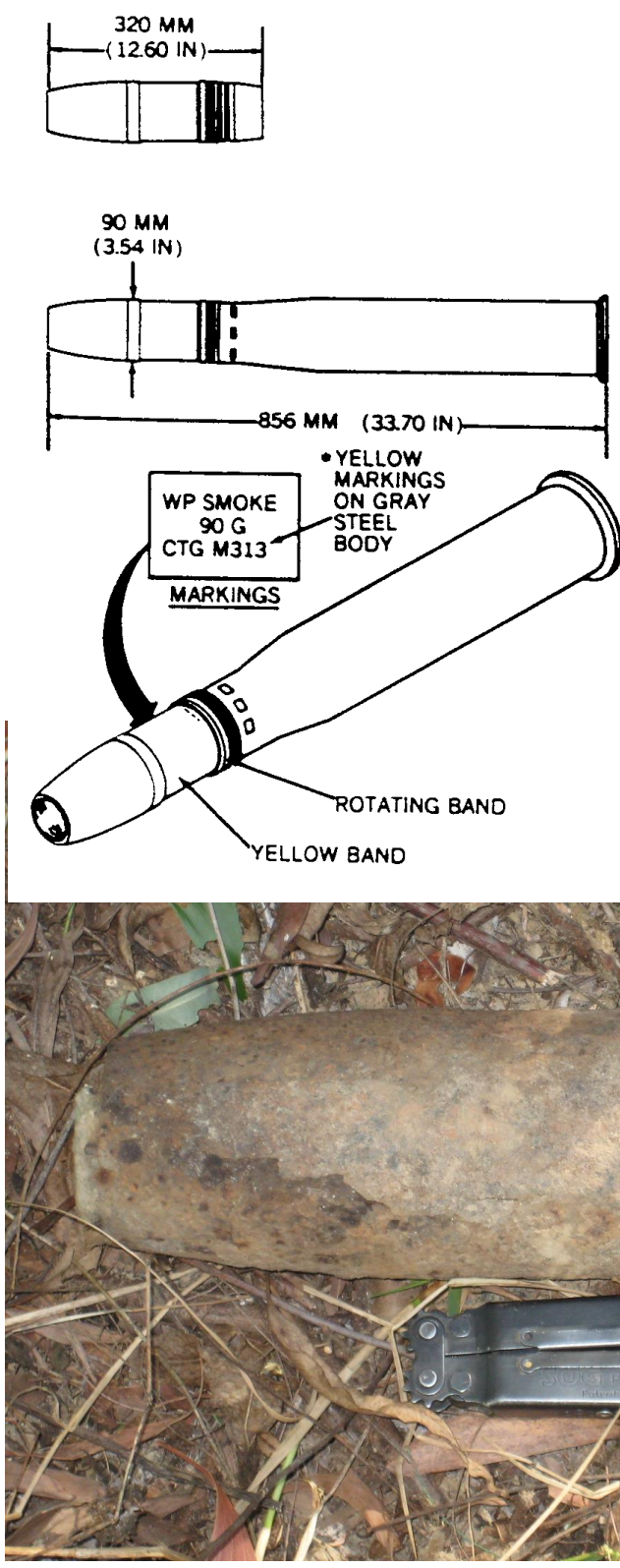

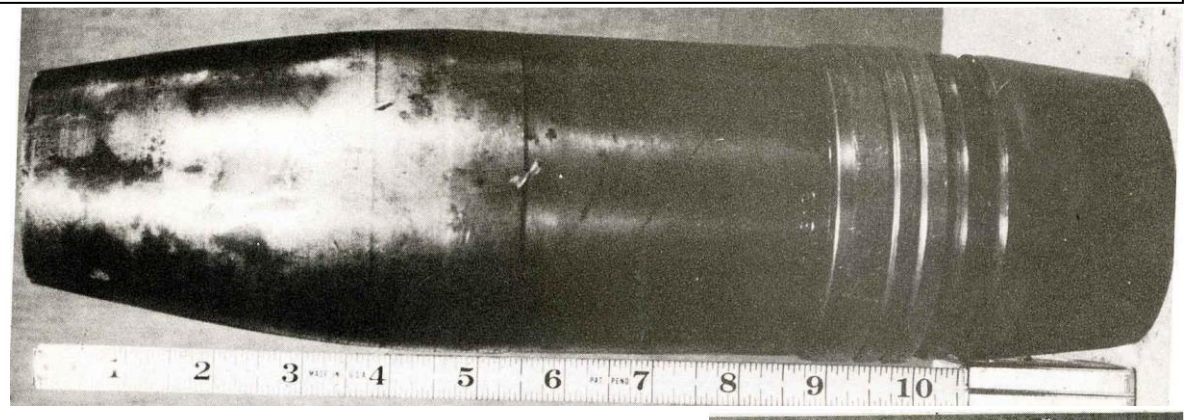

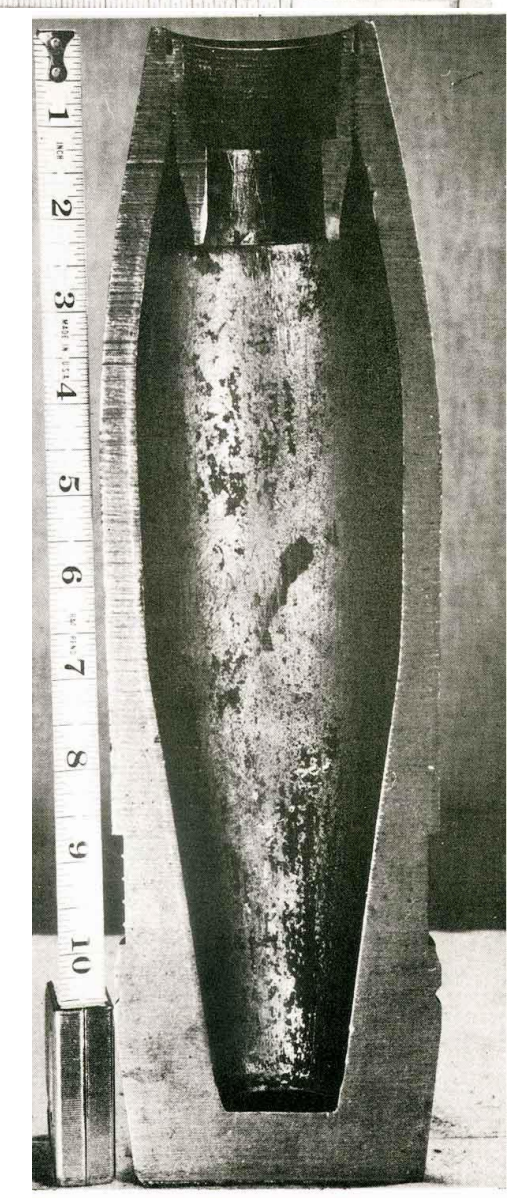

Hazards of Initiation: Cocked Striker, Movement, White Phosphorous
Do not jar, disturb or move the item in any manner! Do not subject item to open air! Do not approach a smoking WP munition!

Nguy cơ kích nổ: Cò mổ (Búa gõ), Dịch chuyển, Phốt-pho trắng
Không va đập hay cố dịch chuyển, di chuyển! Không cho vật thể tiếp xúc với không khí! Không được tiếp cận một quả đạn phốt pho trắng đang bốc khói!

IMSMA: PRO M313 90mm WP US

General Information – Thông tin chung

Technical Name/Tên kỹ thuật: **Projectile 90mm, HE, M71**

Family/Nhóm: Projectile/Đạn pháo

Type/Loại: High Explosive/Thuốc nổ mạnh

Country of Origin/Nước sản xuất: United States / Hoa Kỳ

Diameter/Đường kính: 90.00mm

Length/Chiều dài: 225.00mm

Weight/Trọng lượng: Unknown/Không xác định

Explosive/Filler Type – Thuốc nổ/Chất nhồi: Comp B

Net Explosive/Filler Weight – Khối lượng thuốc nổ/chất nhồi: 975.24g

Appearance – Nhận dạng

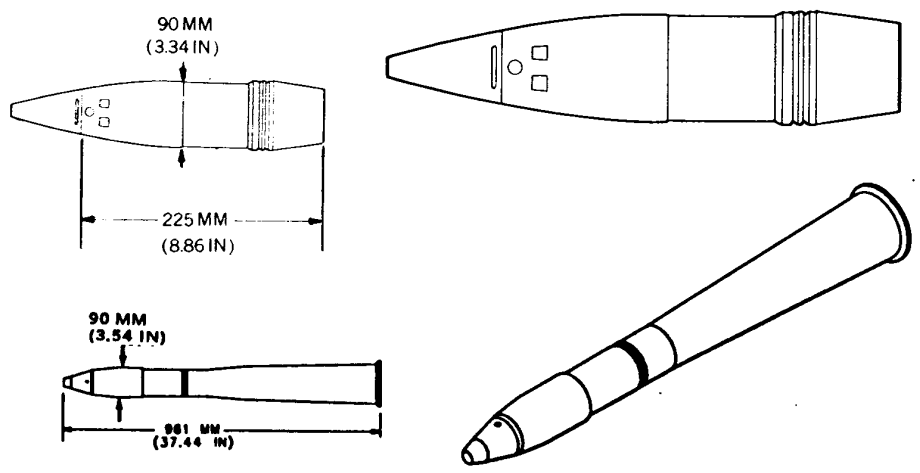

Hazards of Initiation: Movement, Static, Electromagnetic Radiation, Proximity (Variable Time)
Do not touch, jar, disturb or move the item in any manner! Do not turn on or off any radio/radar transmitters! Do not try to approach!

Nguy cơ kích nổ: Dịch chuyển, Tĩnh điện, Bức xạ điện từ, Đầu nổ tiếp cận (cảm nhận khoảng cách, biến thời gian)
Không đụng vào, va đập hay cố dịch chuyển, di chuyển! Không tắt mở bất kỳ máy thu phát radio/radar nào ở gần! Không cố gắng tiếp cận!

IMSMA: PRO M71 90mm HE US

General Information – Thông tin chung

Technical Name/Tên kỹ thuật: **Projectile 90mm, HEAT-T, M431**

Family/Nhóm: Projectile/Đạn pháo

Type/Loại: High Explosive Anti-tank with Tracer/Thuốc nổ mạnh chống tăng có đuôi lửa

Country of Origin/Nước sản xuất: United States / Hoa Kỳ

Diameter/Đường kính: 90.00mm

Length/Chiều dài: 543.00mm

Weight/Trọng lượng: 6.00kg

Explosive/Filler Type – Thuốc nổ/Chất nhồi: Comp B

Net Explosive/Filler Weight – Khối lượng thuốc nổ/chất nhồi: 660.00g

Appearance – Nhận dạng

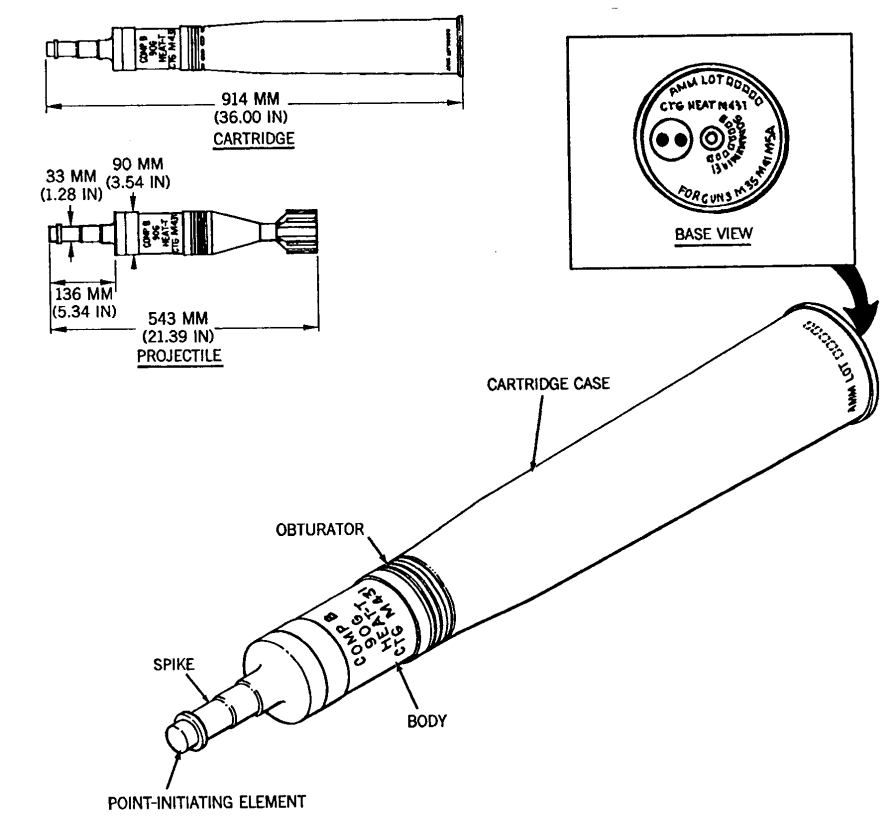

Hazards of Initiation: Lucky (Piezoelectric), Jet (Shaped Charge), Electromagnetic Radiation
Do not touch, jar, disturb or move the item in any manner! Do not turn on or off any radio/radar transmitters! Do not try to approach!

Nguy cơ kích nổ: Áp điện, Tia lực (Khối thuốc nổ lõm), Bức xạ điện từ
Không đụng vào, va đập hay cố dịch chuyển, di chuyển! Không tắt mở bất kỳ máy thu phát radio/radar nào ở gần! Không cố gắng tiếp cận!

General Information – Thông tin chung

Technical Name/Tên kỹ thuật: **Projectile 100mm, HEAT, Type 73, Chinese**

Family/Nhóm: Projectile/Đạn pháo

Type/Loại: High Explosive Anti-tank/Thuốc nổ mạnh chống tăng

Country of Origin/Nước sản xuất: China (P.R)/Trung Quốc

Diameter/Đường kính: 100.00mm

Length/Chiều dài: 582.00mm

Weight/Trọng lượng: Unknown/Không xác định

Explosive/Filler Type – Thuốc nổ/Chất nhồi: RDX/TNT

Net Explosive/Filler Weight – Khối lượng thuốc nổ/chất nhồi: 898.13g

Appearance – Nhận dạng

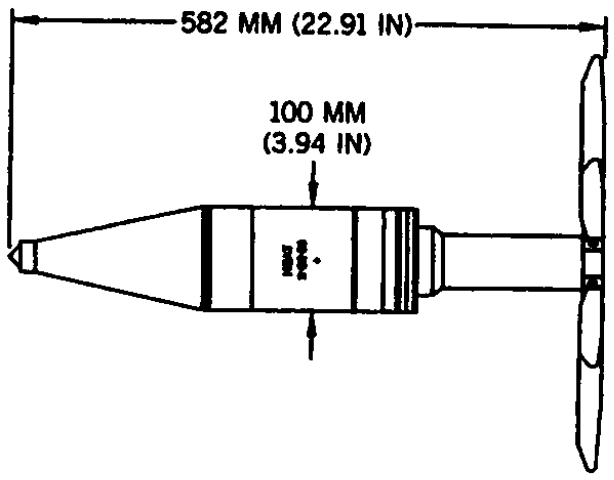

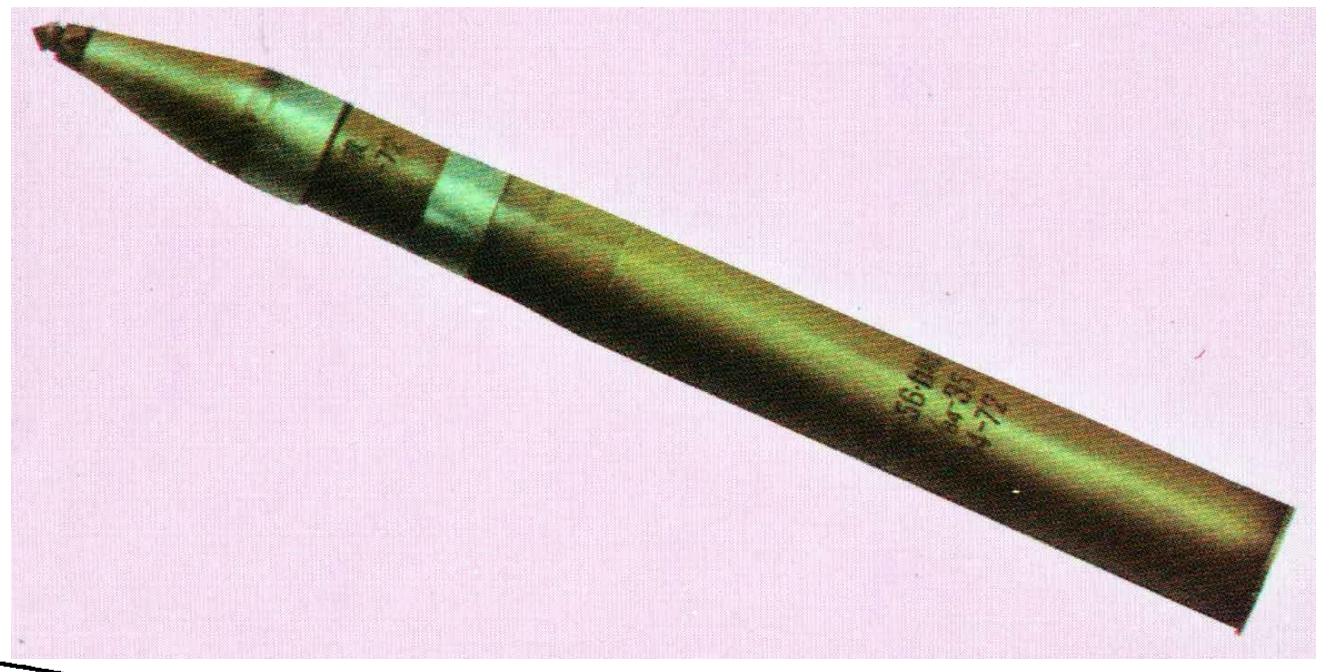

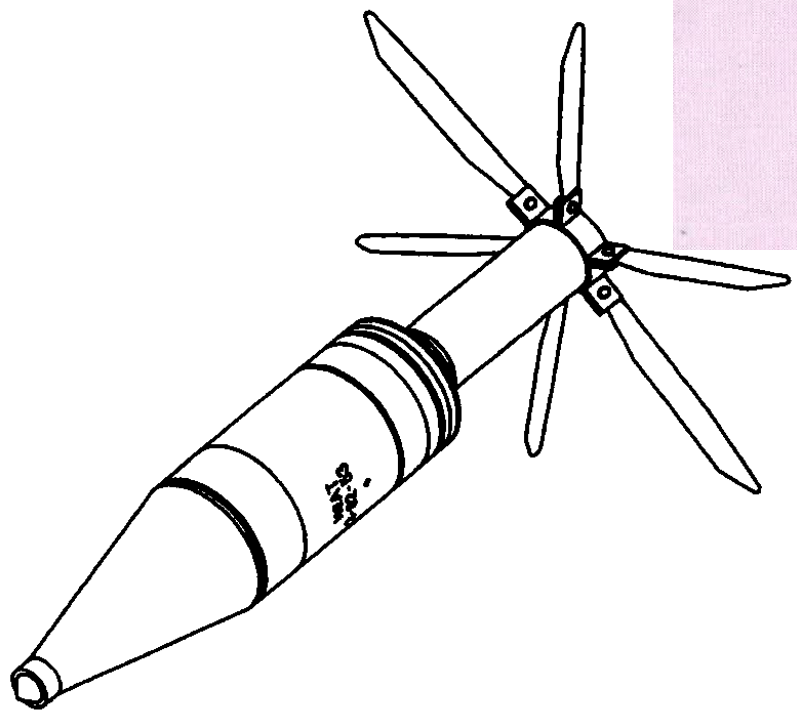

ID3925_B7_35U

Hazards of Initiation: Point-initiating Base-detonating fuze, Lucky (Piezoelectric), Jet (Shaped Charge)
Do not touch, drop, strike, jar, disturb or move the item in any manner! Do not stress (change in temperature or cast in or out of shadow)! Do not try to approach!

Nguy cơ kích nổ: Đầu nổ chạm đầu nổ đuôi, Áp điện, Tia lực (Khối thuốc nổ lõm)
Không đụng vào, thả rơi, va đập hay cố dịch chuyển, di chuyển! Không nén (thay đổi nhiệt độ hoặc ném vào/ném ra ngoài bóng râm)! Không cố gắng tiếp cận!

IMSMA: PRO T73 100mm HEAT China

General Information – Thông tin chung

Technical Name/Tên kỹ thuật: **Projectile 100mm, HE, Frag, Chinese**

Family/Nhóm: Projectile/Đạn pháo

Type/Loại: High Explosive/Thuốc nổ mạnh

Country of Origin/Nước sản xuất: China (P.R)/Trung Quốc

Diameter/Đường kính: 100.00mm

Length/Chiều dài: 431.00mm

Weight/Trọng lượng: Unknown/Không xác định

Explosive/Filler Type – Thuốc nổ/Chất nhồi: TNT

Net Explosive/Filler Weight – Khối lượng thuốc nổ/chất nhồi: 1.50kg

Appearance – Nhận dạng

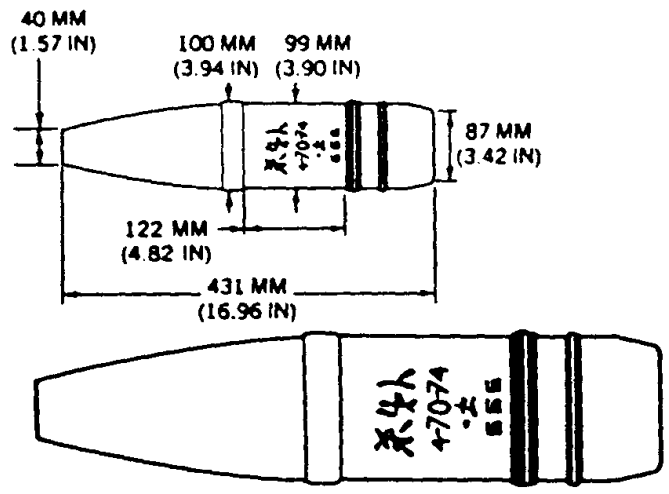

Hazards of Initiation: Unknown, Information Not Available
Do not jar, disturb or move the item in any manner! Review the Warning Page

Nguy cơ kích nổ: Chưa biết, Không có thông tin
Không va đập hay cố dịch chuyển, di chuyển! Xem lại Trang Cảnh báo

General Information – Thông tin chung

Technical Name/Tên kỹ thuật: **Projectile 100mm, APHE, USSR, BR-412**

Family/Nhóm: Projectile/Đạn pháo

Type/Loại: Armor Piercing High Explosive/Xuyên thiết giáp Thuốc nổ mạnh

Country of Origin/Nước sản xuất: U.S.S.R / Liên Xô (cũ)

Diameter/Đường kính: 100.00mm

Length/Chiều dài: 362.00mm

Weight/Trọng lượng: 16.10kg

Explosive/Filler Type – Thuốc nổ/Chất nhồi: RDX/Aluminum

Net Explosive/Filler Weight – Khối lượng thuốc nổ/chất nhồi: 5.4kg

Appearance – Nhận dạng

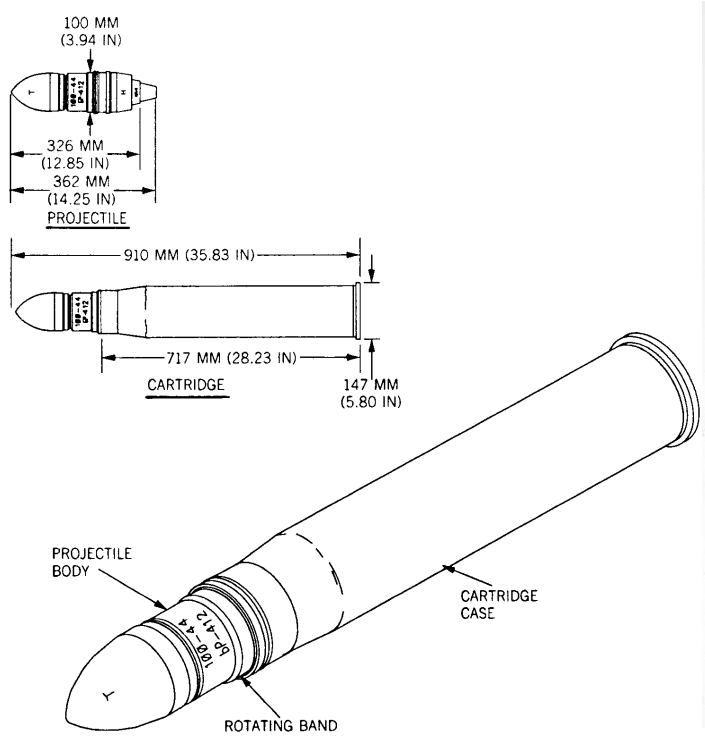

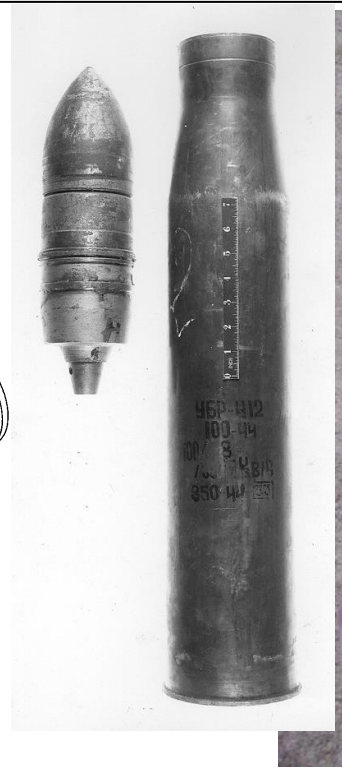

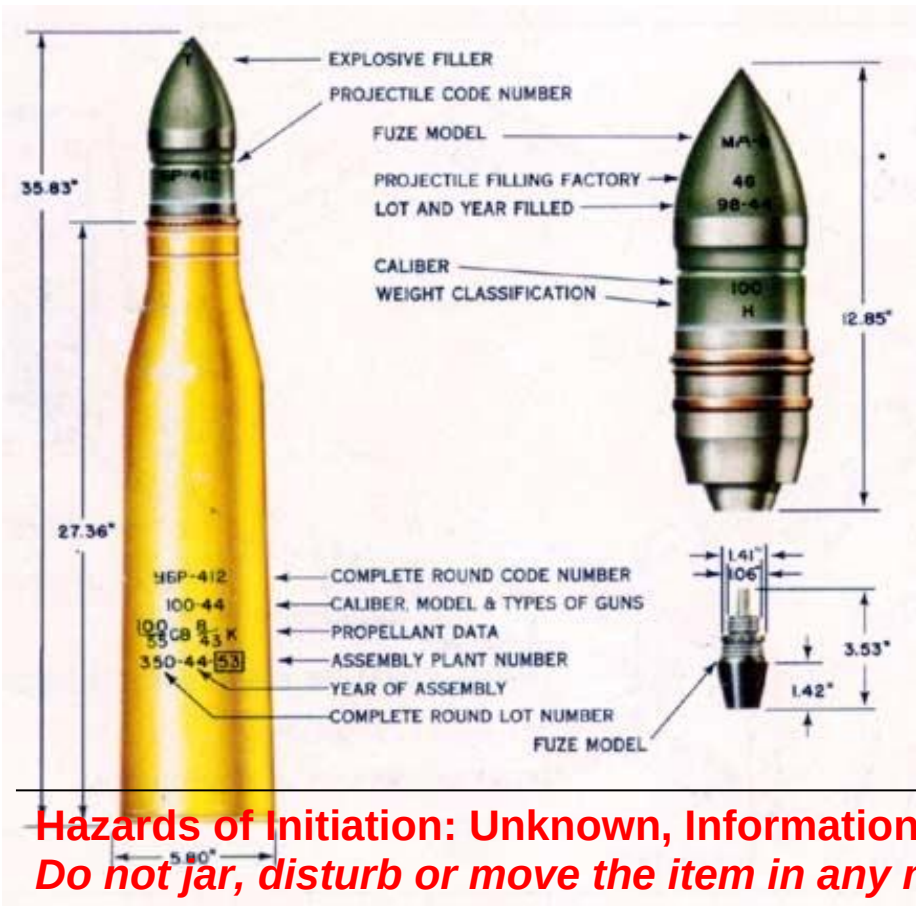

Hazards of Initiation: Unknown, Information Not Available
Do not jar, disturb or move the item in any manner! Review the Warning Page

Nguy cơ kích nổ: Chưa biết, Không có thông tin
Không va đập hay cố dịch chuyển, di chuyển! Xem lại Trang Cảnh báo

General Information – Thông tin chung

Technical Name/Tên kỹ thuật: **Projectile 100mm, HE, Frag, USSR, Model O-415**

Family/Nhóm: Projectile/Đạn pháo

Type/Loại: High Explosive/Thuốc nổ mạnh

Country of Origin/Nước sản xuất: U.S.S.R / Liên Xô (cũ)

Diameter/Đường kính: 100.00mm

Length/Chiều dài: 511.00mm

Weight/Trọng lượng: 14.52kg

Explosive/Filler Type – Thuốc nổ/Chất nhồi: TNT/Aluminum

Net Explosive/Filler Weight – Khối lượng thuốc nổ/chất nhồi: 1.59kg

Appearance – Nhận dạng

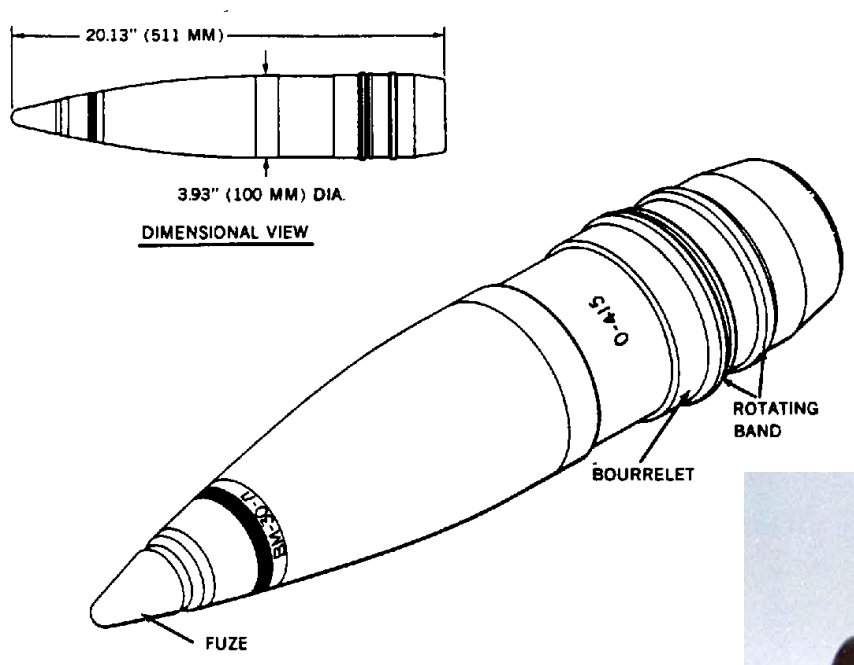

Hazards of Initiation: Clockwork/Mechanical Time
Do not jar, disturb or move the item in any manner!

Nguy cơ kích nổ: Cơ chế hẹn giờ cơ học
Không va đập hay cố dịch chuyển, di chuyển!

IMSMA: PRO O415 100mm HE-FRAG USSR

General Information – Thông tin chung

Technical Name/Tên kỹ thuật: **Projectile 105mm, Smoke, WP, M60 Series**

Family/Nhóm: Projectile/Đạn pháo

Type/Loại: Smoke, White Phosphorous/Khói, Phốt-pho trắng

Country of Origin/Nước sản xuất: United States / Hoa Kỳ

Diameter/Đường kính: 105.00mm

Length/Chiều dài: 399.00mm

Weight/Trọng lượng: 19.50kg

Explosive/Filler Type – Thuốc nổ/Chất nhồi: White Phosphorous, Tetryl/Phốt-pho trắng

Net Explosive/Filler Weight – Khối lượng thuốc nổ/chất nhồi: 1.90kg

Appearance – Nhận dạng

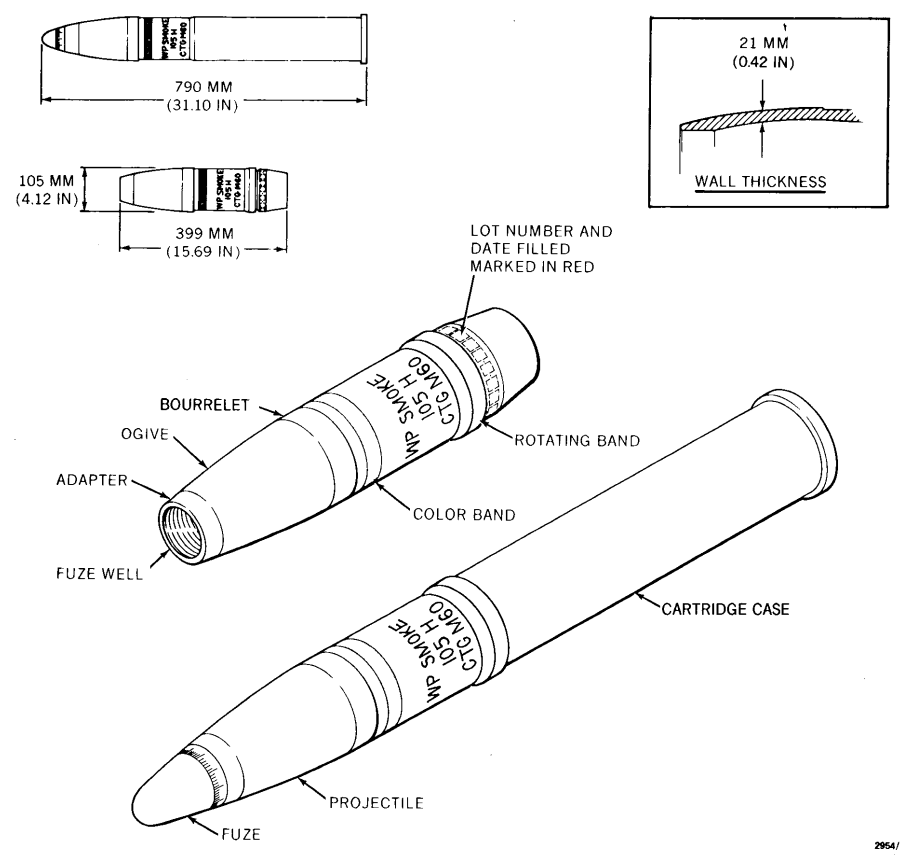

Hazards of Initiation: Cocked Striker, Movement, White Phosphorous
Do not jar, disturb or move the item in any manner! Do not subject item to open air! Do not approach a smoking WP munition!

Nguy cơ kích nổ: Cò mổ (Búa gõ), Dịch chuyển, Phốt-pho trắng
Không va đập hay cố dịch chuyển, di chuyển! Không cho vật thể tiếp xúc với không khí! Không được tiếp cận một quả đạn phốt pho trắng đang bốc khói!

IMSMA: PRO M60 105mm WP US

General Information – Thông tin chung

Technical Name/Tên kỹ thuật: **Projectile 105mm, Smoke, WP-T, M416**

Family/Nhóm: Projectile/Đạn pháo

Type/Loại: Smoke, White Phosphorous/Khói, Phốt-pho trắng

Country of Origin/Nước sản xuất: United States / Hoa Kỳ

Diameter/Đường kính: 105.00mm

Length/Chiều dài: 402.00mm

Weight/Trọng lượng: 20.64kg

Explosive/Filler Type – Thuốc nổ/Chất nhồi: Comp B

Net Explosive/Filler Weight – Khối lượng thuốc nổ/chất nhồi: 2.70kg

Appearance – Nhận dạng

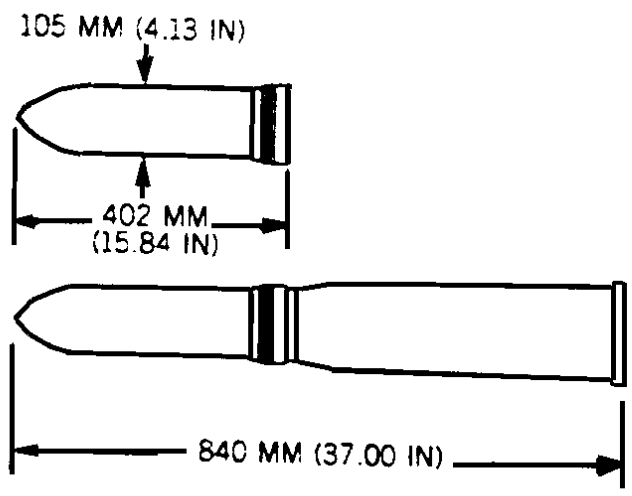

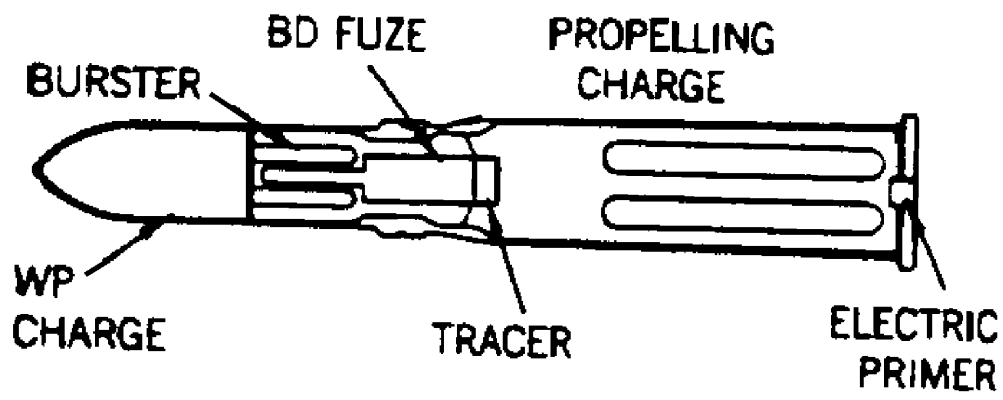

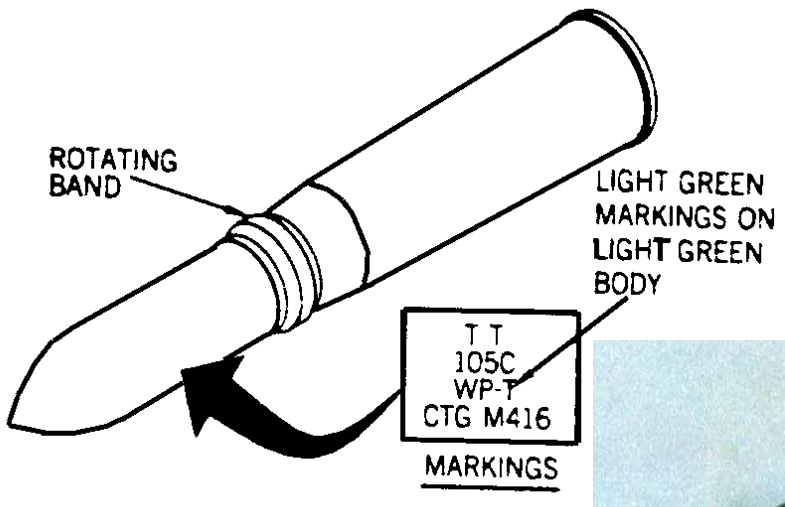

Hazards of Initiation: White Phosphorous, Fuze Type Unknown
Do not jar, disturb or move the item in any manner! Do not subject item to open air! Do not approach a smoking WP munition!

Nguy cơ kích nổ: Phốt-pho trắng, Loại đầu nổ chưa xác định
Không va đập hay cố dịch chuyển, di chuyển! Không cho vật thể tiếp xúc với không khí! Không được tiếp cận một quả đạn phốt pho trắng đang bốc khói!

General Information – Thông tin chung

Technical Name/Tên kỹ thuật: **Projectile 105mm, HEAT-T, M456**

Family/Nhóm: Projectile/Đạn pháo

Type/Loại: High Explosive Anti-tank with Tracer/Thuốc nổ mạnh chống tăng có đuôi lửa

Country of Origin/Nước sản xuất: United States / Hoa Kỳ

Diameter/Đường kính: 105.00mm

Length/Chiều dài: 660.00mm

Weight/Trọng lượng: 10.00kg

Explosive/Filler Type – Thuốc nổ/Chất nhồi: Comp B

Net Explosive/Filler Weight – Khối lượng thuốc nổ/chất nhồi: 1.00kg

Appearance – Nhận dạng

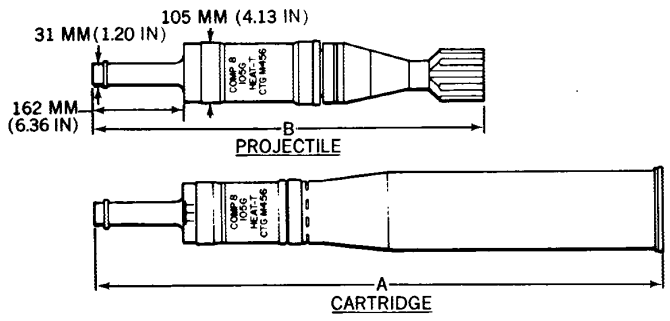

CARTRIDGE	A	B
M456	998 MM (39.30 IN)	660 MM (26.00 IN)
M456E1	998 MM (39.30 IN)	660 MM (26.00 IN)
M456A1	991 MM (39.00 IN)	648 MM (25.50 IN)
M456A1E2 M456A2	1.00 M (39.52 IN)	662 MM (26.07 IN)
M622	754 MM (29.67 IN)	648 MM (25.50 IN)

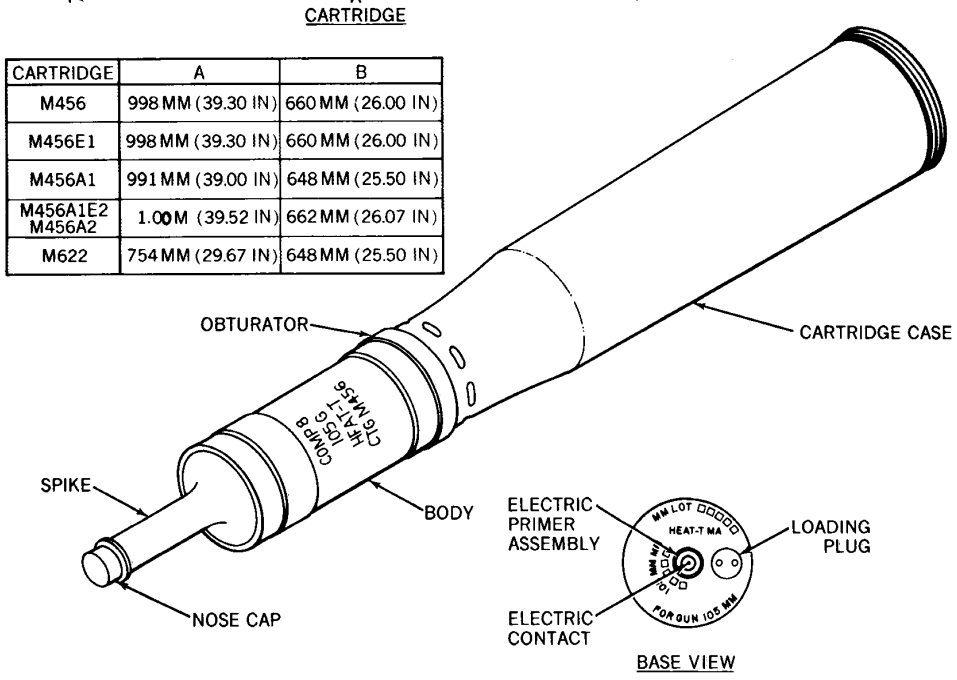

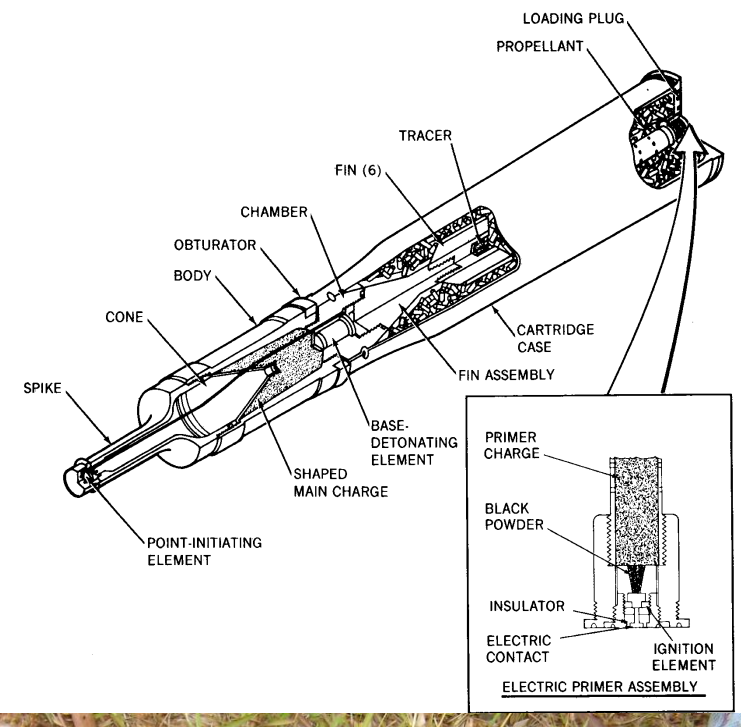

Hazards of Initiation: Setback-armed, Point-initiating Base-detonating fuze, Lucky (Piezoelectric), Static, Electromagnetic Radiation, Jet (Shaped Charge)
Do not touch, drop, strike, jar, disturb or move the item in any manner! Do not turn on or off any radio/radar transmitters! Do not stress (change in temperature or cast in or out of shadow)! Do not try to approach!

Nguy cơ kích nổ: Đầu nổ chạm đầu nổ đuôi lên chốt bằng lực giật lùi, Áp điện, Tĩnh điện, Bức xạ điện từ, Tia lực (Khối thuốc nổ lõm)
Không đụng vào, thả rơi, va đập hay cố dịch chuyển, di chuyển! Không tắt mở bất kỳ máy thu phát radio/radar nào ở gần! Không nén (thay đổi nhiệt độ hoặc ném vào/ném ra ngoài bóng râm)! Không cố gắng tiếp cận!

General Information – Thông tin chung

Technical Name/Tên kỹ thuật: **Projectile 105mm, HC & Colored Smoke, BE, M84**

Family/Nhóm: Projectile/Đạn pháo

Type/Loại: Colored Smoke/Đạn khói màu

Country of Origin/Nước sản xuất: United States / Hoa Kỳ

Diameter/Đường kính: 105.00mm

Length/Chiều dài: 384.00mm

Weight/Trọng lượng: 19.00kg

Explosive/Filler Type – Thuốc nổ/Chất nhồi: Black Powder/Thuốc súng đen

Net Explosive/Filler Weight – Khối lượng thuốc nổ/chất nhồi: 5.90kg

Appearance – Nhận dạng

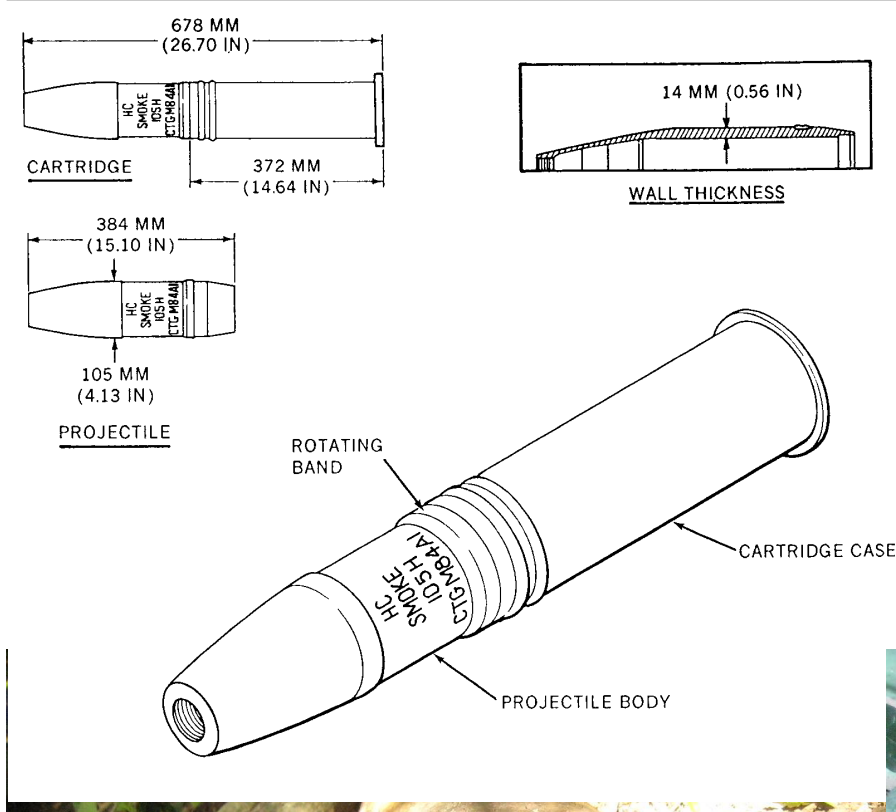

Hazards of Initiation: Cocked Striker, Movement, Clockwork/Mechanical Time, Static, Electromagnetic Radiation
Do not touch, jar, disturb or move the item in any manner! Do not turn on or off any radio/radar transmitters! Do not try to approach!

Nguy cơ kích nổ: Cò mổ (Búa gõ) Dịch chuyển, Hẹn giờ cơ học, Tĩnh điện, Bức xạ điện từ
Không đụng vào, va đập hay cố dịch chuyển, di chuyển! Không tắt mở bất kỳ máy thu phát radio/radar nào ở gần! Không cố gắng tiếp cận!

IMSMA: PRO M84 105mm Smoke US

General Information – Thông tin chung

Technical Name/Tên kỹ thuật: **Projectile 105mm, Illuminating, M314**

Family/Nhóm: Projectile/Đạn pháo

Type/Loại: Illuminating/Đạn chiếu (rọi) sáng

Country of Origin/Nước sản xuất: United States / Hoa Kỳ

Diameter/Đường kính: 105.00mm

Length/Chiều dài: 377.00mm

Weight/Trọng lượng: 17.70kg

Explosive/Filler Type – Thuốc nổ/Chất nhồi: Black Powder/Thuốc súng đen

Net Explosive/Filler Weight – Khối lượng thuốc nổ/chất nhồi: 1.40kg

Appearance – Nhận dạng

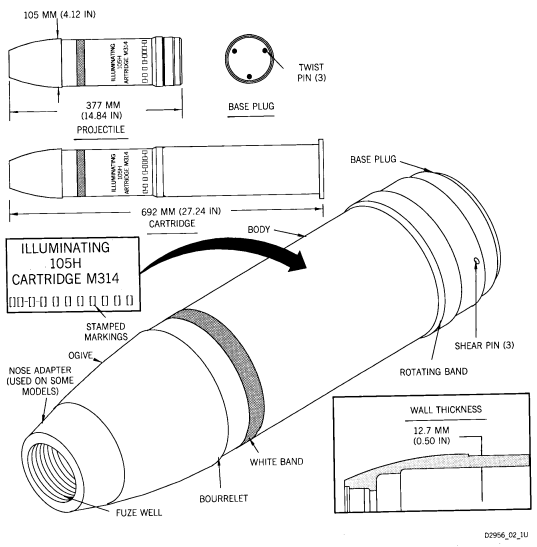

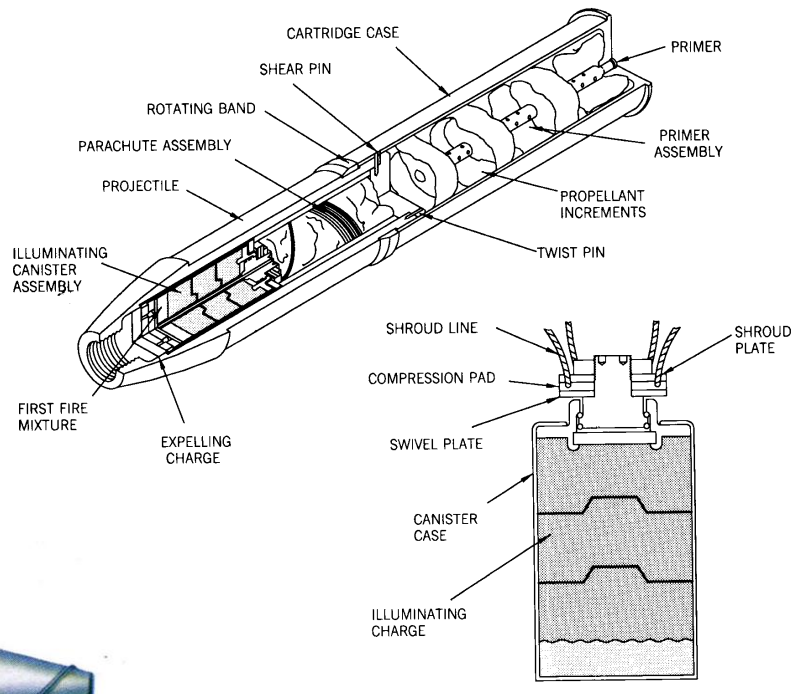

Hazards of Initiation: Cocked Striker, Movement, Clockwork/Mechanical Time, Static, Electromagnetic Radiation

Do not touch, jar, disturb or move the item in any manner! Do not turn on or off any radio/radar transmitters! Do not try to approach!

Nguy cơ kích nổ: Cò mổ (Búa gõ) Dịch chuyển, Hẹn giờ cơ học, Tĩnh điện, Bức xạ điện từ

Không đụng vào, va đập hay cố dịch chuyển, di chuyển! Không tắt mở bất kỳ máy thu phát radio/radar nào ở gần! Không cố gắng tiếp cận!

IMSMA: PRO M314 105mm ILLUMINATION US

General Information – Thông tin chung

Technical Name/Tên kỹ thuật: **Projectile 105mm, APERS-T, M546**

Family/Nhóm: Projectile/Đạn pháo

Type/Loại: Anti-personnel with Tracer/Đạn Sát thương có đuôi lửa

Country of Origin/Nước sản xuất: United States / Hoa Kỳ

Diameter/Đường kính: 105.00mm

Length/Chiều dài: 487.00mm

Weight/Trọng lượng: 12.90kg

Explosive/Filler Type – Thuốc nổ/Chất nhồi: M-9 Gun Propellant/Thuốc súng đẩy M-9

Net Explosive/Filler Weight – Khối lượng thuốc nổ/chất nhồi: 1.34kg

Appearance – Nhận dạng

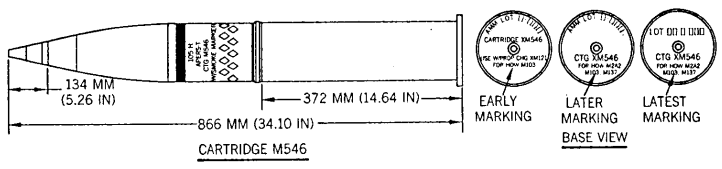

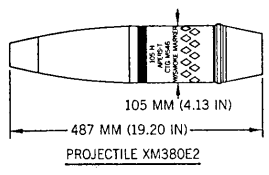

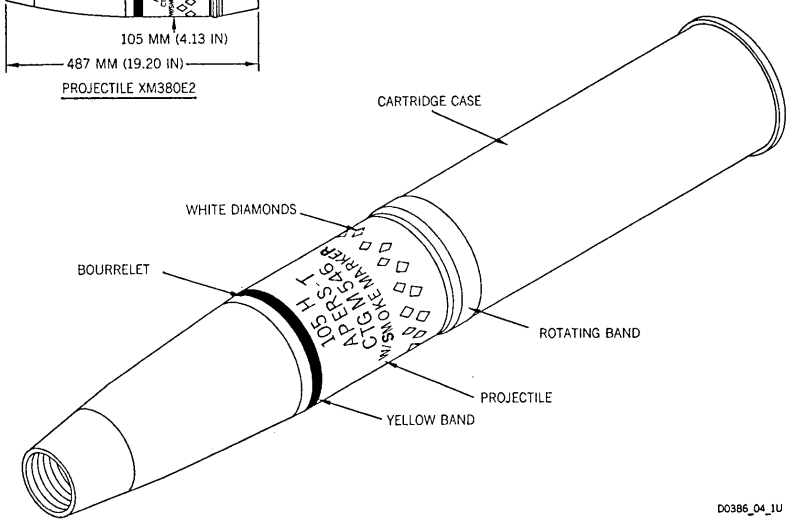

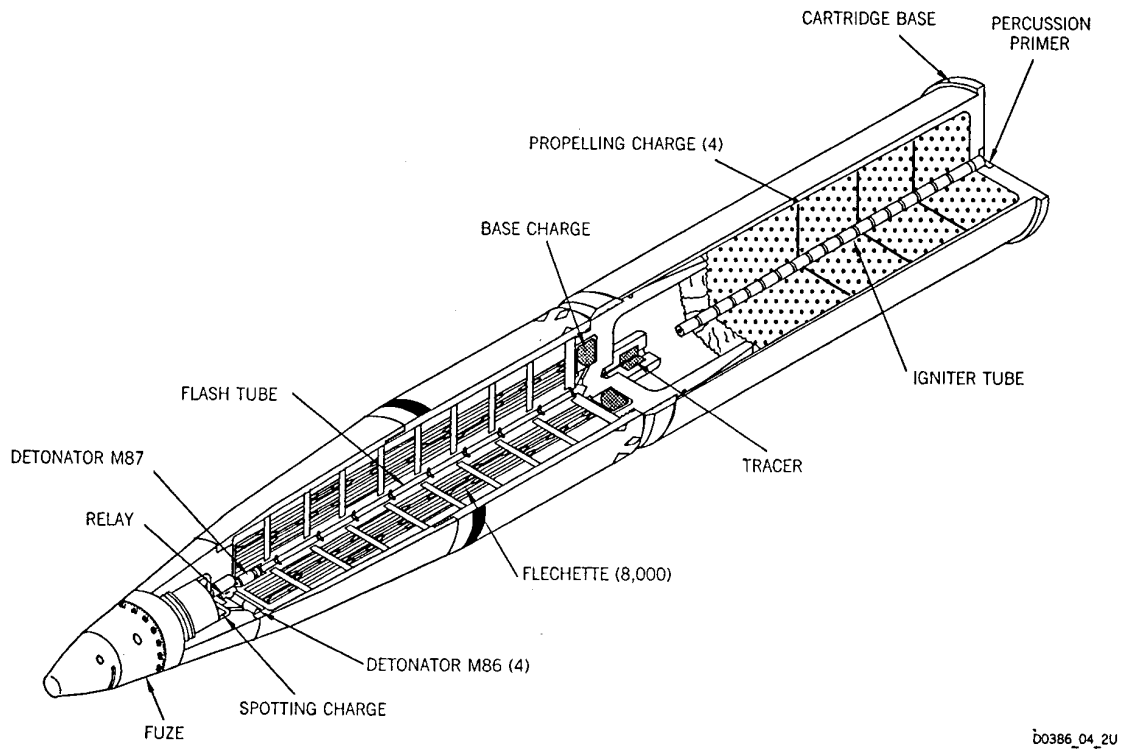

Hazards of Initiation: Cocked Striker, Movement
Do not jar, disturb or move the item in any manner!

Nguy cơ kích nổ: Cò mổ (Búa gõ) Dịch chuyển
Không va đập hay cố dịch chuyển, di chuyển!

IMSMA: PRO M546 105mm APERS US

General Information – Thông tin chung

Technical Name/Tên kỹ thuật: **Projectile 105mm, HE, M1**

Family/Nhóm: Projectile/Đạn pháo

Type/Loại: High Explosive/Thuốc nổ mạnh

Country of Origin/Nước sản xuất: United States / Hoa Kỳ

Diameter/Đường kính: 105.00mm

Length/Chiều dài: 404.00mm

Weight/Trọng lượng: 18.11kg

Explosive/Filler Type – Thuốc nổ/Chất nhồi: Comp B

Net Explosive/Filler Weight – Khối lượng thuốc nổ/chất nhồi: 2.3kg

Appearance – Nhận dạng

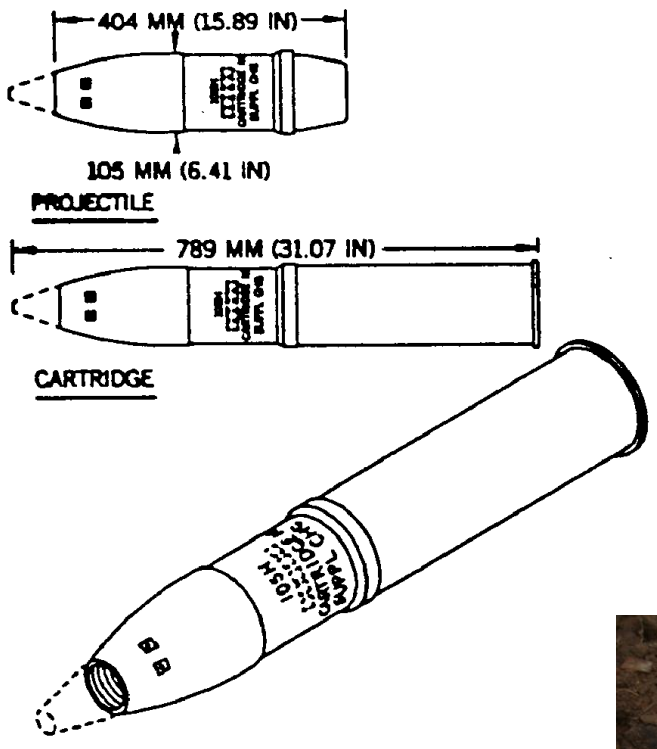

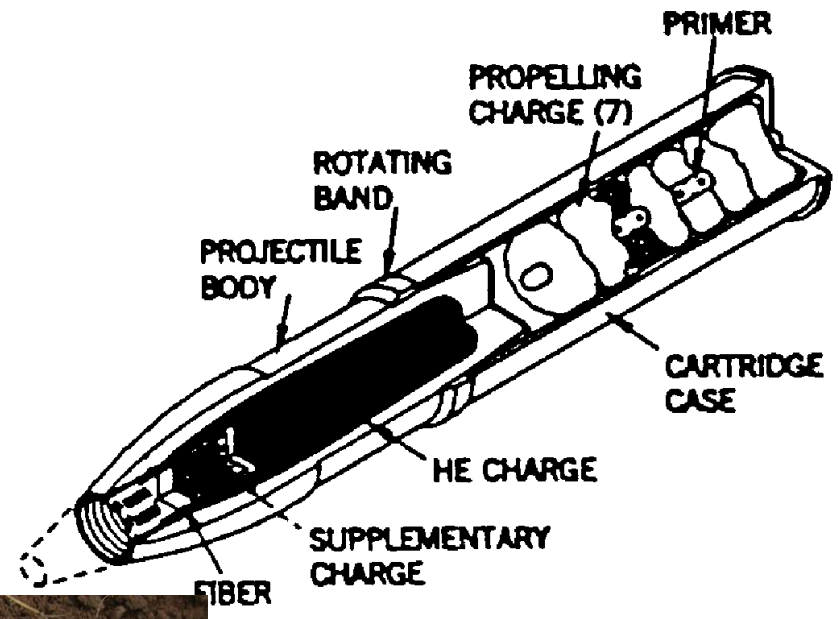

Hazards of Initiation: Cocked Striker, Movement, Clockwork/Mechanical Time, Static, Electromagnetic Radiation, Proximity (Variable Time)
Do not touch, jar, disturb or move the item in any manner! Do not turn on or off any radio/radar transmitters! Do not try to approach!

Nguy cơ kích nổ: Cò mổ (Búa gõ) Dịch chuyển, Hẹn giờ cơ học, Tĩnh điện, Bức xạ điện từ, Đầu cảm nhận khoảng cách (Biến thời gian)
Không đụng vào, va đập hay cố dịch chuyển, di chuyển! Không tắt mở bất kỳ máy thu phát radio/radar nào ở gần! Không cố gắng tiếp cận!

IMSMA: PRO M1 105mm HE US

General Information – Thông tin chung

Technical Name/Tên kỹ thuật: **Projectile 106mm, HEAT, M344**

Family/Nhóm: Projectile/Đạn pháo

Type/Loại: High Explosive Anti-tank/Thuốc nổ mạnh chống tăng

Country of Origin/Nước sản xuất: United States / Hoa Kỳ

Diameter/Đường kính: 105.00mm

Length/Chiều dài: 714.00mm

Weight/Trọng lượng: 18.11kg

Explosive/Filler Type – Thuốc nổ/Chất nhồi: Comp B

Net Explosive/Filler Weight – Khối lượng thuốc nổ/chất nhồi: 1.3kg

Appearance – Nhận dạng

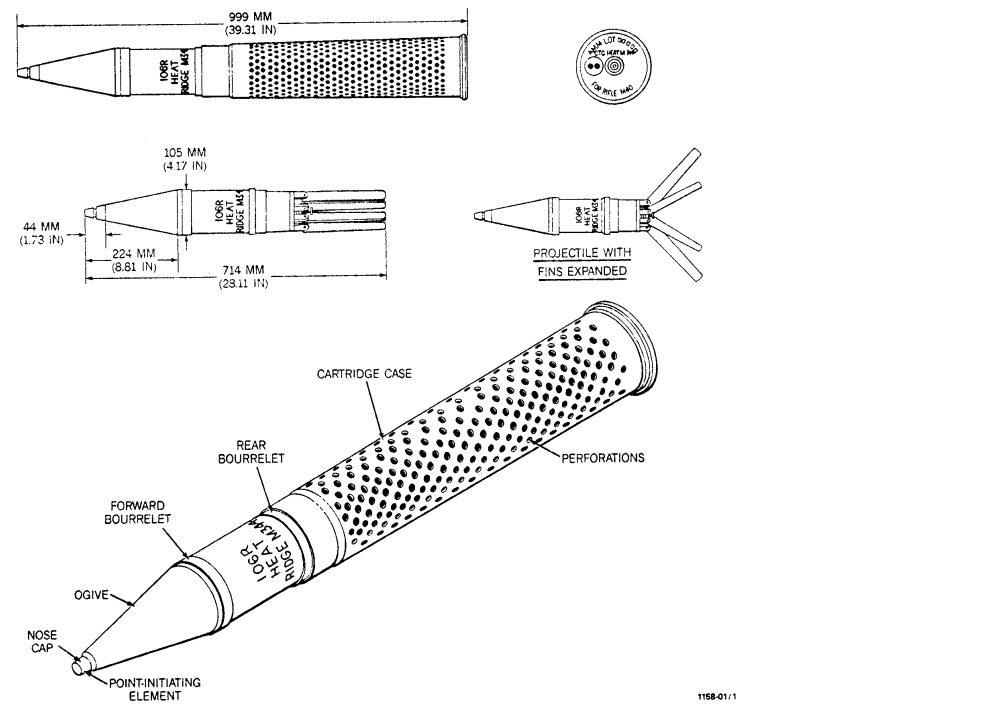

Hazards of Initiation: Setback-armed, Point-initiating Base-detonating fuze, Movement, Lucky (Piezoelectric), Jet (Shaped Charge)
Do not touch, drop, strike, jar, disturb or move the item in any manner! Do not stress (change in temperature or cast in or out of shadow)! Do not try to approach!

Nguy cơ kích nổ: Đầu nổ chạm đầu nổ đuôi lên chốt bằng lực giật lùi, Dịch chuyển, Áp điện, Tia lực (Khối thuốc nổ lõm)
Không đụng vào, thả rơi, va đập hay cố dịch chuyển, di chuyển! Không nén (thay đổi nhiệt độ hoặc ném vào/ném ra ngoài bóng râm)! Không cố gắng tiếp cận!

IMSMA: PRO M344 106mm HEAT US

General Information – Thông tin chung

Technical Name/Tên kỹ thuật: **Projectile 106mm, APERS-T, M581**

Family/Nhóm: Projectile/Đạn pháo

Type/Loại: Anti-personnel with Tracer/Đạn Sát thương có đuôi lửa

Country of Origin/Nước sản xuất: United States / Hoa Kỳ

Diameter/Đường kính: 106.00mm

Length/Chiều dài: 406.00mm

Weight/Trọng lượng: 10.00kg

Explosive/Filler Type – Thuốc nổ/Chất nhồi: M-9 Gun Propellant/Thuốc súng đẩy M-9

Net Explosive/Filler Weight – Khối lượng thuốc nổ/chất nhồi: 41g

Appearance – Nhận dạng

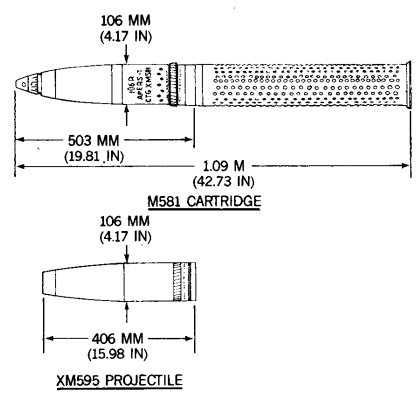

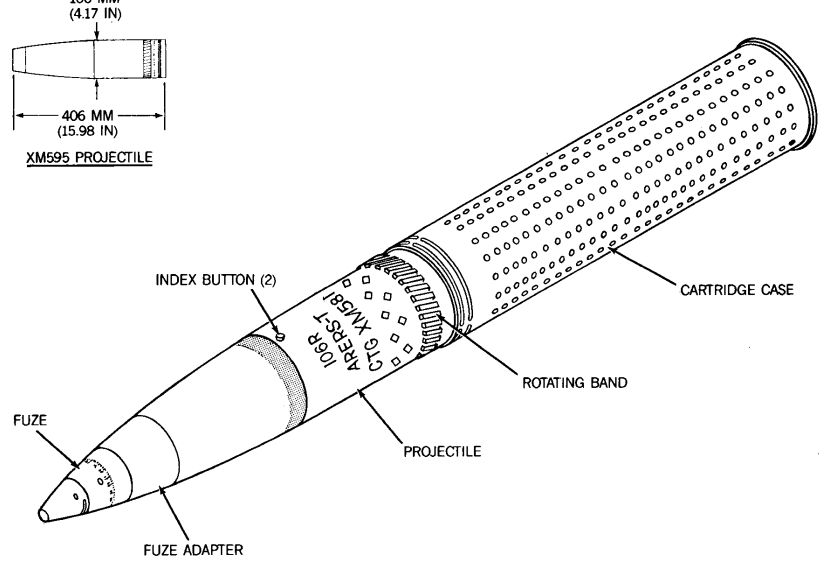

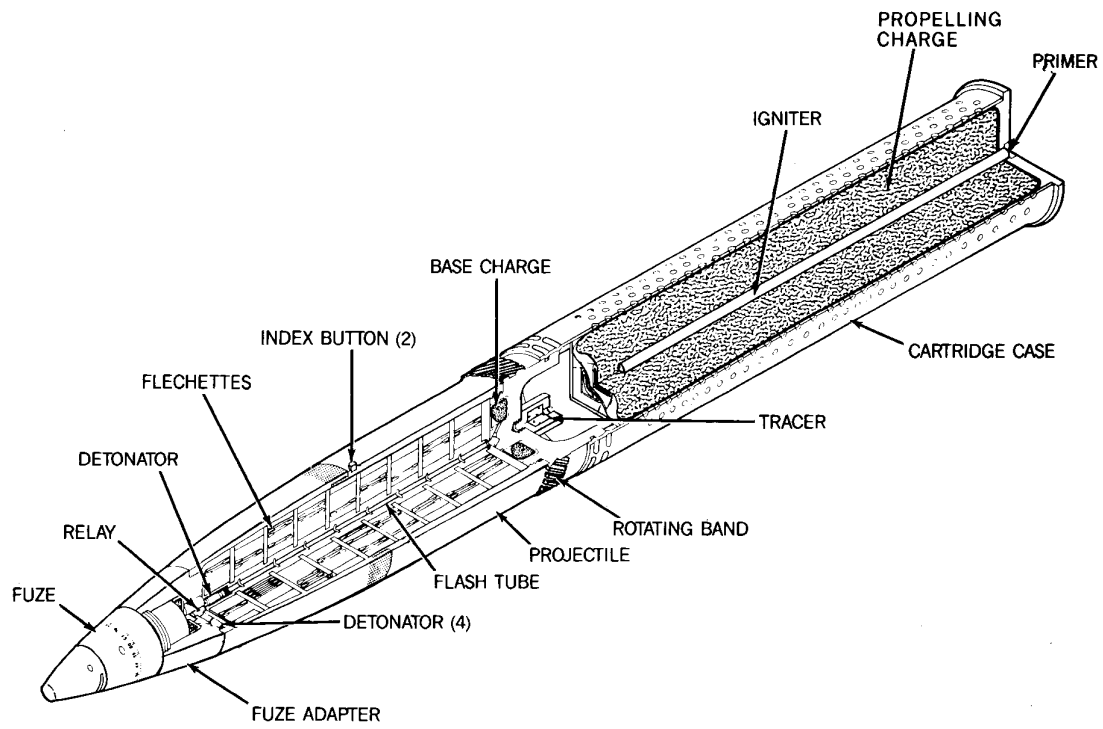

Hazards of Initiation: Cocked Striker, Fuze Type Unknown
Do not jar, disturb or move the item in any manner!

Nguy cơ kích nổ: Cò mổ (Búa gõ), Loại đầu nổ chưa xác định
Không va đập hay cố dịch chuyển, di chuyển!

General Information – Thông tin chung

Technical Name/Tên kỹ thuật: **Projectile 122mm, HEAT-FS, BK-6M**

Family/Nhóm: Projectile/Đạn pháo

Type/Loại: High Explosive Anti-tank/Thuốc nổ mạnh chống tăng

Country of Origin/Nước sản xuất: U.S.S.R / Liên Xô (cũ)

Diameter/Đường kính: 122.00mm

Length/Chiều dài: 707.00mm

Weight/Trọng lượng: 21.50kg

Explosive/Filler Type – Thuốc nổ/Chất nhồi: RDX

Net Explosive/Filler Weight – Khối lượng thuốc nổ/chất nhồi: 2.3kg

Appearance – Nhận dạng

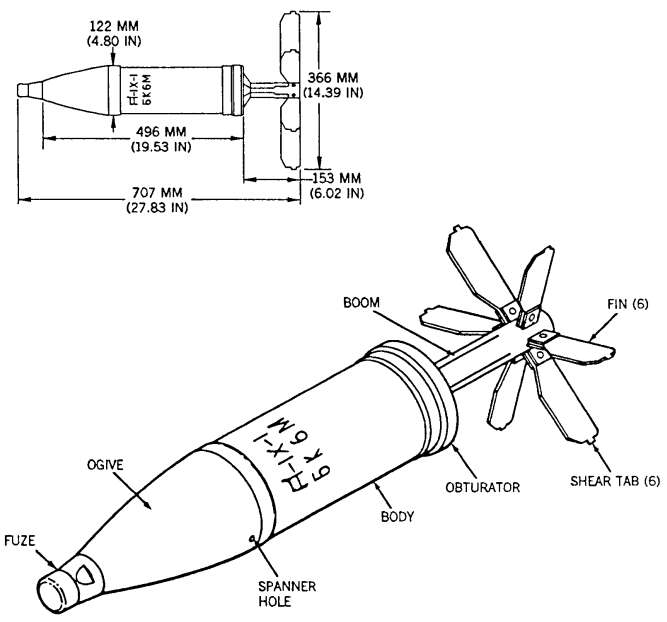

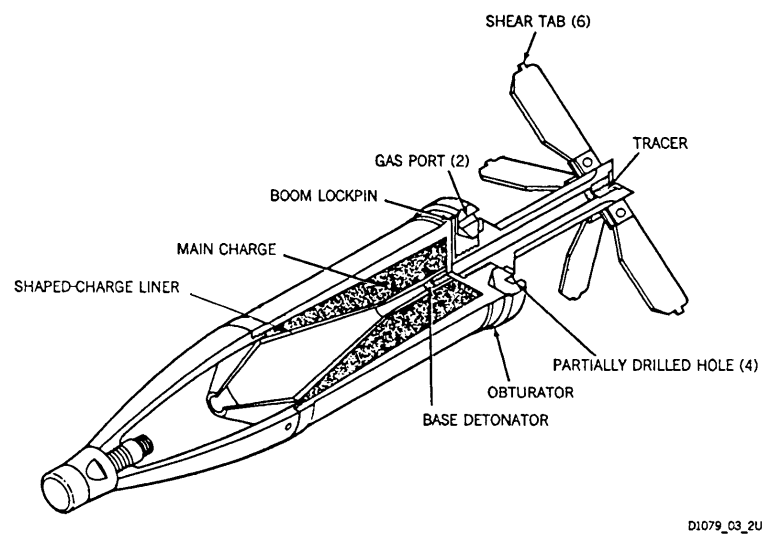

Hazards of Initiation: Lucky (Piezoelectric), Jet (Shaped Charge), Electromagnetic Radiation
Do not touch, drop, strike, jar, disturb or move the item in any manner! Do not turn on or off any radio/radar transmitters! Do not stress (change in temperature or cast in or out of shadow)! Do not try to approach!

Nguy cơ kích nổ: Áp điện, Tia lực (Khối thuốc nổ lõm), Bức xạ điện từ
Không đụng vào, thả rơi, va đập hay cố dịch chuyển, di chuyển! Không tắt mở bất kỳ máy thu phát radio/radar nào ở gần! Không nén (thay đổi nhiệt độ hoặc ném vào/ném ra ngoài bóng râm)! Không cố gắng tiếp cận!

IMSMA: PRO BK6M 122mm HEAT USSR

General Information – Thông tin chung

Technical Name/Tên kỹ thuật: **Projectile 122mm, HE, Frag, OF-462**

Family/Nhóm: Projectile/Đạn pháo

Type/Loại: High Explosive Fragmentation/Thuốc nổ mạnh phân mảnh

Country of Origin/Nước sản xuất: U.S.S.R / Liên Xô (cũ)

Diameter/Đường kính: 122.00mm

Length/Chiều dài: 531.00mm

Weight/Trọng lượng: Unknown/Không xác định

Explosive/Filler Type – Thuốc nổ/Chất nhồi: Unknown/Không xác định

Net Explosive/Filler Weight – Khối lượng thuốc nổ/chất nhồi: Unknown/Không xác định

Appearance – Nhận dạng

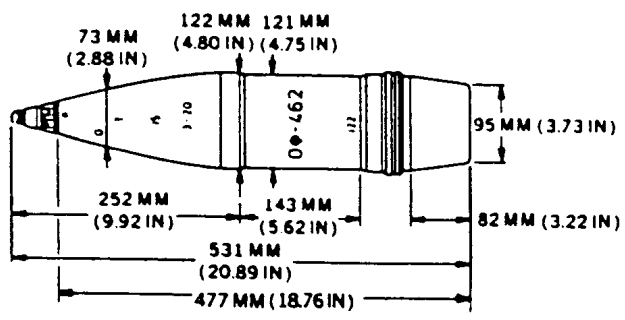

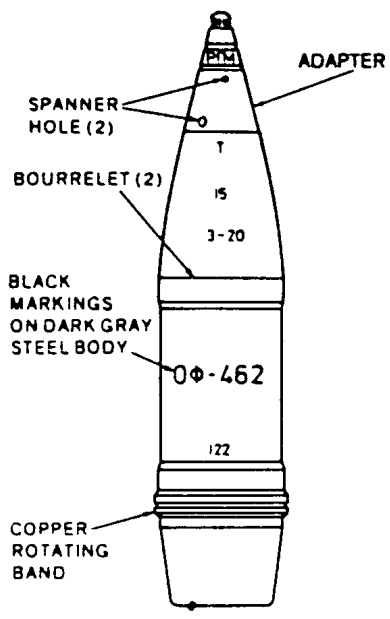

Hazards of Initiation: Cocked Striker, Clockwork/Mechanical Time
Do not jar, disturb or move the item in any manner!

Nguy cơ kích nổ: Cò mổ (Búa gõ), Hẹn giờ cơ học
Không va đập hay cố dịch chuyển, di chuyển

IMSMA: PRO OF462 122mm HE-FRAG USSR

General Information – Thông tin chung

Technical Name/Tên kỹ thuật: **Projectile 122mm, APHE-T, Model BR-471**

Family/Nhóm: Projectile/Đạn pháo

Type/Loại: Armor Piercing High Explosive/Thuốc nổ mạnh xuyên thiết giáp

Country of Origin/Nước sản xuất: U.S.S.R / Liên Xô (cũ)

Diameter/Đường kính: 122.00mm

Length/Chiều dài: 390.00mm

Weight/Trọng lượng: 25.26kg

Explosive/Filler Type – Thuốc nổ/Chất nhồi: RDX/Aluminum

Net Explosive/Filler Weight – Khối lượng thuốc nổ/chất nhồi: 163.00g

Appearance – Nhận dạng

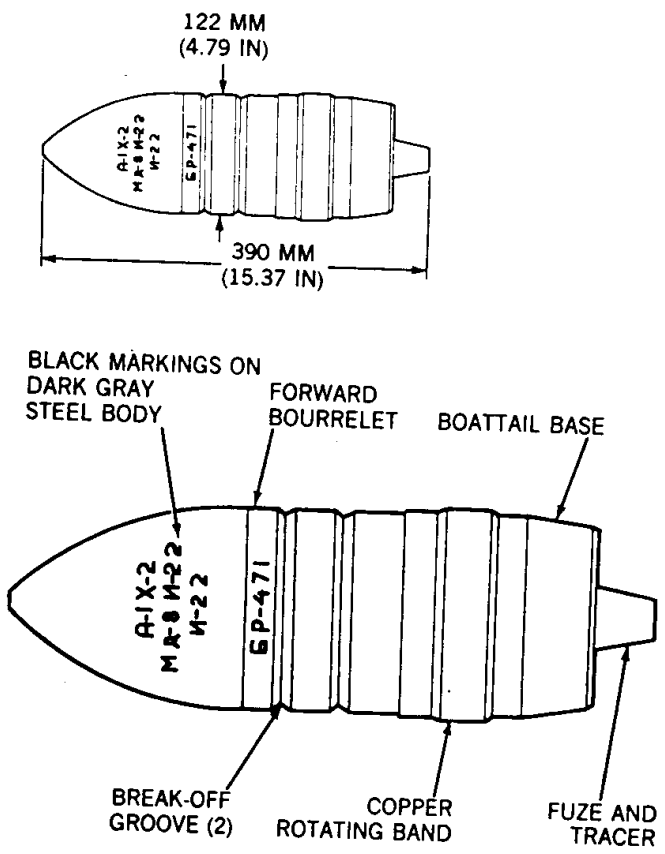

Hazards of Initiation: Unknown, Information Not Available
Do not jar, disturb or move the item in any manner! Review the Warning Page

Nguy cơ kích nổ: Chưa biết, Không có thông tin
Không va đập hay cố dịch chuyển, di chuyển! Xem lại Trang Cảnh báo

IMSMA: PRO BR471 122mm HEAP/SAP USSR

General Information – Thông tin chung

Technical Name/Tên kỹ thuật: **Projectile 130mm, HE, Chinese**

Family/Nhóm: Projectile/Đạn pháo

Type/Loại: High Explosive/Thuốc nổ mạnh

Country of Origin/Nước sản xuất: China (P.R)/Trung Quốc

Diameter/Đường kính: 130.00mm

Length/Chiều dài: 670.00mm

Weight/Trọng lượng: 30.00kg

Explosive/Filler Type – Thuốc nổ/Chất nhồi: Unknown/Không xác định

Net Explosive/Filler Weight – Khối lượng thuốc nổ/chất nhồi: 8.00kg

Appearance – Nhận dạng

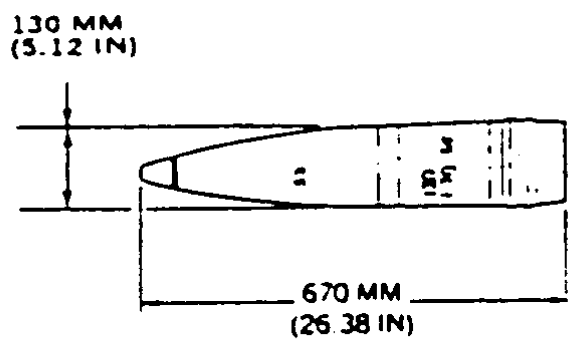

GREEN STEEL PROJECTILE

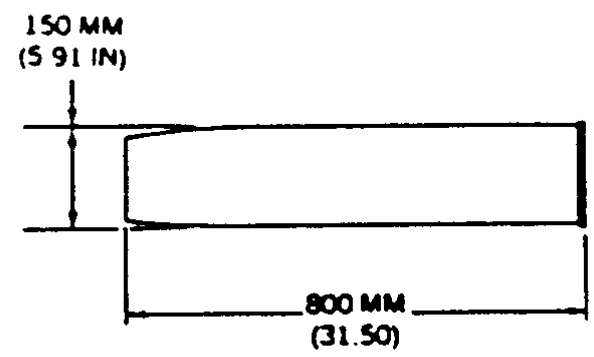

BRASS CARTRIDGE CASE

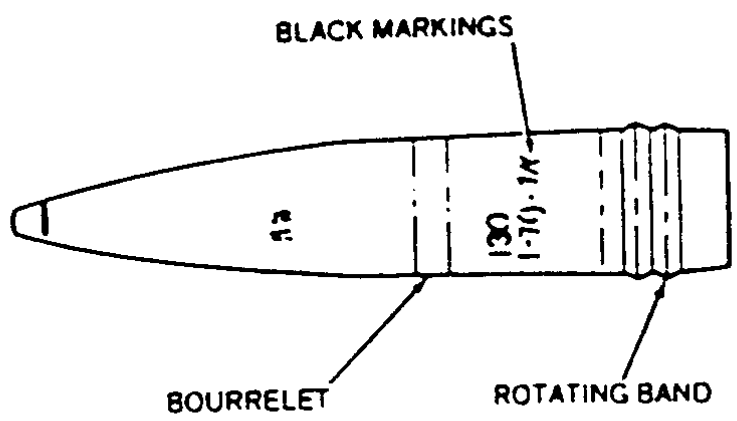

Hazards of Initiation: Cocked Striker, Clockwork/Mechanical Time
Do not jar, disturb or move the item in any manner!

Nguy cơ kích nổ: Cò mổ (Búa gõ), Hẹn giờ cơ học
Không va đập hay cố dịch chuyển, di chuyển

IMSMA: PRO Unknown 130mm HE China

General Information – Thông tin chung

Technical Name/Tên kỹ thuật: **Projectile 130mm, APHE-T, BR-482**

Family/Nhóm: Projectile/Đạn pháo

Type/Loại: Armor Piercing High Explosive/Thuốc nổ mạnh xuyên thiết giáp

Country of Origin/Nước sản xuất: U.S.S.R / Liên Xô (cũ)

Diameter/Đường kính: 130.00mm

Length/Chiều dài: 503.00mm

Weight/Trọng lượng: 33.60kg

Explosive/Filler Type – Thuốc nổ/Chất nhồi: RDX/Aluminum

Net Explosive/Filler Weight – Khối lượng thuốc nổ/chất nhồi: 130.00g

Appearance – Nhận dạng

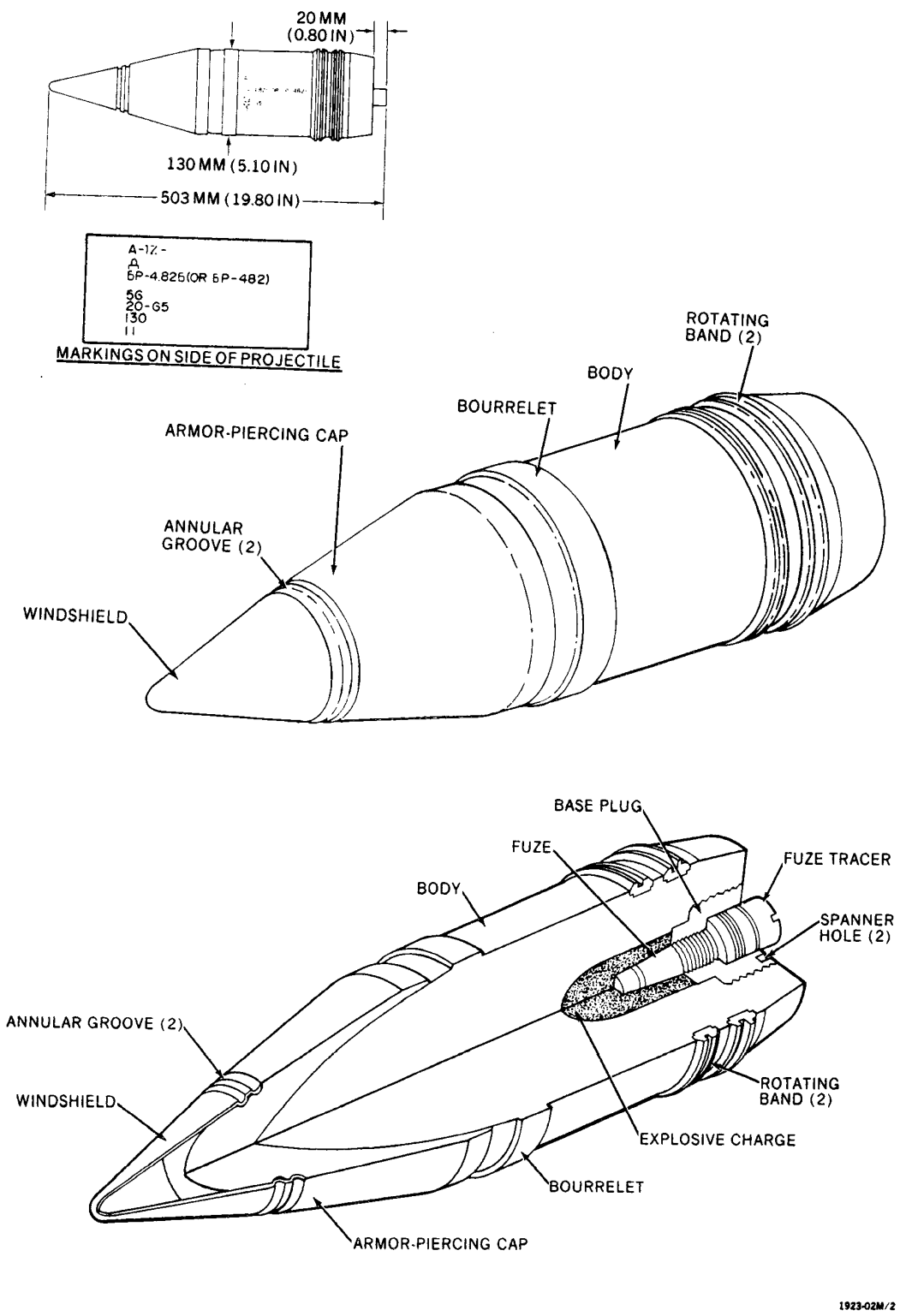

Hazards of Initiation: Cocked Striker, Fuze Type Unknown
Do not jar, disturb or move the item in any manner!

Nguy cơ kích nổ: Cò mổ (Búa gõ), Loại đầu nổ chưa xác định
Không va đập hay cố dịch chuyển, di chuyển!

IMSMA: PRO BR482 130mm HEAP/SAP USSR

General Information – Thông tin chung

Technical Name/Tên kỹ thuật: **Projectile 5-IN/54, Illuminating, MK48**

Family/Nhóm: Projectile/Đạn pháo

Type/Loại: Illuminating/Đạn rọi (chiếu) sáng

Country of Origin/Nước sản xuất: United States / Hoa Kỳ

Diameter/Đường kính: 127.00mm

Length/Chiều dài: 582.00mm

Weight/Trọng lượng: 31.00kg

Explosive/Filler Type – Thuốc nổ/Chất nhồi: Black Powder/Thuốc súng đen

Net Explosive/Filler Weight – Khối lượng thuốc nổ/chất nhồi: 5.10kg

Appearance – Nhận dạng

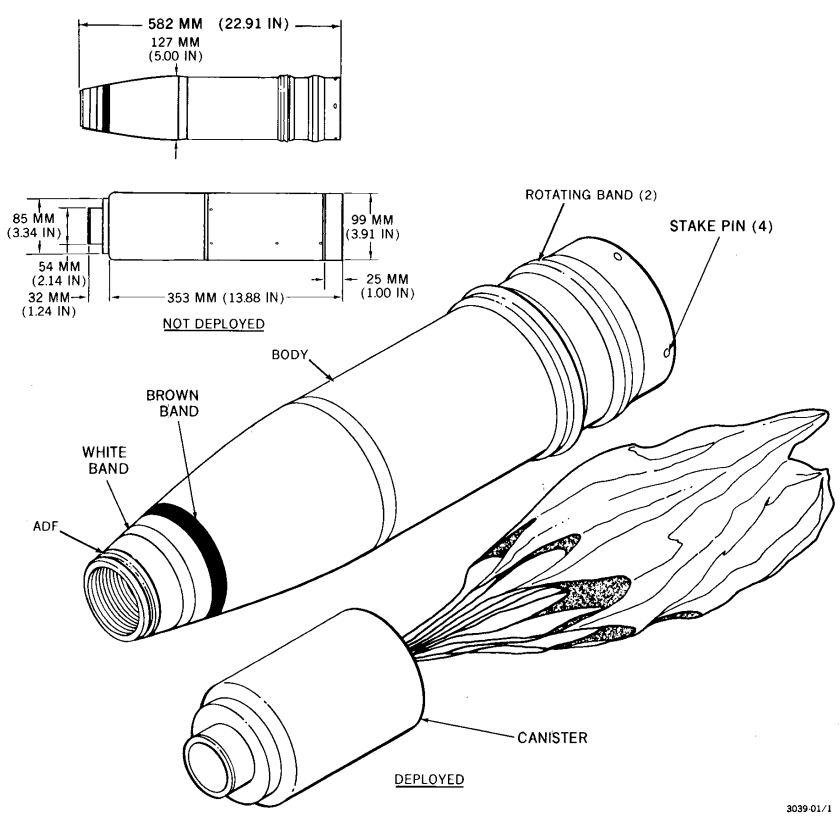

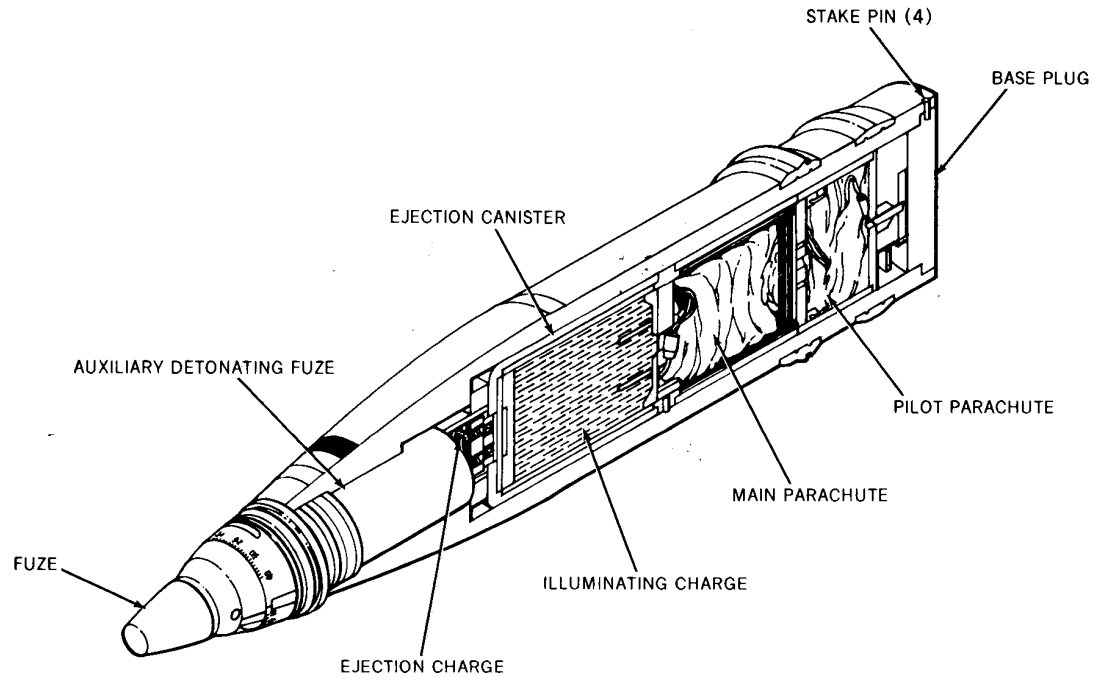

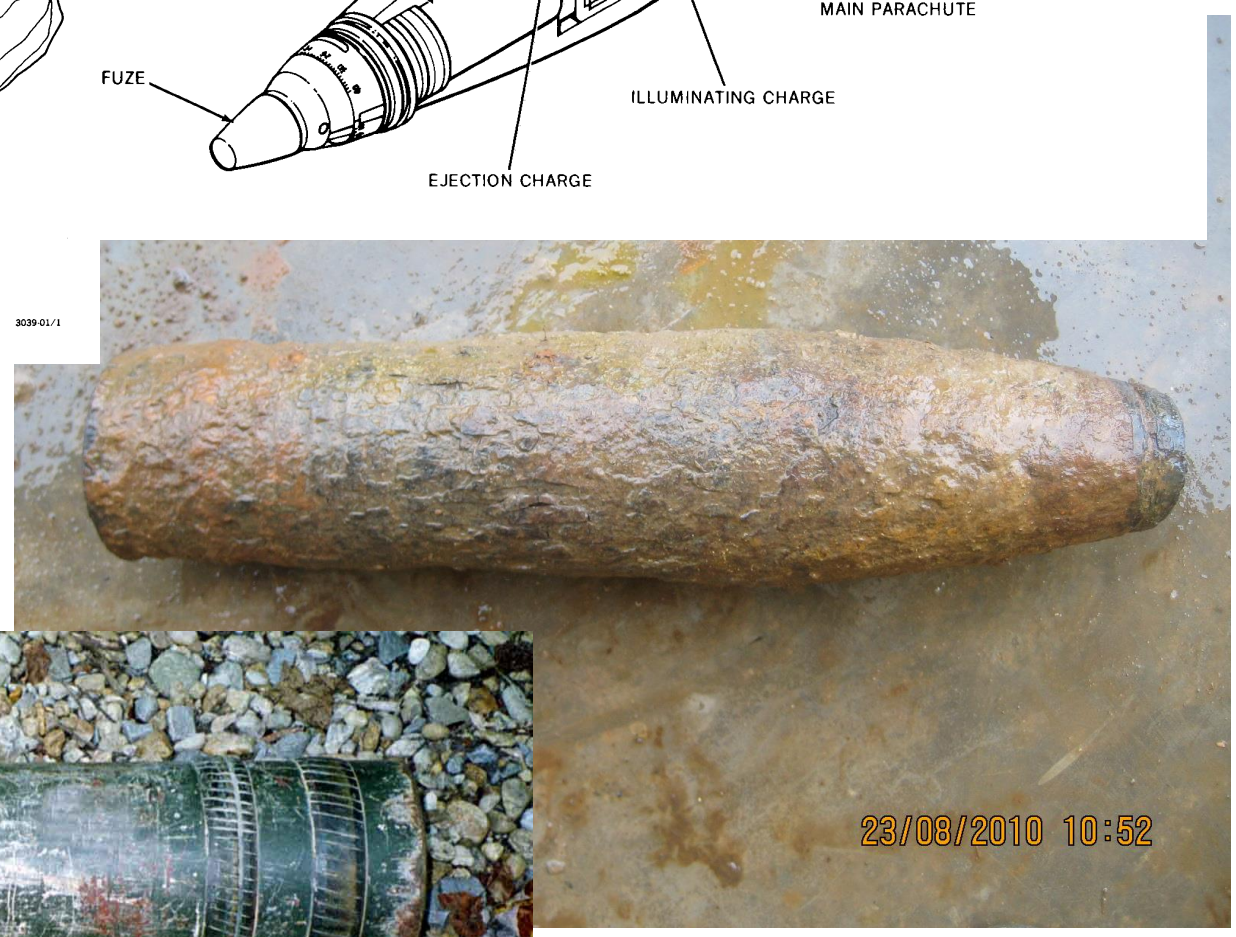

Hazards of Initiation: Cocked Striker, Fuze Type Unknown
Do not jar, disturb or move the item in any manner!

Nguy cơ kích nổ: Cò mổ (Búa gõ), Loại đầu nổ chưa xác định
Không va đập hay cố dịch chuyển, di chuyển!

IMSMA: PRO MK48 5in ILLUMINATION US

General Information – Thông tin chung

Technical Name/Tên kỹ thuật: **Projectile 5-IN, Illuminating, MK30, MODS1-8**

Family/Nhóm: Projectile/Đạn pháo

Type/Loại: Illuminating/Đạn rọi (chiếu) sáng

Country of Origin/Nước sản xuất: United States / Hoa Kỳ

Diameter/Đường kính: 127.00mm

Length/Chiều dài: 508.00mm

Weight/Trọng lượng: 31.00kg

Explosive/Filler Type – Thuốc nổ/Chất nhồi: Black Powder/Thuốc súng đen

Net Explosive/Filler Weight – Khối lượng thuốc nổ/chất nhồi: 70.88g

Appearance – Nhận dạng

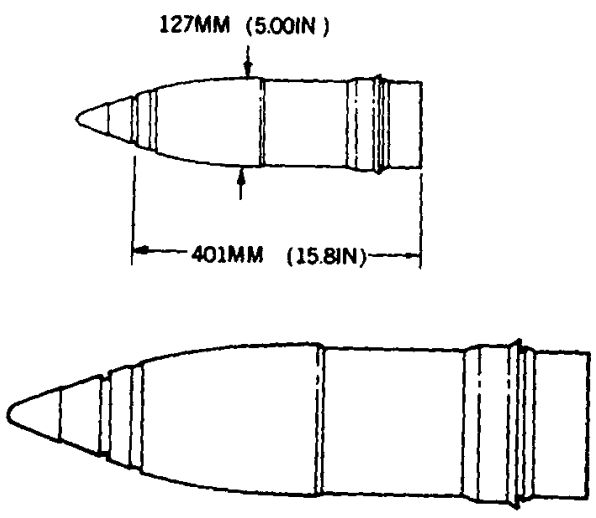

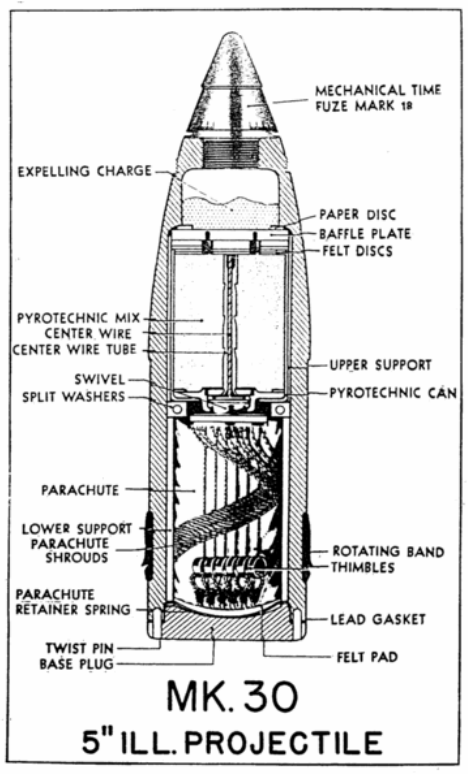

Hazards of Initiation: Cocked Striker, Fuze Type Unknown
Do not jar, disturb or move the item in any manner!

Nguy cơ kích nổ: Cò mổ (Búa gõ), Loại đầu nổ chưa xác định
Không va đập hay cố dịch chuyển, di chuyển!

General Information – Thông tin chung

Technical Name/Tên kỹ thuật: **Projectile 5-IN, Special Common, MK42**

Family/Nhóm: Projectile/Đạn pháo

Type/Loại: Special Common/Đạn tính năng đặc biệt

Country of Origin/Nước sản xuất: United States / Hoa Kỳ

Diameter/Đường kính: 126.62mm

Length/Chiều dài: 660.40mm

Weight/Trọng lượng: 31.75kg

Explosive/Filler Type – Thuốc nổ/Chất nhồi: Explosive D/Thuốc nổ D

Net Explosive/Filler Weight – Khối lượng thuốc nổ/chất nhồi: 970.70g

Appearance – Nhận dạng

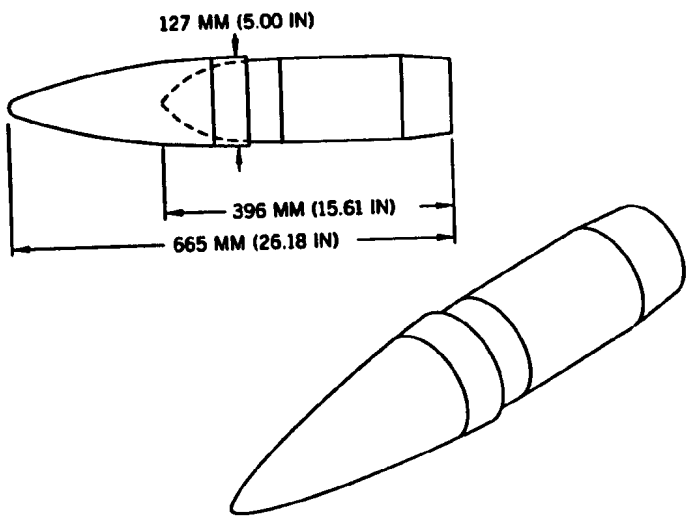

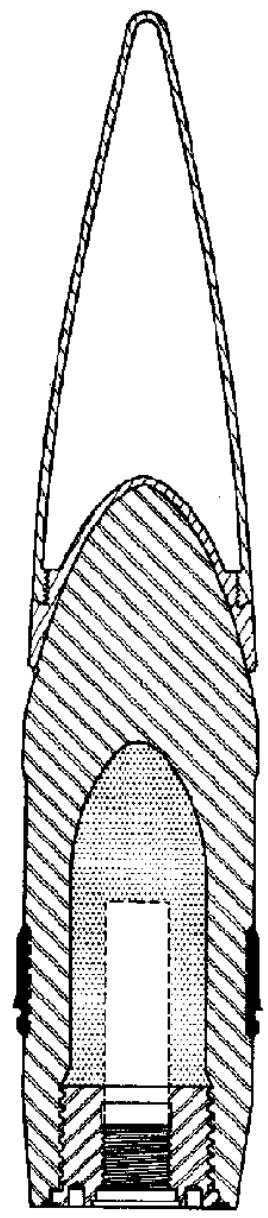

Hazards of Initiation: Unknown, Information Not Available
Do not jar, disturb or move the item in any manner! Review the Warning Page

Nguy cơ kích nổ: Chưa biết, Không có thông tin
Không va đập hay cố dịch chuyển, di chuyển! Xem lại Trang Cảnh báo

IMSMA: PRO MK42 5in Special US

General Information – Thông tin chung

Technical Name/Tên kỹ thuật: **Projectile 5-IN, Smoke, WP, MK18**

Family/Nhóm: Projectile/Đạn pháo

Type/Loại: Smoke, White Phosphorous/Đạn khói, Phốt-pho trắng

Country of Origin/Nước sản xuất: United States / Hoa Kỳ

Diameter/Đường kính: 126.24mm

Length/Chiều dài: 508.00mm

Weight/Trọng lượng: 24.04kg

Explosive/Filler Type – Thuốc nổ/Chất nhồi: WP, Plasticized/Phốt-pho trắng, dẻo

Net Explosive/Filler Weight – Khối lượng thuốc nổ/chất nhồi: 3.22kg

Appearance – Nhận dạng

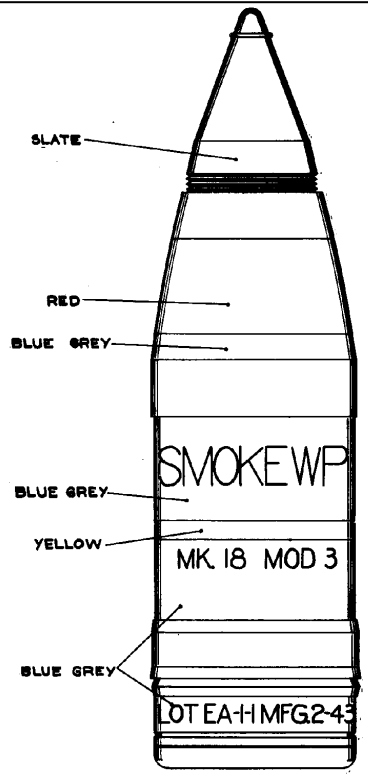

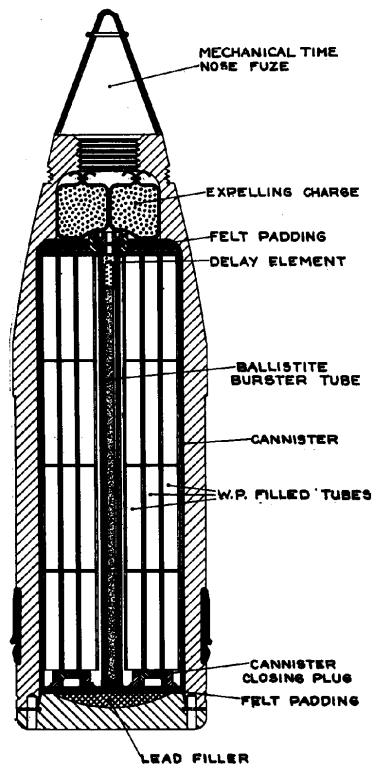

Hazards of Initiation: Cocked Striker, White Phosphorous
Do not jar, disturb or move the item in any manner! Do not subject item to open air! Do not approach a smoking WP munition!

Nguy cơ kích nổ: Cò mổ (Búa gõ), Phốt-pho trắng
Không va đập hay cố dịch chuyển, di chuyển! Không cho vật thể tiếp xúc với không khí! Không được tiếp cận một quả đạn phốt pho trắng đang bốc khói!

IMSMA: PRO MK18 5in WP US

General Information – Thông tin chung

Technical Name/Tên kỹ thuật: **Projectile 152mm, HEAT-T-MP, M409**

Family/Nhóm: Projectile/Đạn pháo

Type/Loại: High Explosive Anti-tank/Thuốc nổ mạnh chống tăng

Country of Origin/Nước sản xuất: United States / Hoa Kỳ

Diameter/Đường kính: 152.00mm

Length/Chiều dài: 483.00mm

Weight/Trọng lượng: 19.00kg

Explosive/Filler Type – Thuốc nổ/Chất nhồi: Comp B

Net Explosive/Filler Weight – Khối lượng thuốc nổ/chất nhồi: 3.00kg

Appearance – Nhận dạng

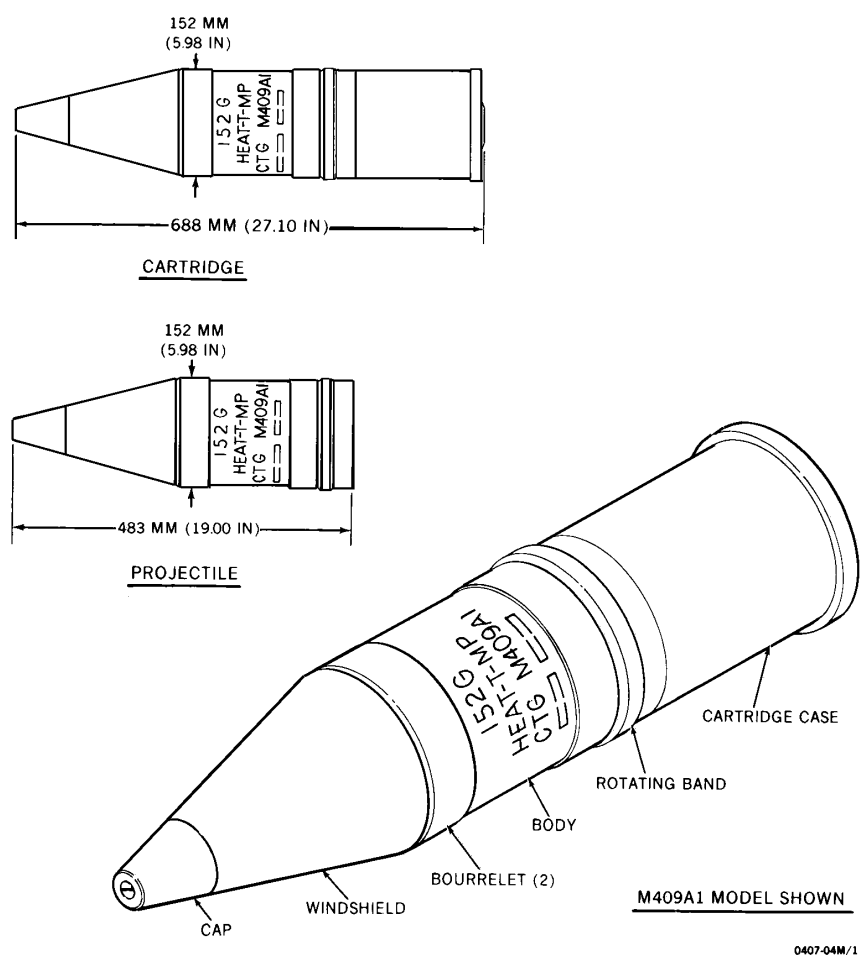

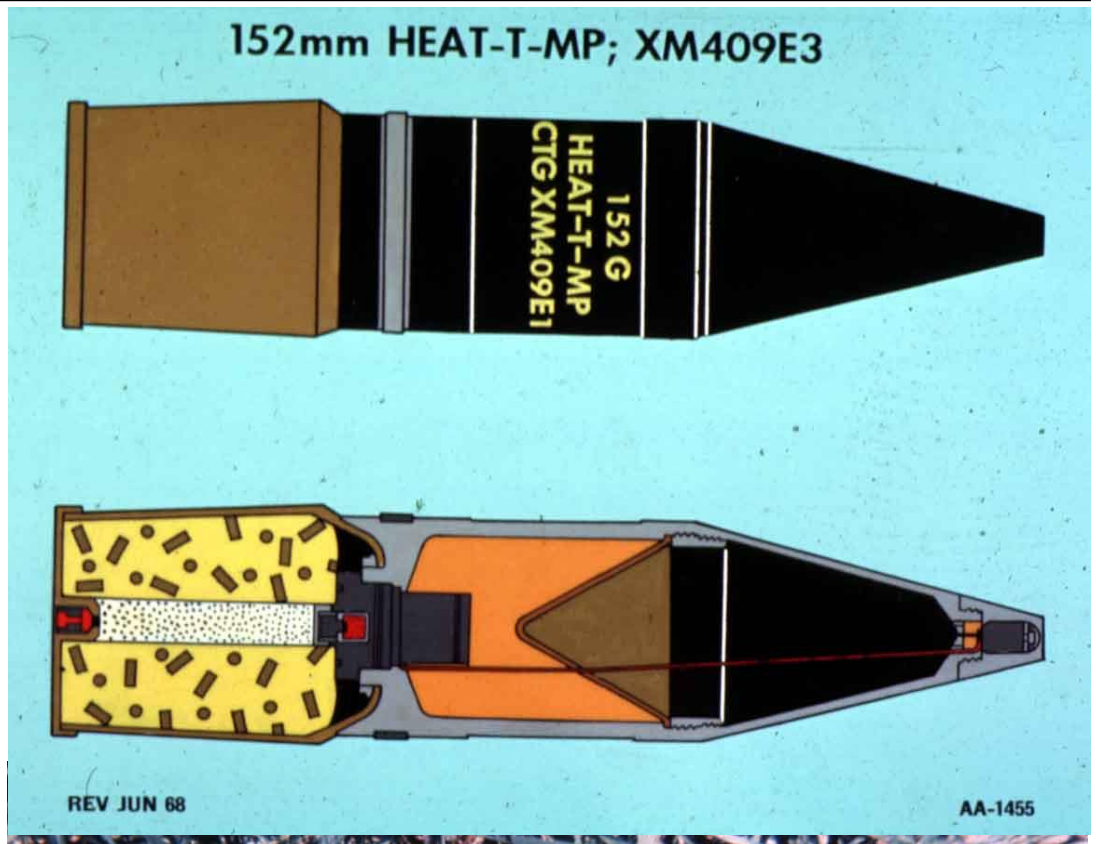

Hazards of Initiation: Setback-centrifugal-armed, Point-initiating Base-detonating fuze, Lucky (Piezoelectric), Jet (Shaped Charge)
Do not touch, drop, strike, jar, disturb or move the item in any manner! Do not stress (change in temperature or cast in or out of shadow)! Do not try to approach!

Nguy cơ kích nổ: Đầu nổ chạm đầu nổ đuôi lên chốt bằng lực giật lùi và ly tâm, Áp điện, Tia lực (Khối thuốc nổ lõm)
Không đụng vào, thả rơi, va đập hay cố dịch chuyển, di chuyển! Không nén (thay đổi nhiệt độ hoặc ném vào/ném ra ngoài bóng râm)! Không cố gắng tiếp cận!

General Information – Thông tin chung

Technical Name/Tên kỹ thuật: **Projectile 152mm, HE-T, M657**

Family/Nhóm: Projectile/Đạn pháo

Type/Loại: High Explosive with Tracer/Thuốc nổ mạnh có Đuôi lửa

Country of Origin/Nước sản xuất: United States / Hoa Kỳ

Diameter/Đường kính: 152.00mm

Length/Chiều dài: 334.00mm

Weight/Trọng lượng: Unknown

Explosive/Filler Type – Thuốc nổ/Chất nhồi: TNT

Net Explosive/Filler Weight – Khối lượng thuốc nổ/chất nhồi: 4.31kg

Appearance – Nhận dạng

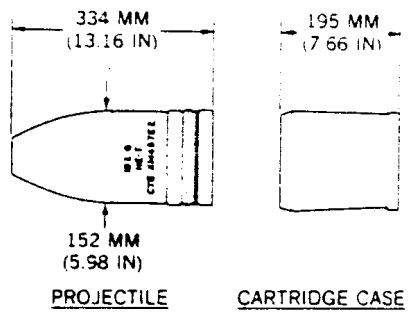

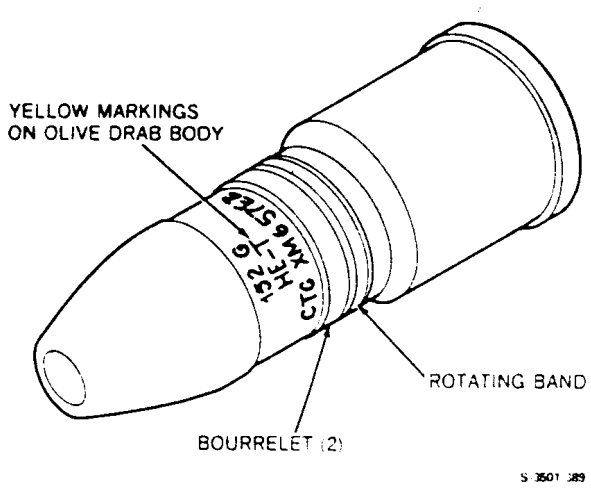

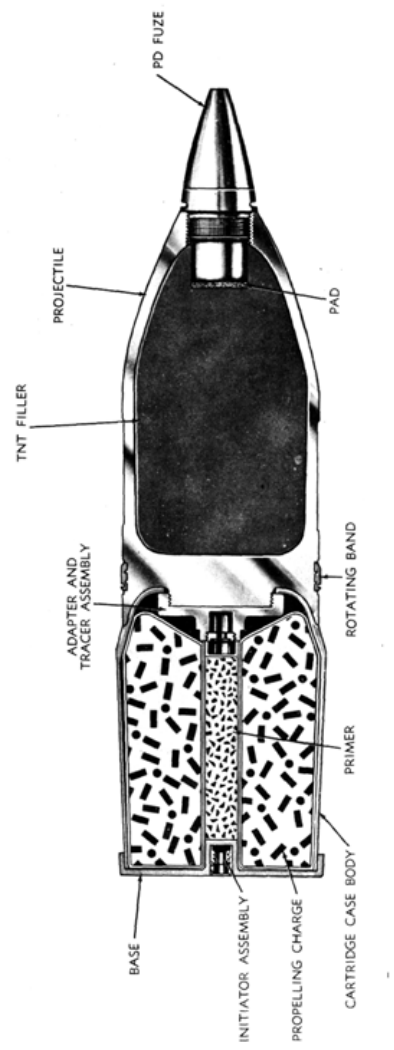

Hazards of Initiation: Movement, Fuze Type Unknown
Do not jar, disturb or move the item in any manner!

Nguy cơ kích nổ: Dịch chuyển, Loại đầu nổ chưa xác định
Không va đập hay cố dịch chuyển, di chuyển!

IMSMA: PRO M657 152mm HE US

General Information – Thông tin chung

Technical Name/Tên kỹ thuật: **Projectile 155mm, Smoke, WP, M104**

Family/Nhóm: Projectile/Đạn pháo

Type/Loại: Smoke, White Phosphorous/Đạn khói, Phốt-pho trắng

Country of Origin/Nước sản xuất: United States / Hoa Kỳ

Diameter/Đường kính: 155.00mm

Length/Chiều dài: 605.00mm

Weight/Trọng lượng: 44.00kg

Explosive/Filler Type – Thuốc nổ/Chất nhồi: White Phosphorous/Tetryl/Phốt-pho trắng

Net Explosive/Filler Weight – Khối lượng thuốc nổ/chất nhồi: 7.05kg

Appearance – Nhận dạng

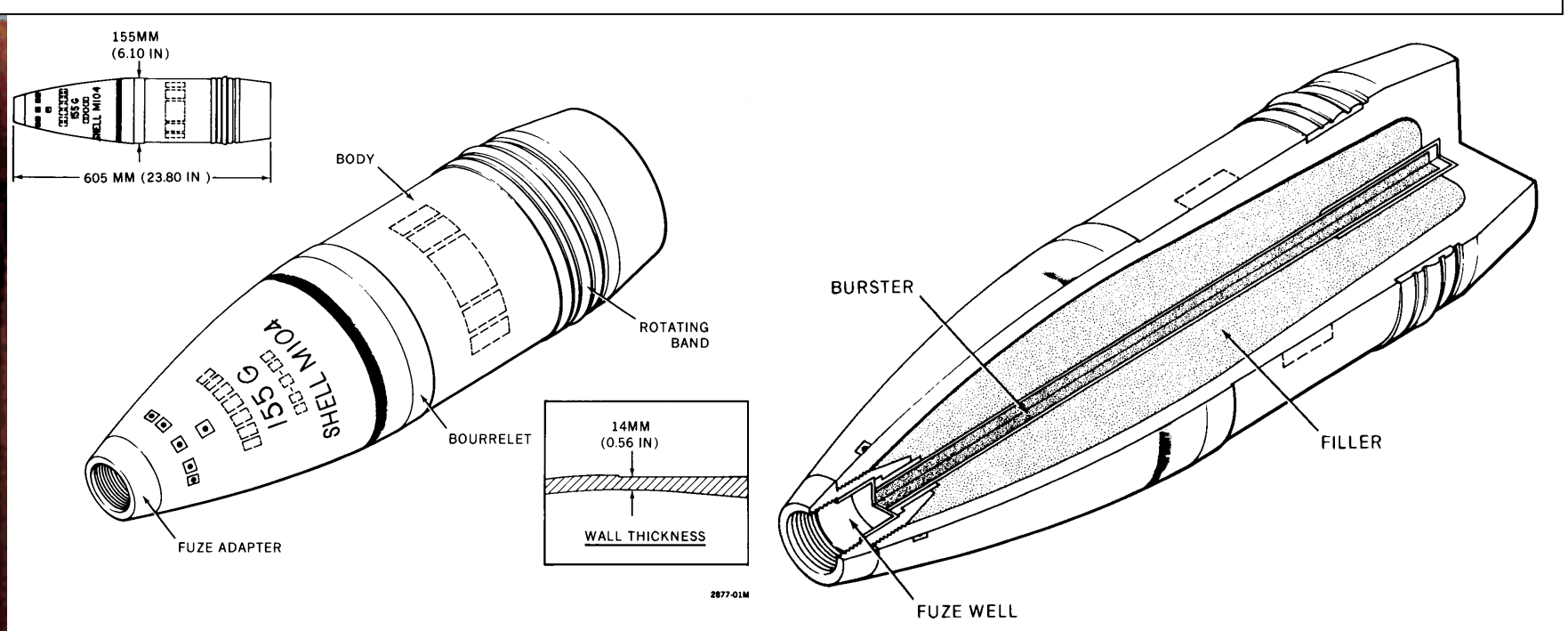

Hazards of Initiation: Cocked Striker, Movement, White Phosphorous
Do not jar, disturb or move the item in any manner! Do not subject item to open air! Do not approach a smoking WP munition!

Nguy cơ kích nổ: Cò mổ (Búa gõ), Dịch chuyển, Phốt-pho trắng
Không va đập hay cố dịch chuyển, di chuyển! Không cho vật thể tiếp xúc với không khí! Không được tiếp cận một quả đạn phốt pho trắng đang bốc khói!

IMSMA: PRO M104 155mm WP US

General Information – Thông tin chung

Technical Name/Tên kỹ thuật: **Projectile 155mm, Smoke, WP, M105**

Family/Nhóm: Projectile/Đạn pháo

Type/Loại: Smoke, White Phosphorous/Đạn khói, Phốt-pho trắng

Country of Origin/Nước sản xuất: United States / Hoa Kỳ

Diameter/Đường kính: 155.00mm

Length/Chiều dài: 605.00mm

Weight/Trọng lượng: 43.60kg

Explosive/Filler Type – Thuốc nổ/Chất nhồi: White Phosphorous/Tetryl/Phốt-pho trắng

Net Explosive/Filler Weight – Khối lượng thuốc nổ/chất nhồi: 7.05kg

Appearance – Nhận dạng

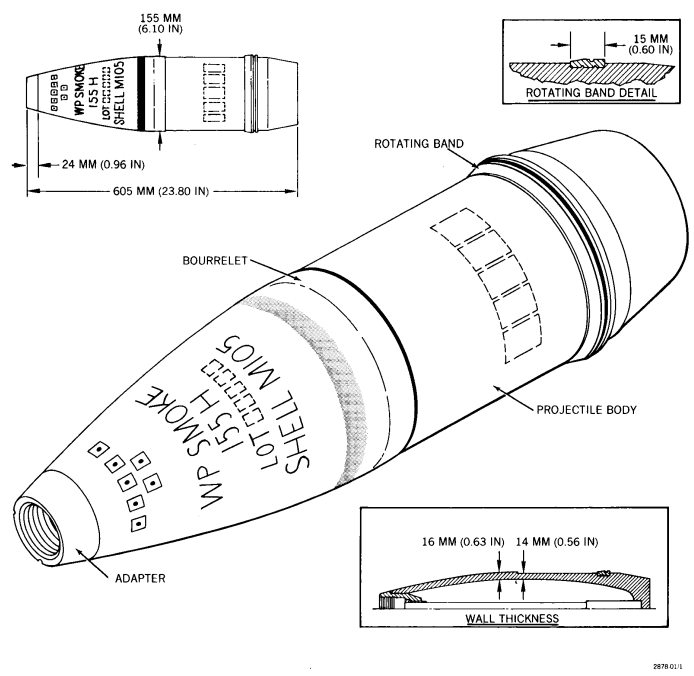

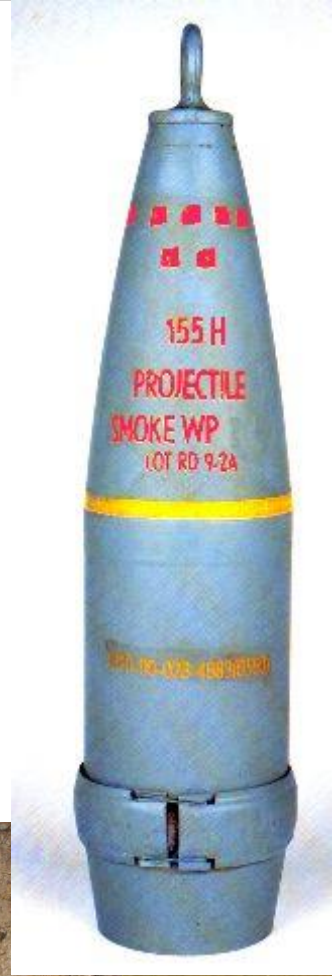

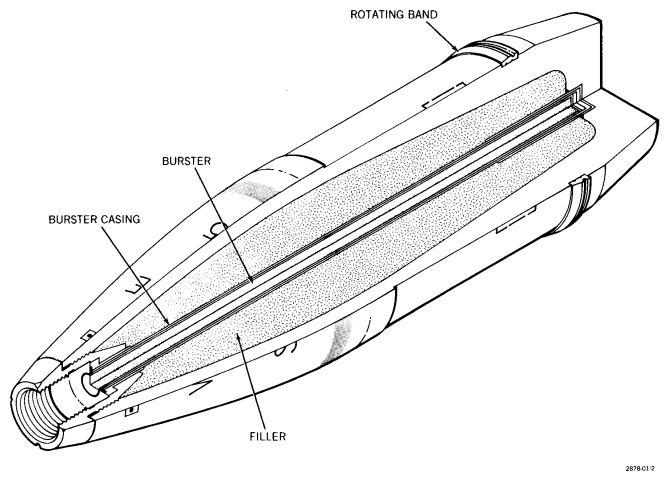

Hazards of Initiation: Cocked Striker, Movement, White Phosphorous
Do not jar, disturb or move the item in any manner! Do not subject item to open air! Do not approach a smoking WP munition!

Nguy cơ kích nổ: Cò mổ (Búa gõ), Dịch chuyển, Phốt-pho trắng
Không va đập hay cố dịch chuyển, di chuyển! Không cho vật thể tiếp xúc với không khí! Không được tiếp cận một quả đạn phốt pho trắng đang bốc khói!

IMSMA: PRO M105 155mm WP US

General Information – Thông tin chung

Technical Name/Tên kỹ thuật: **Projectile 155mm, HE, M107**

Family/Nhóm: Projectile/Đạn pháo

Type/Loại: High Explosive/Thuốc nổ mạnh

Country of Origin/Nước sản xuất: United States / Hoa Kỳ

Diameter/Đường kính: 155.00mm

Length/Chiều dài: 605.00mm

Weight/Trọng lượng: 42.91kg

Explosive/Filler Type – Thuốc nổ/Chất nhồi: Comp B

Net Explosive/Filler Weight – Khối lượng thuốc nổ/chất nhồi: 6.99kg

Appearance – Nhận dạng

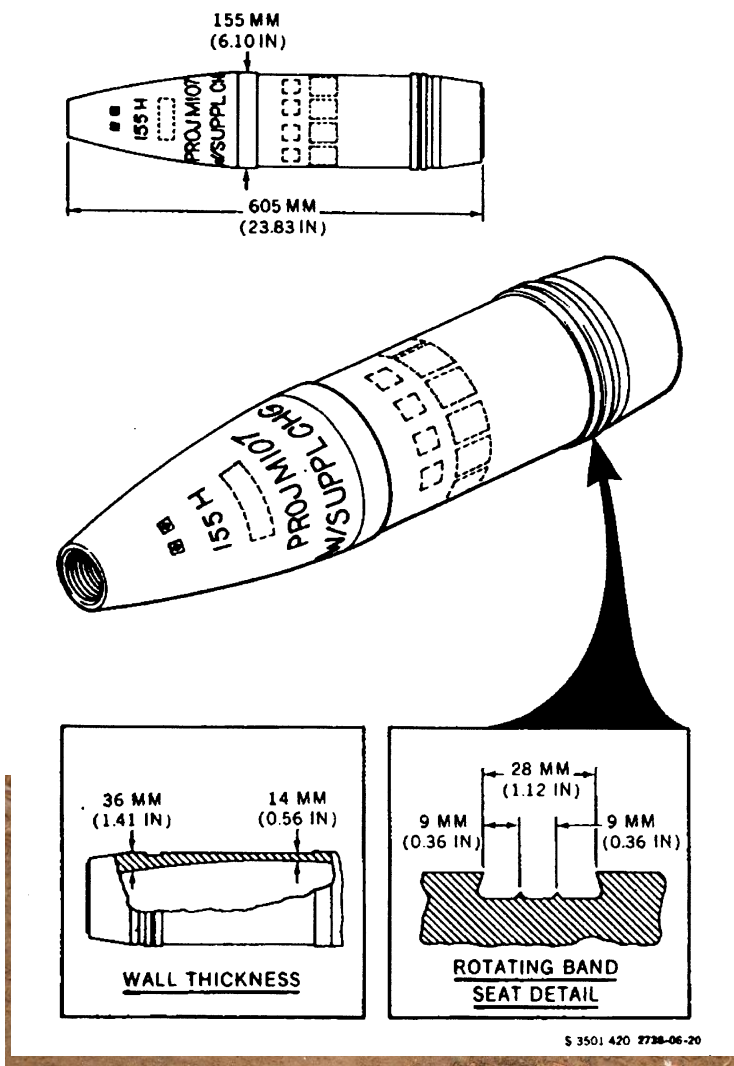

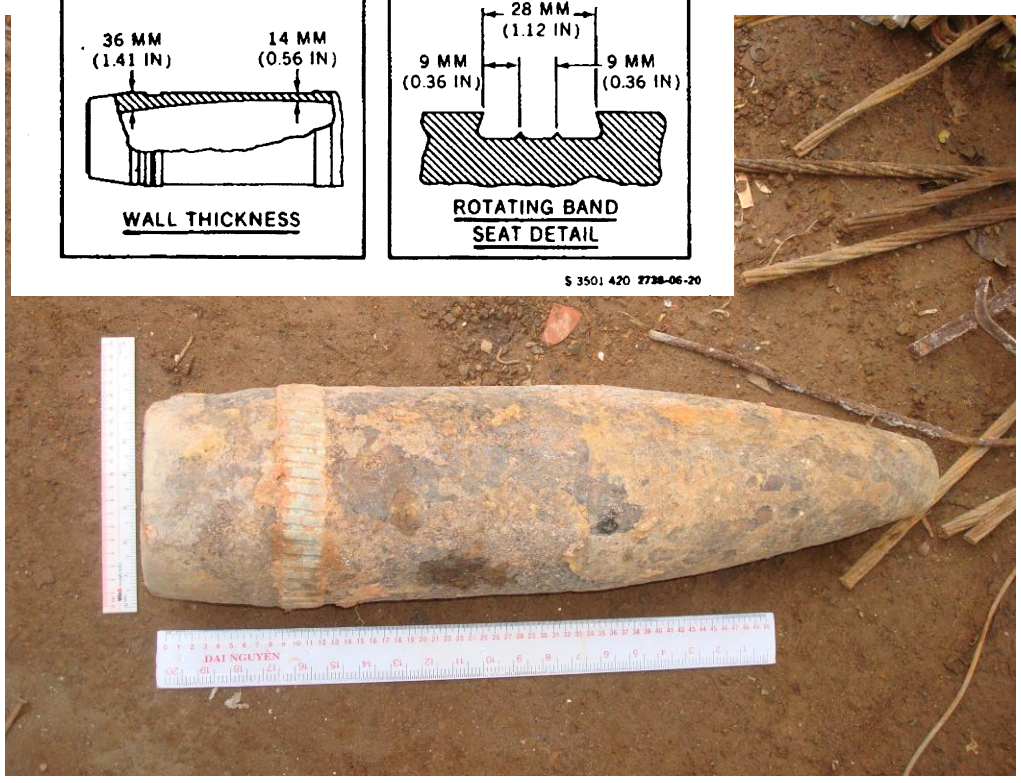

Hazards of Initiation: Cocked Striker, Movement, Static, Electromagnetic Radiation
Do not touch, jar, disturb or move the item in any manner! Do not turn on or off any radio/radar transmitters! Do not try to approach!

Nguy cơ kích nổ: Cò mổ (Búa gõ) Dịch chuyển, Tĩnh điện, Bức xạ điện từ
Không đụng vào, va đập hay cố dịch chuyển, di chuyển! Không tắt mở bất kỳ máy thu phát radio/radar nào ở gần! Không cố gắng tiếp cận!

IMSMA: PRO M107 155mm HE US

General Information – Thông tin chung

Technical Name/Tên kỹ thuật: **Projectile 155mm, Smoke, WP, M825**

Family/Nhóm: Projectile/Đạn pháo

Type/Loại: Smoke, White Phosphorous/Đạn khói, Phốt-pho trắng

Country of Origin/Nước sản xuất: United States / Hoa Kỳ

Diameter/Đường kính: 155.00mm

Length/Chiều dài: 803.00mm

Weight/Trọng lượng: 46.00kg

Explosive/Filler Type – Thuốc nổ/Chất nhồi: RDX/WP/Phốt-pho trắng

Net Explosive/Filler Weight – Khối lượng thuốc nổ/chất nhồi: 5.90kg

Appearance – Nhận dạng

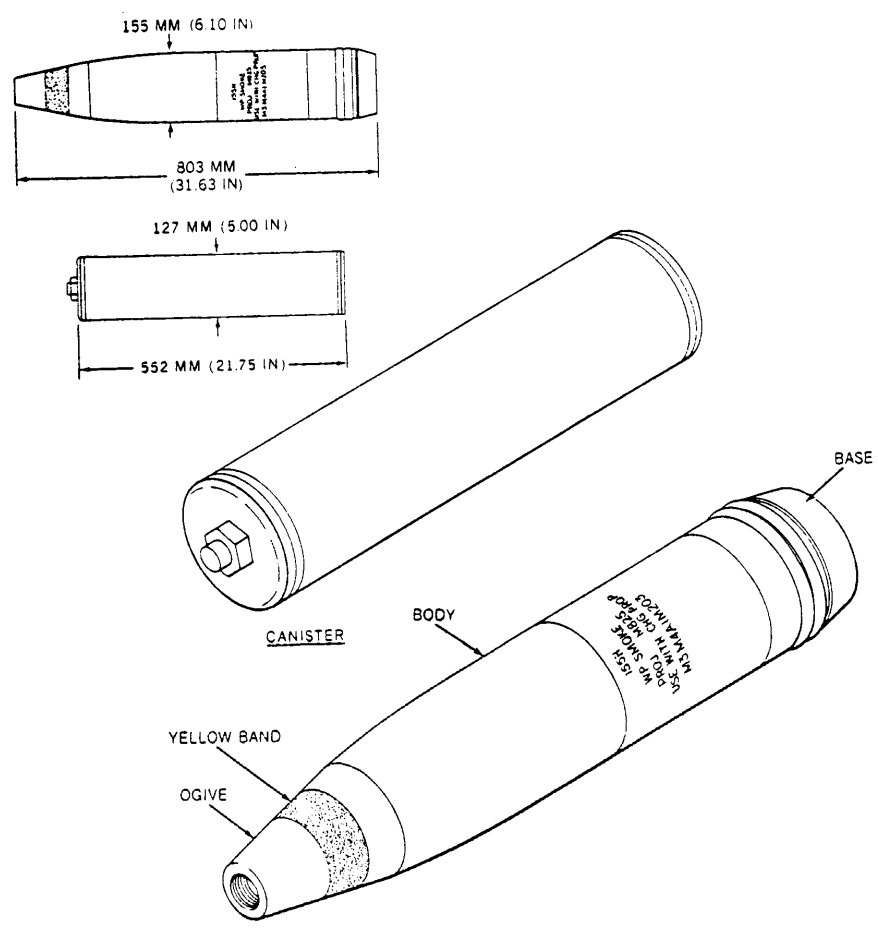

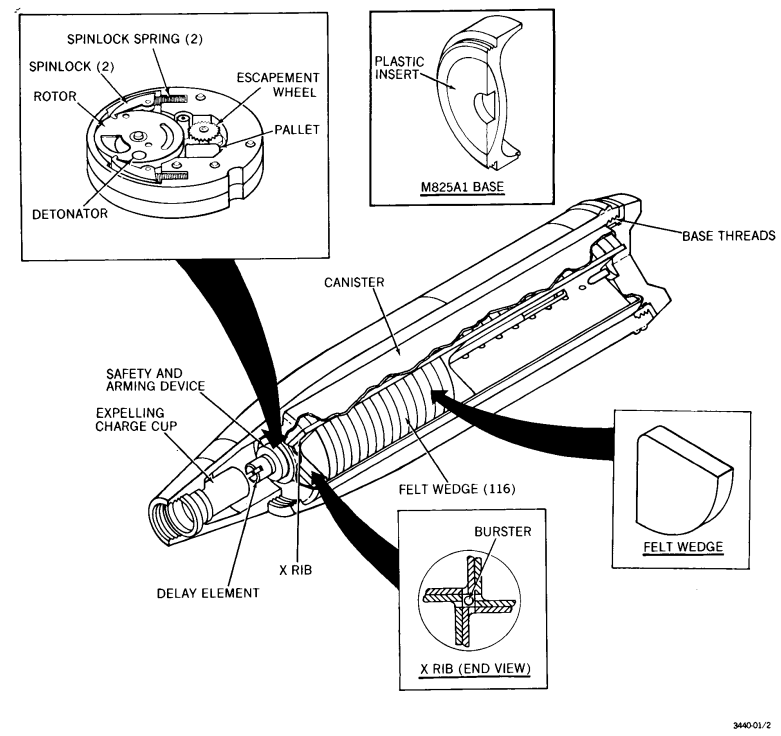

Hazards of Initiation: Cocked Striker, Movement, Clockwork/Mechanical Time, White Phosphorous
Do not jar, disturb or move the item in any manner! Do not subject item to open air! Do not approach a smoking WP munition!

Nguy cơ kích nổ: Cò mổ (Búa gõ), Dịch chuyển, Hẹn giờ cơ học, Phốt-pho trắng
Không va đập hay cố dịch chuyển, di chuyển! Không cho vật thể tiếp xúc với không khí! Không được tiếp cận một quả đạn phốt pho trắng đang bốc khói!

IMSMA: PRO M825 155mm WP US

General Information – Thông tin chung

Technical Name/Tên kỹ thuật: **Projectile 155mm, Howitzer, HE, M483**

Family/Nhóm: Projectile/Đạn pháo

Type/Loại: High Explosive/Thuốc nổ mạnh

Country of Origin/Nước sản xuất: United States / Hoa Kỳ

Diameter/Đường kính: 155.00mm

Length/Chiều dài: 843.00mm

Weight/Trọng lượng: 47.00kg

Explosive/Filler Type – Thuốc nổ/Chất nhồi: RDX

Net Explosive/Filler Weight – Khối lượng thuốc nổ/chất nhồi: 3.00kg

Appearance – Nhận dạng

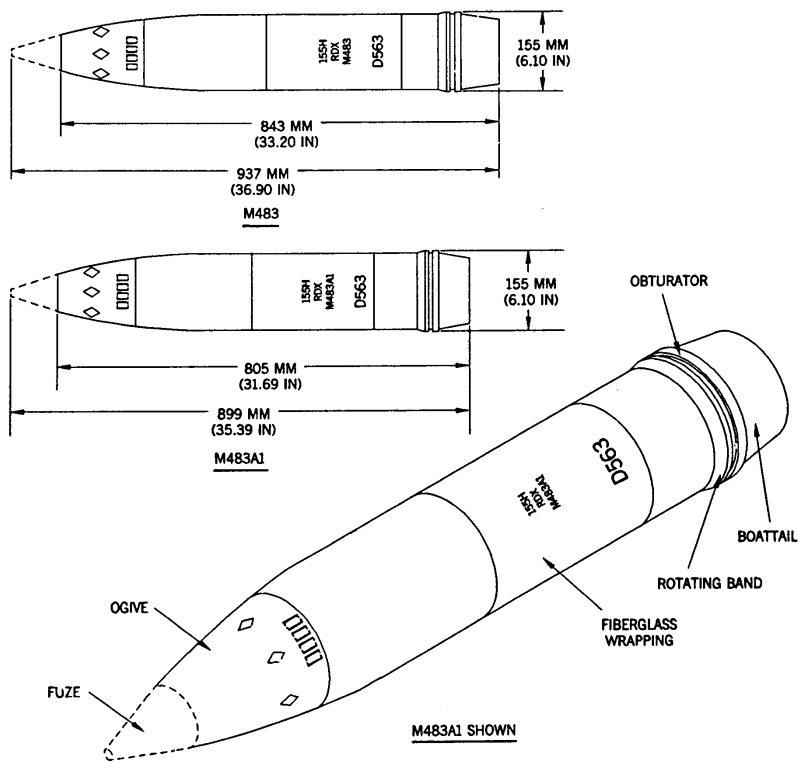

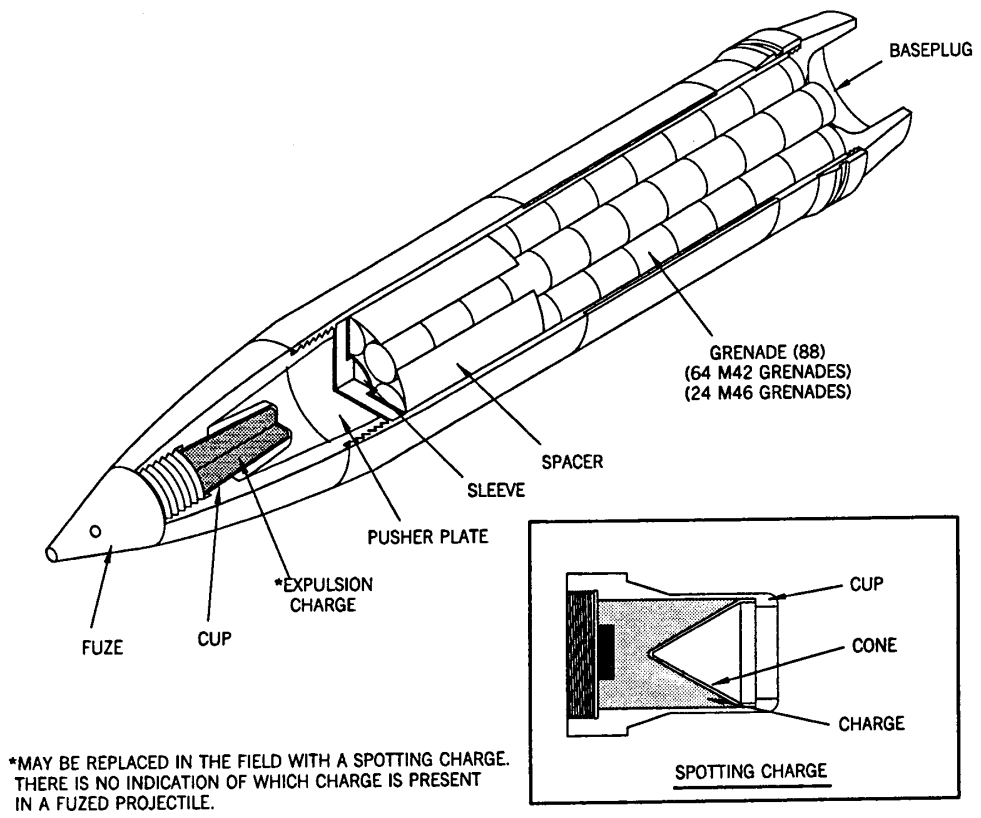

*MAY BE REPLACED IN THE FIELD WITH A SPOTTING CHARGE. THERE IS NO INDICATION OF WHICH CHARGE IS PRESENT IN A FUZED PROJECTILE.

Hazards of Initiation: Cocked Striker, Movement, Clockwork/Mechanical Time
Do not jar, disturb or move the item in any manner!

Nguy cơ kích nổ: Cò mổ (Búa gõ), Dịch chuyển, Hẹn giờ cơ học
Không va đập hay cố dịch chuyển, di chuyển!

General Information – Thông tin chung

Technical Name/Tên kỹ thuật: **Projectile 155mm, Howitzer, Illuminating, M485**

Family/Nhóm: Projectile/Đạn pháo

Type/Loại: Illuminating/Đạn chiếu (rọi) sáng

Country of Origin/Nước sản xuất: United States / Hoa Kỳ

Diameter/Đường kính: 155.00mm

Length/Chiều dài: 604.00mm

Weight/Trọng lượng: 42.00kg

Explosive/Filler Type – Thuốc nổ/Chất nhồi: Magnesium, Sodium Nitrate

Net Explosive/Filler Weight – Khối lượng thuốc nổ/chất nhồi: 3.00kg

Appearance – Nhận dạng

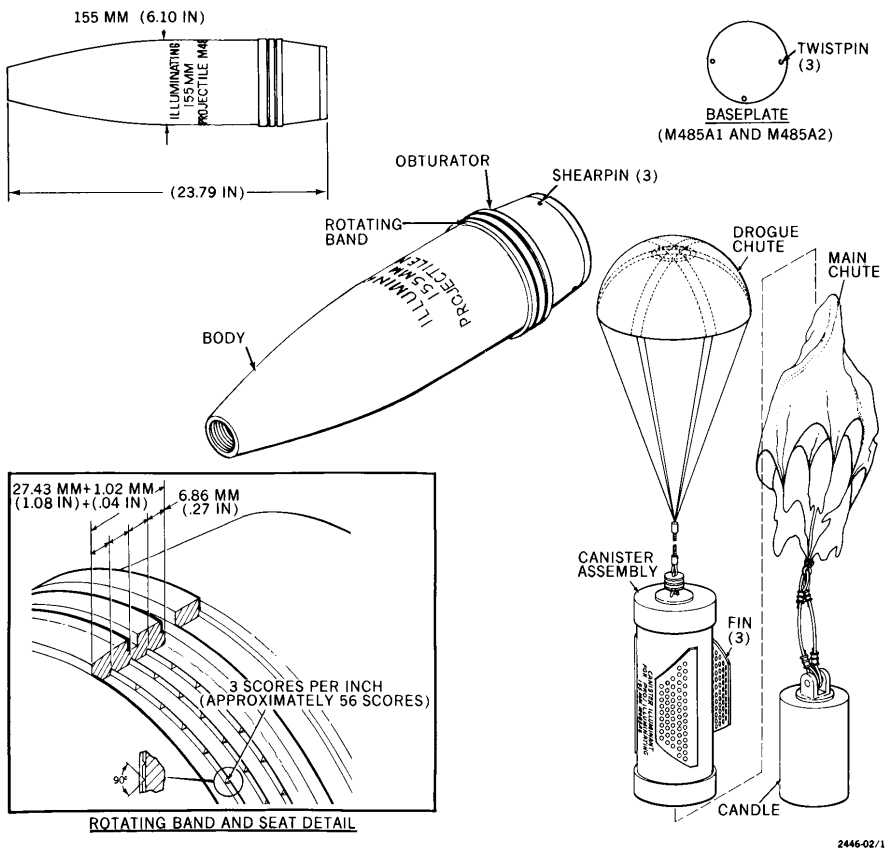

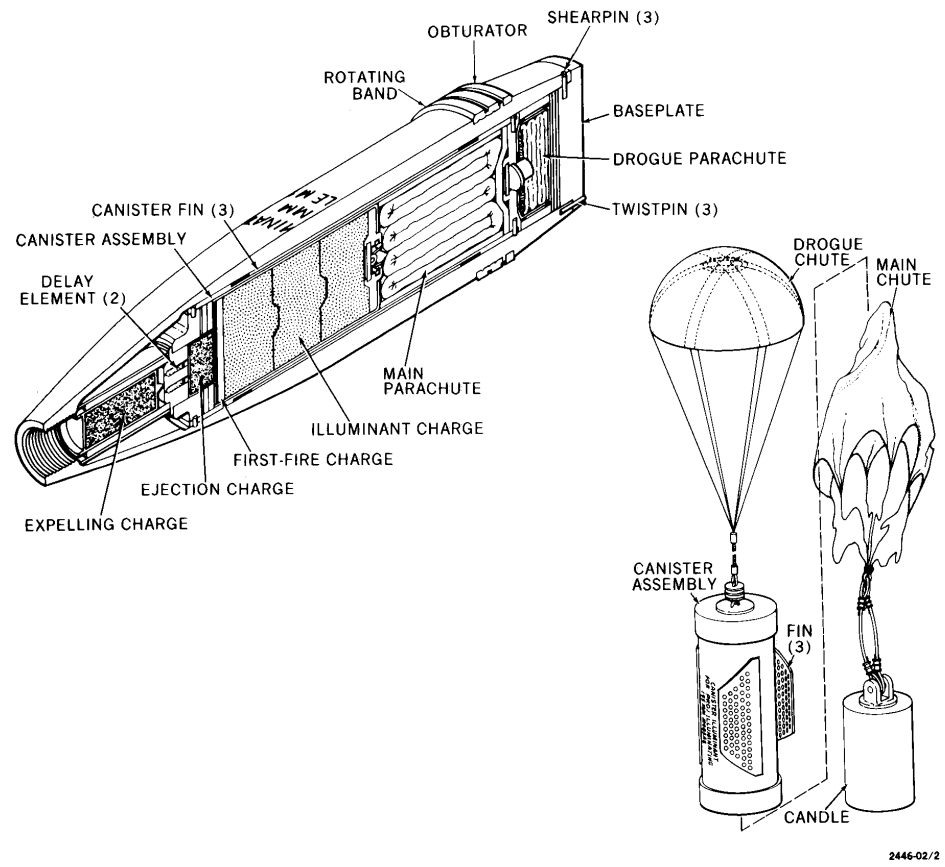

Hazards of Initiation: Cocked Striker, Fuze Type Unknown
Do not jar, disturb or move the item in any manner!

Nguy cơ kích nổ: Cò mổ (Búa gõ), Loại đầu nổ chưa xác định
Không va đập hay cố dịch chuyển, di chuyển!

IMSMA: PRO M485 155mm ILLUMINATION US

General Information – Thông tin chung

Technical Name/Tên kỹ thuật: **Projectile 155mm, HE, M449**

Family/Nhóm: Projectile/Đạn pháo

Type/Loại: High Explosive/Thuốc nổ mạnh

Country of Origin/Nước sản xuất: United States / Hoa Kỳ

Diameter/Đường kính: 155.00mm

Length/Chiều dài: 603.00mm

Weight/Trọng lượng: 43.00kg

Explosive/Filler Type – Thuốc nổ/Chất nhồi: Comp A-5

Net Explosive/Filler Weight – Khối lượng thuốc nổ/chất nhồi: 1.40kg

Appearance – Nhận dạng

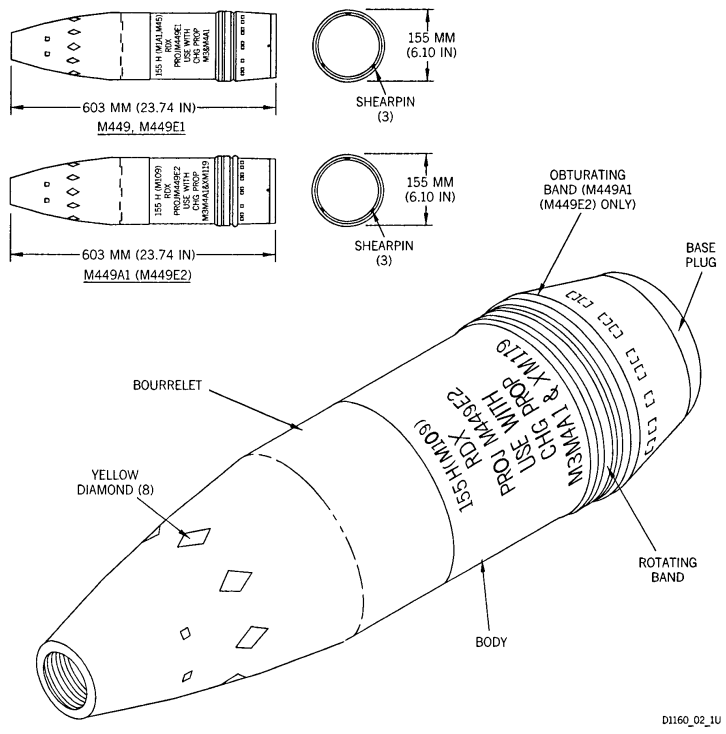

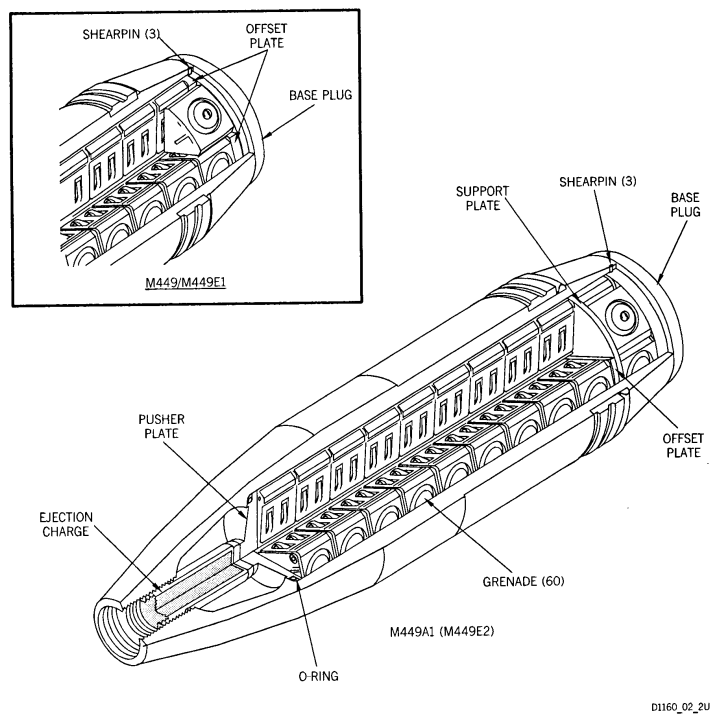

Hazards of Initiation: Cocked Striker, Movement, Clockwork/Mechanical Time
Do not jar, disturb or move the item in any manner!

Nguy cơ kích nổ: Cò mổ (Búa gõ), Dịch chuyển, Hẹn giờ cơ học
Không va đập hay cố dịch chuyển, di chuyển!

IMSMA: PRO M449 155mm HE US

General Information – Thông tin chung

Technical Name/Tên kỹ thuật: **Projectile 175mm, HE, M437**

Family/Nhóm: Projectile/Đạn pháo

Type/Loại: High Explosive/Thuốc nổ mạnh

Country of Origin/Nước sản xuất: United States / Hoa Kỳ

Diameter/Đường kính: 175.00mm

Length/Chiều dài: 867.00mm

Weight/Trọng lượng: 66.78kg

Explosive/Filler Type – Thuốc nổ/Chất nhồi: Comp B

Net Explosive/Filler Weight – Khối lượng thuốc nổ/chất nhồi: 14.06kg

Appearance – Nhận dạng

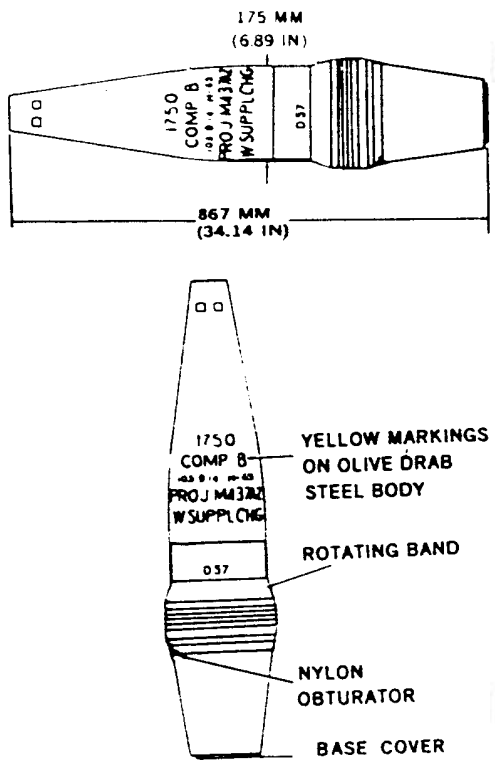

Hazards of Initiation: Cocked Striker, Movement, Clockwork/Mechanical Time, Static, Electromagnetic Radiation, Proximity (Variable Time)
Do not touch, jar, disturb or move the item in any manner! Do not turn on or off any radio/radar transmitters! Do not try to approach!

Nguy cơ kích nổ: Cò mổ (Búa gõ) Dịch chuyển, Hẹn giờ cơ học, Tĩnh điện, Bức xạ điện từ, Đầu cảm nhận khoảng cách (Biến thời gian)
Không đụng vào, va đập hay cố dịch chuyển, di chuyển! Không tắt mở bất kỳ máy thu phát radio/radar nào ở gần! Không cố gắng tiếp cận!

IMSMA: PRO M437 175mm HE US

General Information – Thông tin chung

Technical Name/Tên kỹ thuật: **Projectile 8-IN, HE, M404**

Family/Nhóm: Projectile/Đạn pháo

Type/Loại: High Explosive/Thuốc nổ mạnh

Country of Origin/Nước sản xuất: United States / Hoa Kỳ

Diameter/Đường kính: 203.00mm

Length/Chiều dài: 799.00mm

Weight/Trọng lượng: 91.00kg

Explosive/Filler Type – Thuốc nổ/Chất nhồi: Comp A-5

Net Explosive/Filler Weight – Khối lượng thuốc nổ/chất nhồi: 2.45kg

Appearance – Nhận dạng

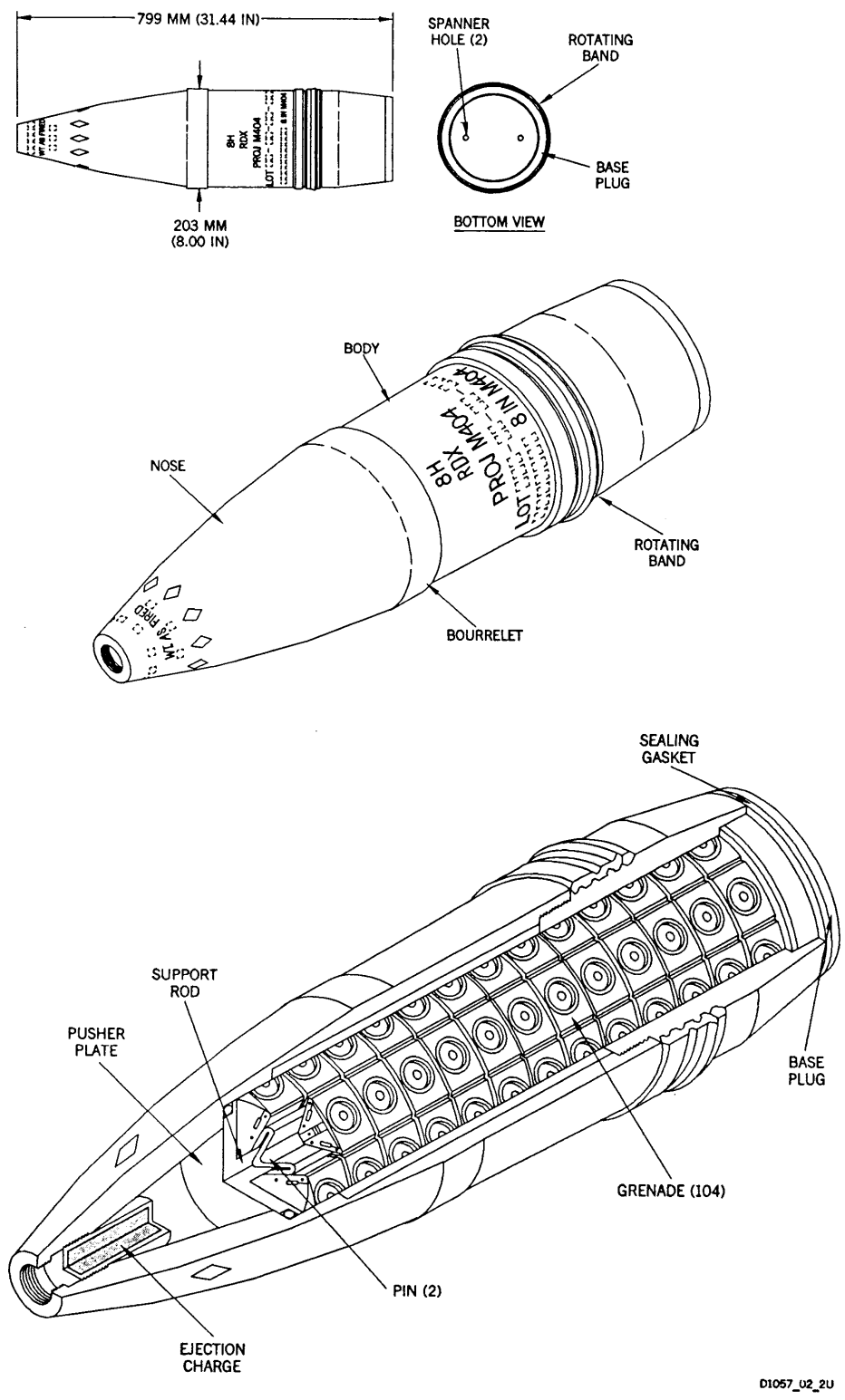

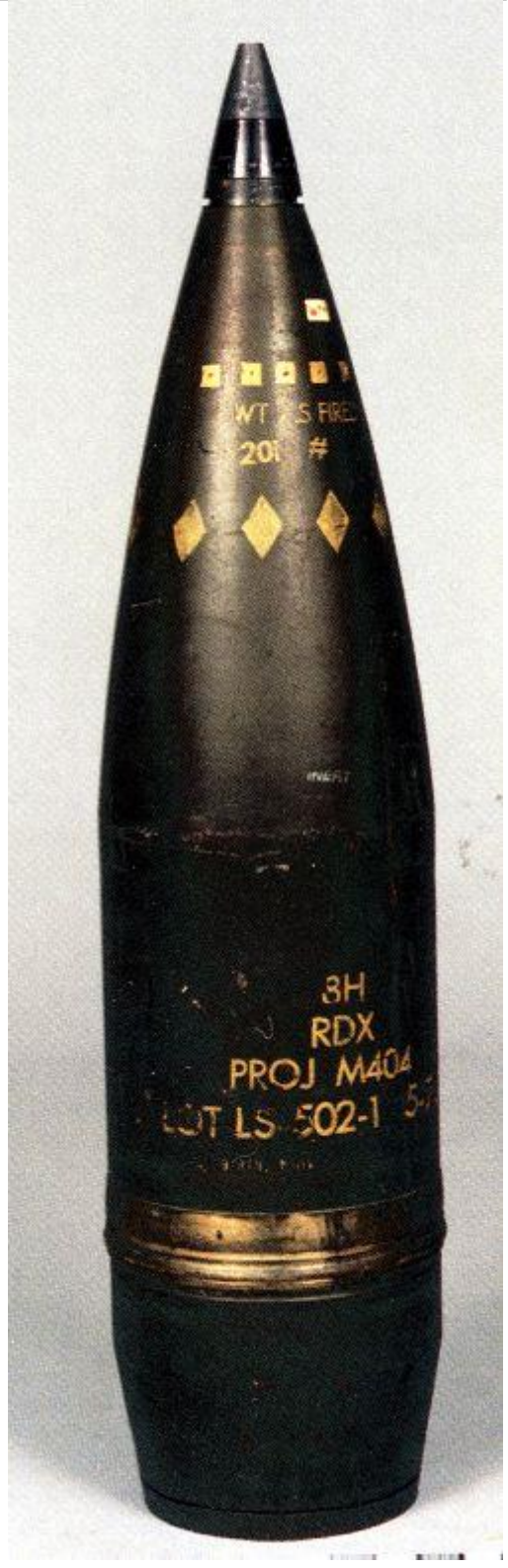

Hazards of Initiation: Cocked Striker, Movement, Clockwork/Mechanical Time
Do not jar, disturb or move the item in any manner!

Nguy cơ kích nổ: Cò mổ (Búa gõ), Dịch chuyển, Hẹn giờ cơ học
Không va đập hay cố dịch chuyển, di chuyển!

IMSMA: PRO M404 8in HE US

General Information – Thông tin chung

Technical Name/Tên kỹ thuật: **Projectile 8-IN, HE, M509**

Family/Nhóm: Projectile/Đạn pháo

Type/Loại: High Explosive/Thuốc nổ mạnh

Country of Origin/Nước sản xuất: United States / Hoa Kỳ

Diameter/Đường kính: 203.00mm

Length/Chiều dài: 1000.00mm

Weight/Trọng lượng: 94.00kg

Explosive/Filler Type – Thuốc nổ/Chất nhồi: Comp A

Net Explosive/Filler Weight – Khối lượng thuốc nổ/chất nhồi: 5.70kg

Appearance – Nhận dạng

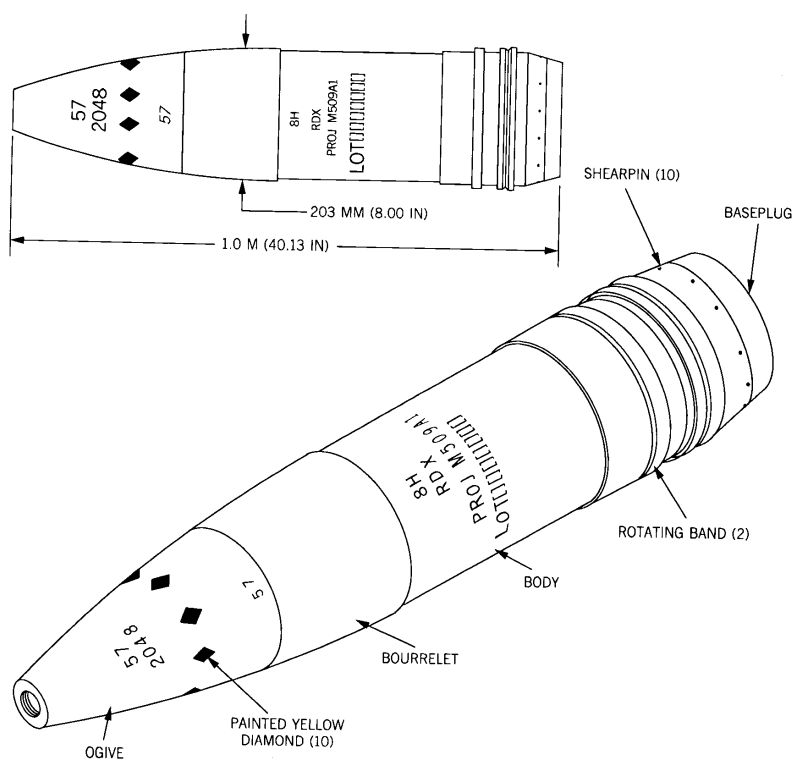

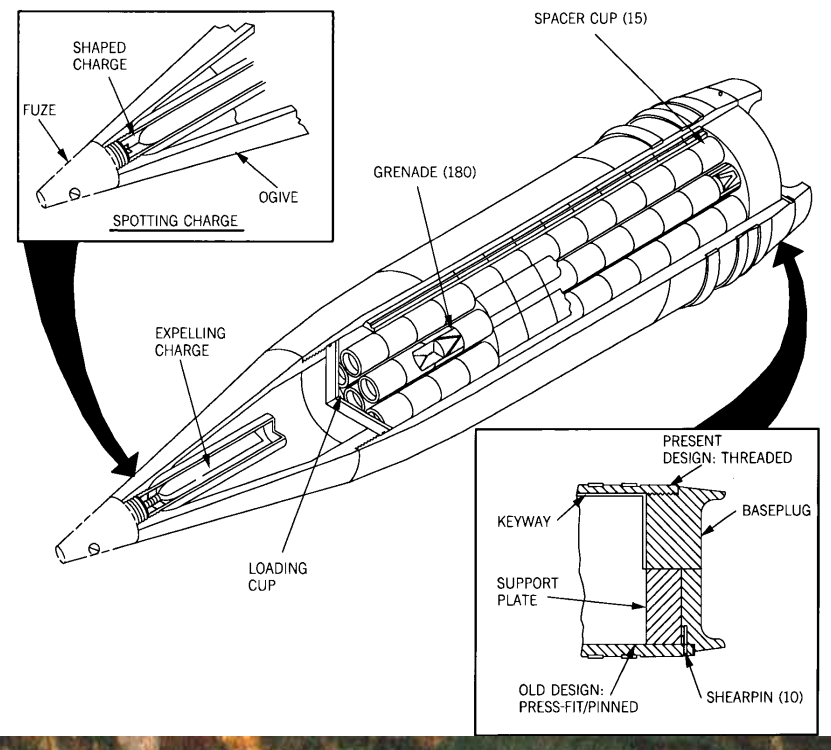

Hazards of Initiation: Cocked Striker, Movement, Clockwork/Mechanical Time, Static, Electromagnetic Radiation

Do not touch, jar, disturb or move the item in any manner! Do not turn on or off any radio/radar transmitters! Do not try to approach!

Nguy cơ kích nổ: Cò mổ (Búa gõ) Dịch chuyển, Hẹn giờ cơ học, Tĩnh điện, Bức xạ điện từ

Không đụng vào, va đập hay cố dịch chuyển, di chuyển! Không tắt mở bất kỳ máy thu phát radio/radar nào ở gần! Không cố gắng tiếp cận!

General Information – Thông tin chung

Technical Name/Tên kỹ thuật: **Projectile 8-IN, HERA, M650**

Family/Nhóm: Projectile/Đạn pháo

Type/Loại: High Explosive/Thuốc nổ mạnh

Country of Origin/Nước sản xuất: United States / Hoa Kỳ

Diameter/Đường kính: 203.00mm

Length/Chiều dài: 1000.00mm

Weight/Trọng lượng: 91.00kg

Explosive/Filler Type – Thuốc nổ/Chất nhồi: TNT

Net Explosive/Filler Weight – Khối lượng thuốc nổ/chất nhồi: 11.30kg

Appearance – Nhận dạng

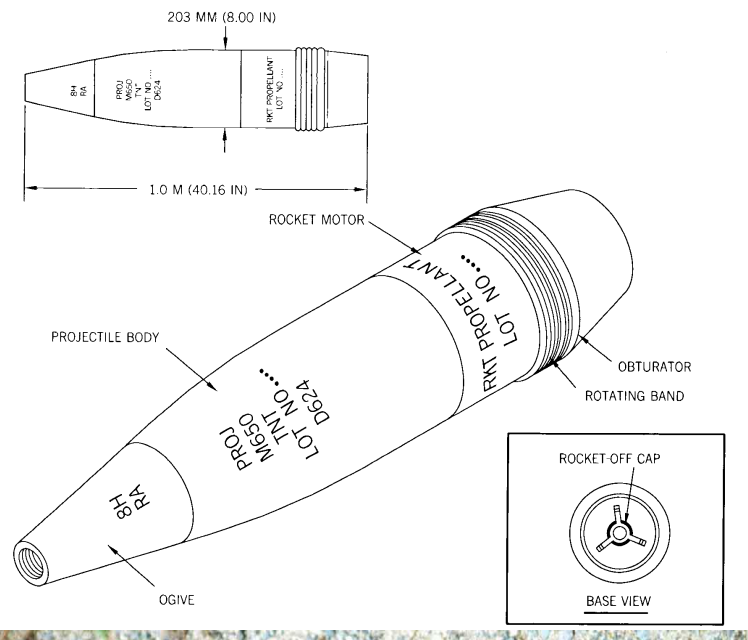

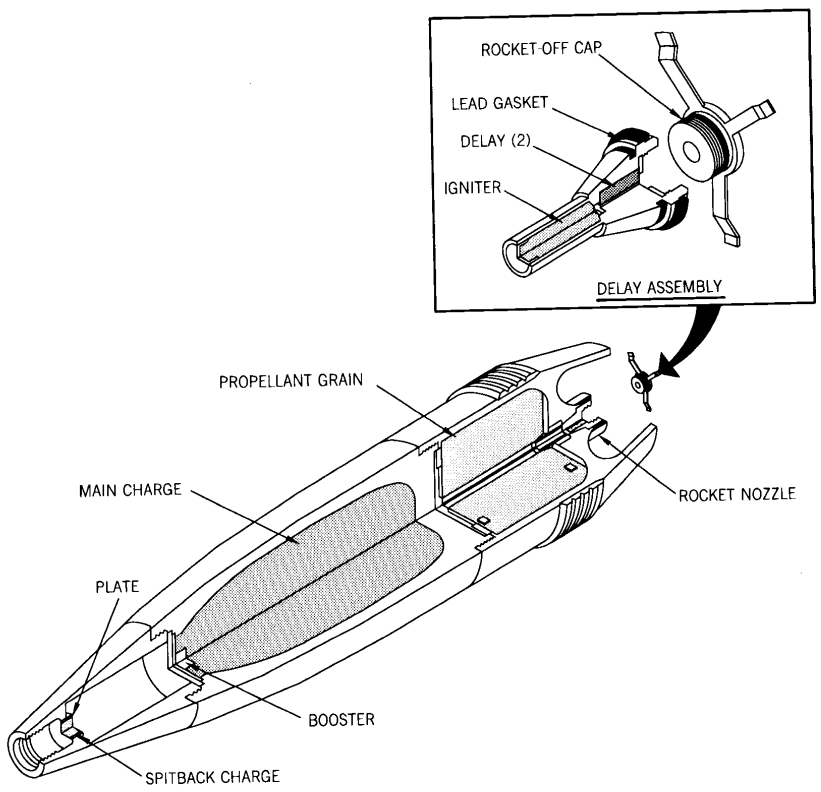

Hazards of Initiation: Cocked Striker, Movement, Clockwork/Mechanical Time, Static, Electromagnetic Radiation, Proximity (Variable Time)
Do not touch, jar, disturb or move the item in any manner! Do not turn on or off any radio/radar transmitters! Do not try to approach!

Nguy cơ kích nổ: Cò mổ (Búa gõ) Dịch chuyển, Hẹn giờ cơ học, Tĩnh điện, Bức xạ điện từ, Đầu cảm nhận khoảng cách (Biến thời gian)
Không đụng vào, va đập hay cố dịch chuyển, di chuyển! Không tắt mở bất kỳ máy thu phát radio/radar nào ở gần! Không cố gắng tiếp cận!

General Information – Thông tin chung

Technical Name/Tên kỹ thuật: **Projectile 14-IN, AP, MK20**

Family/Nhóm: Projectile/Đạn pháo

Type/Loại: Armor Piercing/Xuyên thiết giáp

Country of Origin/Nước sản xuất: United States / Hoa Kỳ

Diameter/Đường kính: 355.60mm

Length/Chiều dài: 1.38m

Weight/Trọng lượng: 680.40kg

Explosive/Filler Type – Thuốc nổ/Chất nhồi: Explosive D/Thuốc nổ D

Net Explosive/Filler Weight – Khối lượng thuốc nổ/chất nhồi: 10.39kg

Appearance – Nhận dạng

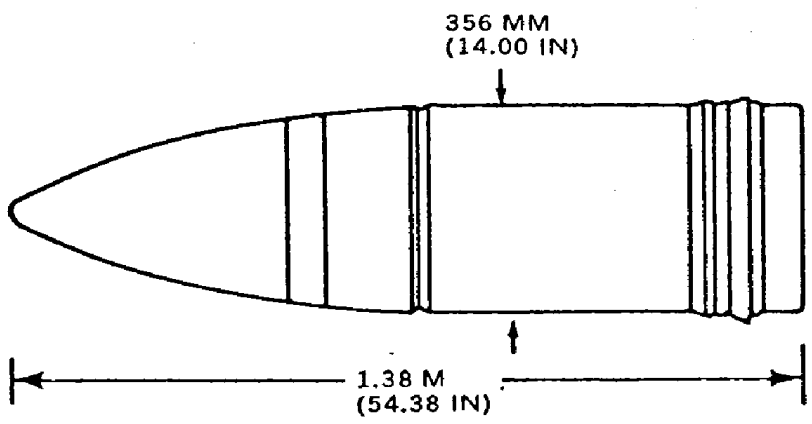

Hazards of Initiation: Unknown, Information Not Available
Do not jar, disturb or move the item in any manner! Review the Warning Page

Nguy cơ kích nổ: Chưa biết, Không có thông tin
Không va đập hay cố dịch chuyển, di chuyển! Xem lại Trang Cảnh báo

General Information – Thông tin chung

Technical Name/Tên kỹ thuật: **Projectile 16-IN, HE, MK19, MOD 0**

Family/Nhóm: Projectile/Đạn pháo

Type/Loại: High Explosive/Thuốc nổ mạnh

Country of Origin/Nước sản xuất: United States / Hoa Kỳ

Diameter/Đường kính: 406.00mm

Length/Chiều dài: 1.62m

Weight/Trọng lượng: 853.00kg

Explosive/Filler Type – Thuốc nổ/Chất nhồi: RDX

Net Explosive/Filler Weight – Khối lượng thuốc nổ/chất nhồi: 10.00kg

Appearance – Nhận dạng

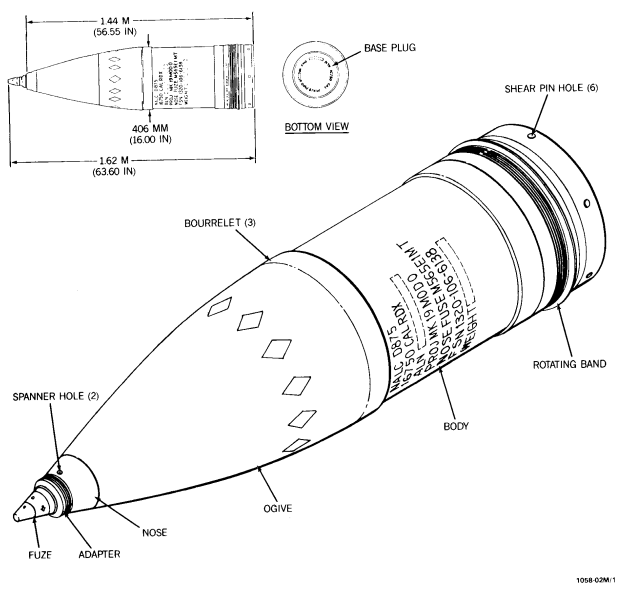

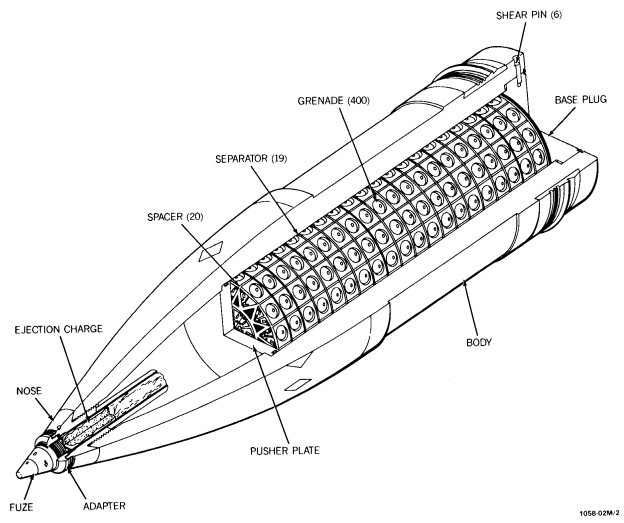

Hazards of Initiation: Cocked Striker, Fuze Type Unknown
Do not jar, disturb or move the item in any manner!

Nguy cơ kích nổ: Cò mổ (Búa gõ), Loại đầu nổ chưa xác định
Không va đập hay cố dịch chuyển, di chuyển!

IMSMA: PRO MK19 16in HE US

General Information – Thông tin chung

Technical Name/Tên kỹ thuật: **U.S. CARTRIDGE, 20-MM, HEI, M56, M56A1, M56A2, M56A3, & M56A4**

Family/Nhóm: Projectile / Đạn pháo

Type/Loại: High Explosive, Incendiary / Thuốc nổ mạnh, Đạn cháy

Country of Origin/Nước sản xuất: United States / Hoa Kỳ

Diameter/Đường kính: 20

Length/Chiều dài: 77

Weight/Trọng lượng: 102

Explosive/Filler Type – Thuốc nổ/Chất nhồi: RDX, Wax, Aluminum (A-1X-2)

Net Explosive/Filler Weight – Khối lượng thuốc nổ/chất nhồi: 9

Appearance – Nhận dạng

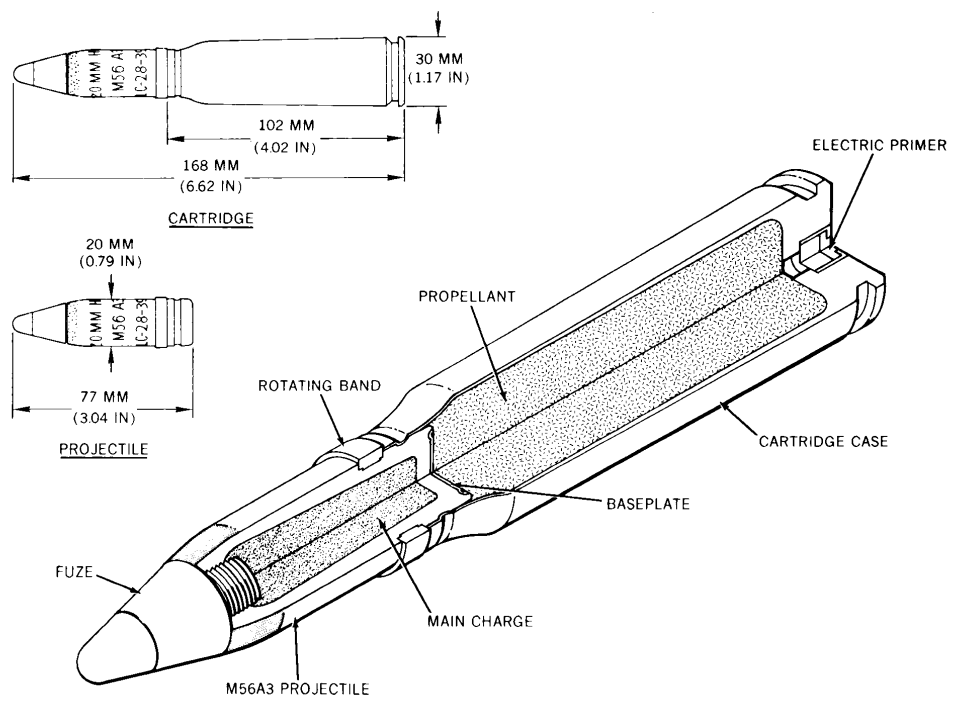

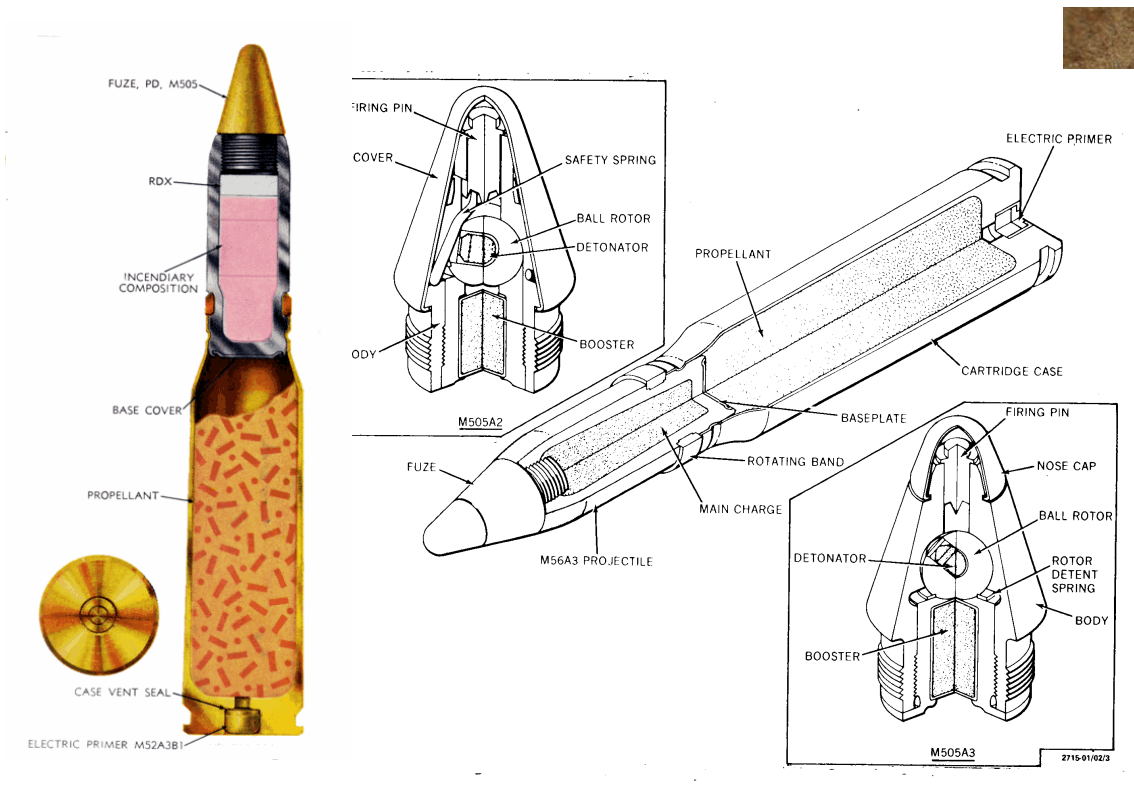

Hazards of Initiation: Explosive (HE), Fire, Frag

Nguy cơ kích nổ: Thuốc nổ mạnh, Cháy, Phân mảnh

IMSMA: PRO M56 M56A 20mm HEI US

General Information – Thông tin chung

Technical Name/Tên kỹ thuật: **U.S.S.R. PROJECTILE, 23-MM, FRAG-HEI, MODEL OFZ**

Family/Nhóm: Projectile / Đạn pháo

Type/Loại: High Explosive, Incendiary, Fragmentation / Thuốc nổ mạnh, Đạn cháy, Phân mảnh

Country of Origin/Nước sản xuất: U.S.S.R / Liên Xô (cũ)

Diameter/Đường kính: 23

Length/Chiều dài: 102

Weight/Trọng lượng: 327

Explosive/Filler Type – Thuốc nổ/Chất nhồi: RDX / Aluminum

Net Explosive/Filler Weight – Khối lượng thuốc nổ/chất nhồi: 18

Appearance – Nhận dạng

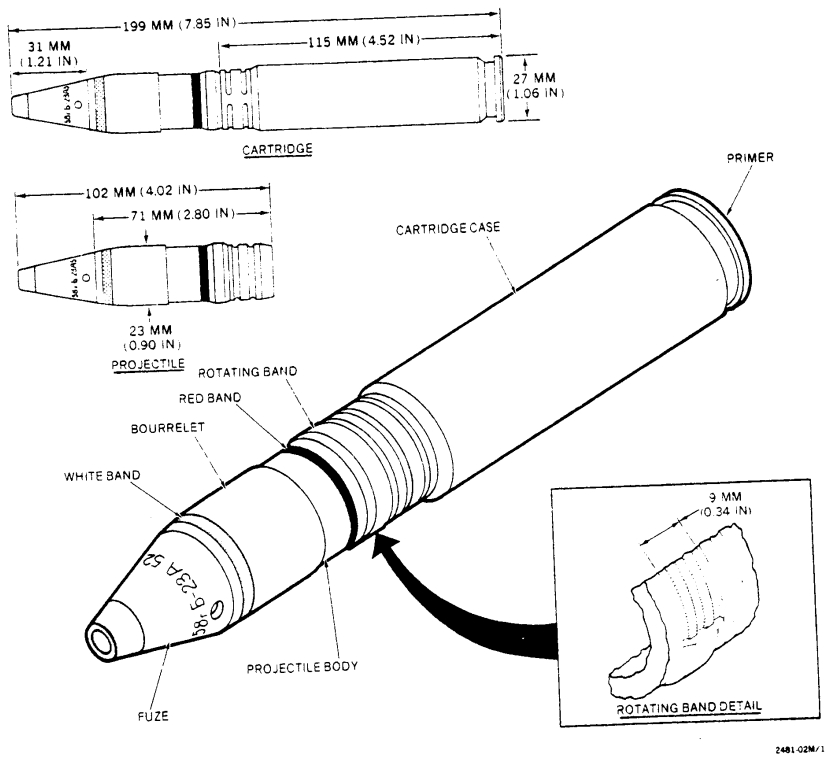

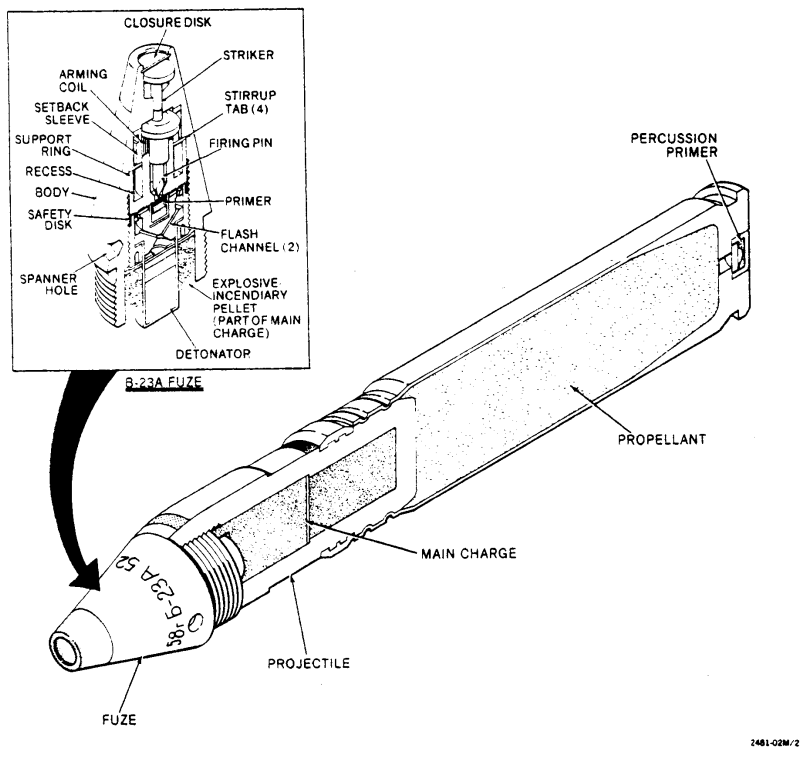

Hazards of Initiation: Explosive (HE), Fire, Frag, Smoke/Incendiary

Nguy cơ kích nổ: Thuốc nổ mạnh, Khói/Đạn cháy, Phân mảnh

IMSMA: PRO MODEL OFZ 23mm HEI FRAG USSR

General Information – Thông tin chung

Technical Name/Tên kỹ thuật: **U.S.S.R. PROJECTILE, 37-MM, FRAG-T, MODEL OR-167**

Family/Nhóm: Projectile / Đạn pháo

Type/Loại: High Explosive, Fragmentation, Tracer / Thuốc nổ mạnh, Phân mảnh, Đuôi lửa

Country of Origin/Nước sản xuất: U.S.S.R / Liên Xô (cũ)

Diameter/Đường kính: 37

Length/Chiều dài: 110

Weight/Trọng lượng:

Explosive/Filler Type – Thuốc nổ/Chất nhồi: RDX / Aluminum

Net Explosive/Filler Weight – Khối lượng thuốc nổ/chất nhồi: 35

Appearance – Nhận dạng

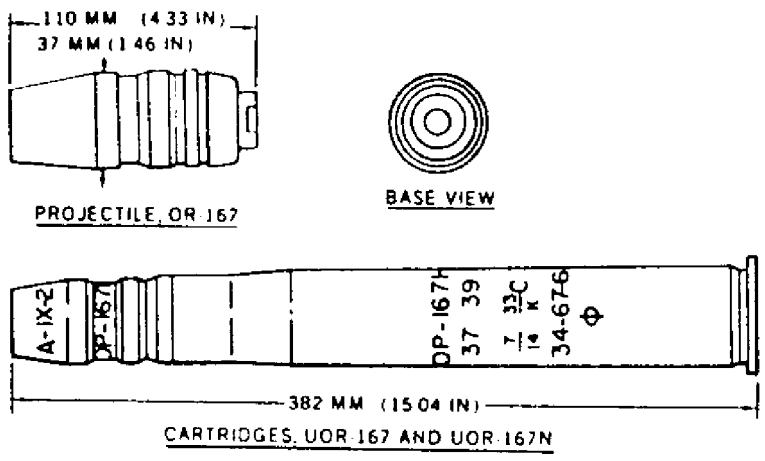

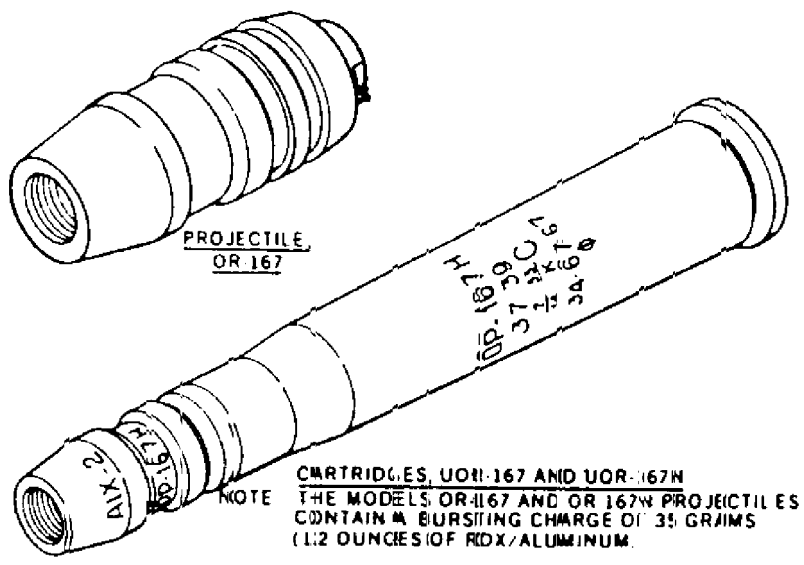

Hazards of Initiation: Explosive (HE), Frag

Nguy cơ kích nổ: Thuốc nổ mạnh, Phân mảnh

IMSMA: PRO MODEL OR-167 37mm FRAG-T USSR

General Information – Thông tin chung

Technical Name/Tên kỹ thuật: **U.S Projectile Model Unknown 6-in HE**

Family/Nhóm: Projectile / Đạn pháo

Type/Loại: High Explosive / Thuốc nổ mạnh

Country of Origin/Nước sản xuất: United States / Hoa Kỳ

Diameter/Đường kính: 152

Length/Chiều dài: 600

Weight/Trọng lượng:

Explosive/Filler Type – Thuốc nổ/Chất nhồi:

Net Explosive/Filler Weight – Khối lượng thuốc nổ/chất nhồi:

Appearance – Nhận dạng

Hazards of Initiation: Explosive (HE), Frag

Nguy cơ kích nổ: Thuốc nổ mạnh, Phân mảnh

IMSMA: PRO Model Unknown 6in HE US

General Information – Thông tin chung

Technical Name/Tên kỹ thuật: **U.S. PROJECTILE, 40-MM, AA, AP, AND APT, M81 AND M81A1**

Family/Nhóm: Projectile / Đạn pháo

Type/Loại: AA, AP, APT / Chống thiết giáp, chống tăng có đuôi lửa

Country of Origin/Nước sản xuất: United States / Hoa Kỳ

Diameter/Đường kính: 40

Length/Chiều dài: 157

Weight/Trọng lượng: 2,077

Explosive/Filler Type – Thuốc nổ/Chất nhồi:

Net Explosive/Filler Weight – Khối lượng thuốc nổ/chất nhồi:

Appearance – Nhận dạng

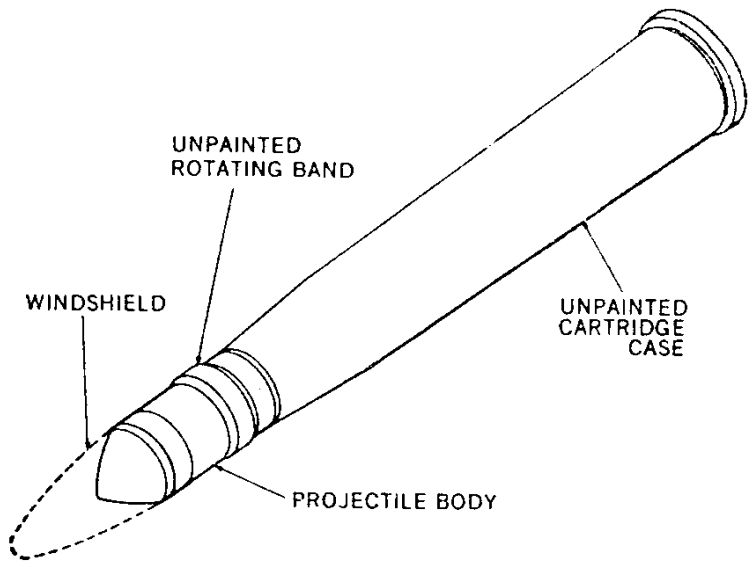

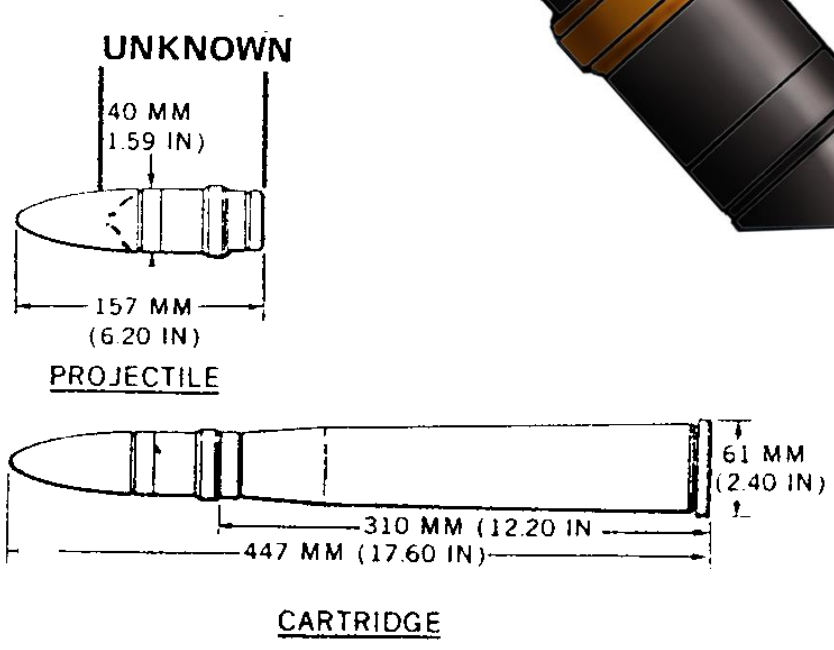

Hazards of Initiation:

Nguy cơ kích nổ:

IMSMA: PRO M81 M81A1 40mm AA AP APT US

General Information – Thông tin chung

Technical Name/Tên kỹ thuật: **U.S.S.R. PROJECTILE, 57-MM, APHE & APHE-T, BR-271K**

Family/Nhóm: Projectile / Đạn pháo

Type/Loại: High Explosive, Armor Piercing / Thuốc nổ mạnh, Xuyên giáp

Country of Origin/Nước sản xuất: U.S.S.R / Liên Xô (cũ)

Diameter/Đường kính: 57

Length/Chiều dài: 223

Weight/Trọng lượng: 3,100

Explosive/Filler Type – Thuốc nổ/Chất nhồi: RDX / Aluminum

Net Explosive/Filler Weight – Khối lượng thuốc nổ/chất nhồi: 19

Appearance – Nhận dạng

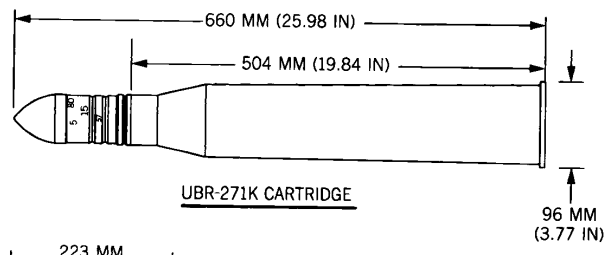

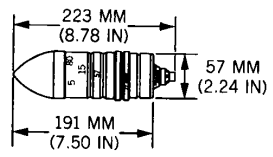

BR-271K PROJECTILE

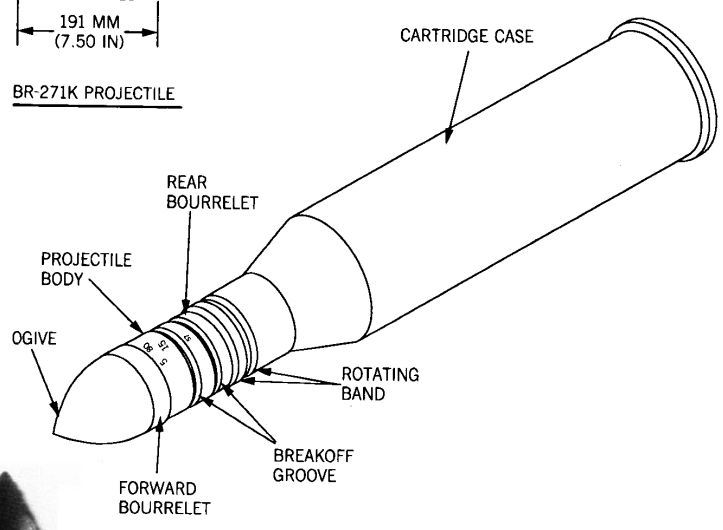

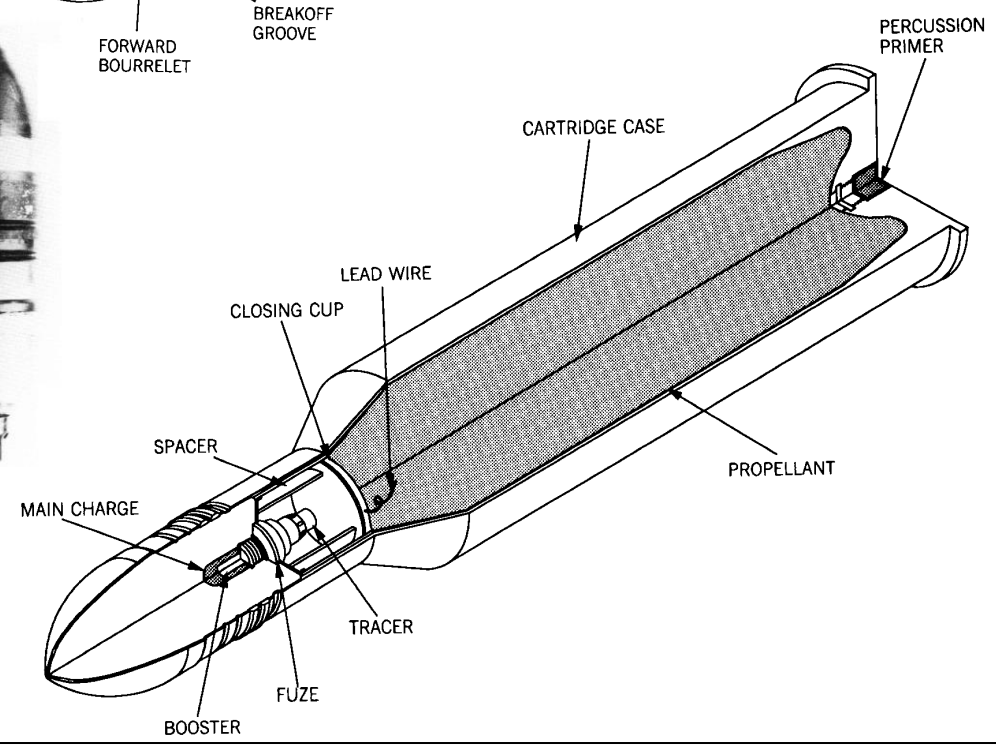

Hazards of Initiation: Explosive (HE), Fire, Frag

Nguy cơ kích nổ: Thuốc nổ mạnh, Lửa, Phân mảnh

IMSMA: PRO BR-271K 57mm APHE & APHE-T USSR

General Information – Thông tin chung

Technical Name/Tên kỹ thuật: **U.S.S.R. PROJECTILE, 57-MM, HE, FRAG-T, MODEL OR-281**

Family/Nhóm: Projectile / Đạn pháo

Type/Loại: High Explosive, Fragmentation, Anti-aircraft / Thuốc nổ mạnh, Phân mảnh, Phòng không

Country of Origin/Nước sản xuất: U.S.S.R / Liên Xô (cũ)

Diameter/Đường kính: 57

Length/Chiều dài: 211

Weight/Trọng lượng:

Explosive/Filler Type – Thuốc nổ/Chất nhồi: RDX / Aluminum

Net Explosive/Filler Weight – Khối lượng thuốc nổ/chất nhồi: 1

Appearance – Nhận dạng

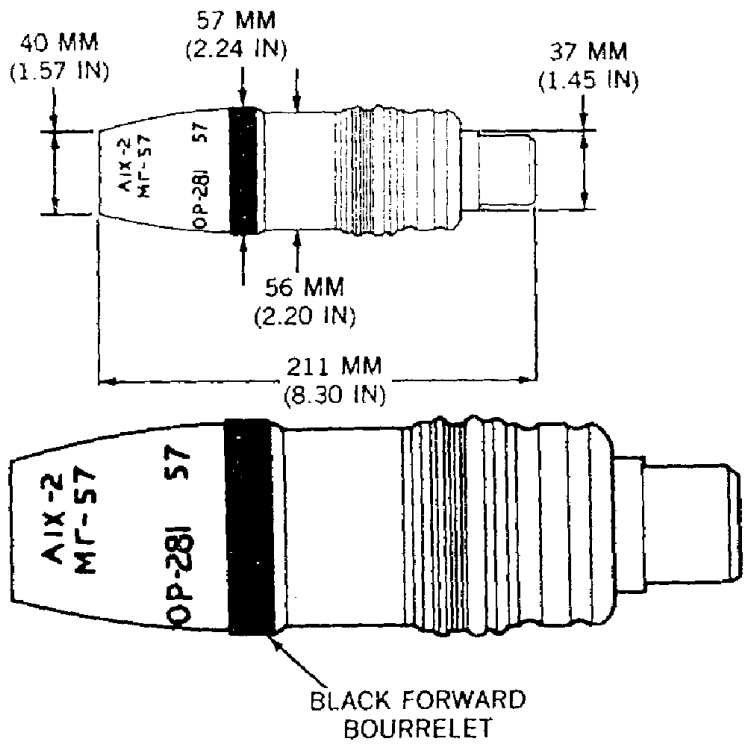

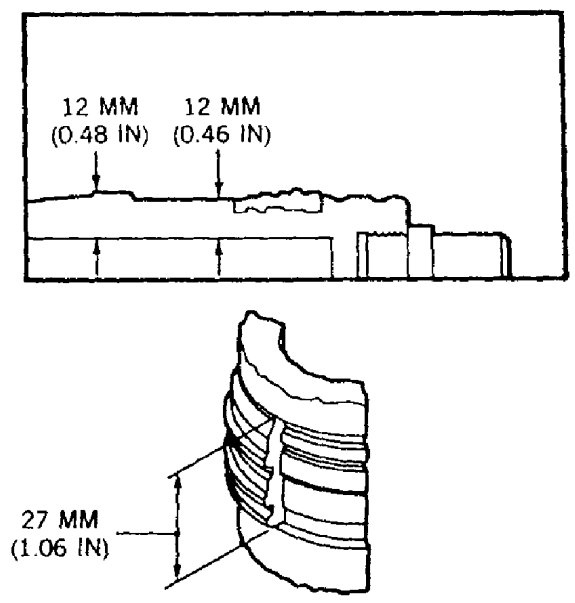

Hazards of Initiation: Cocked-Striker, Explosive (HE), Frag

Nguy cơ kích nổ: Cò mổ (Búa gõ), Thuốc nổ mạnh, Phân mảnh

IMSMA: PRO OR-281 57mm HE FRAG-T USSR

General Information – Thông tin chung

Technical Name/Tên kỹ thuật: **CHINESE (P.R.) PROJECTILE, 70-MM, MODEL 92**

Family/Nhóm: Projectile / Đạn pháo

Type/Loại: High Explosive, Fragmentation / Thuốc nổ mạnh, Phân mảnh

Country of Origin/Nước sản xuất: China / Trung Quốc

Diameter/Đường kính: 70

Length/Chiều dài: 225

Weight/Trọng lượng:

Explosive/Filler Type – Thuốc nổ/Chất nhồi: TNT

Net Explosive/Filler Weight – Khối lượng thuốc nổ/chất nhồi: 680

Appearance – Nhận dạng

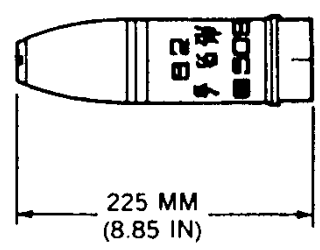

PROJECTILE

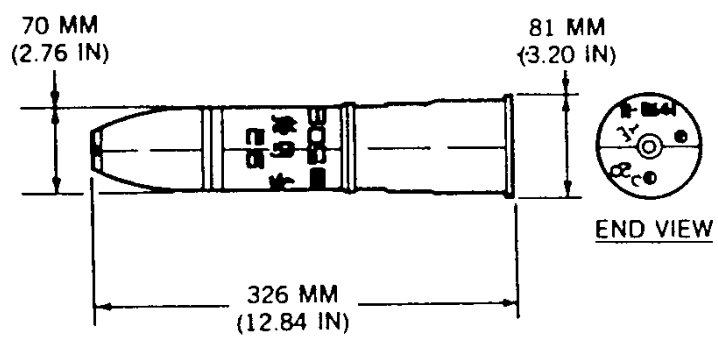

CARTRIDGE

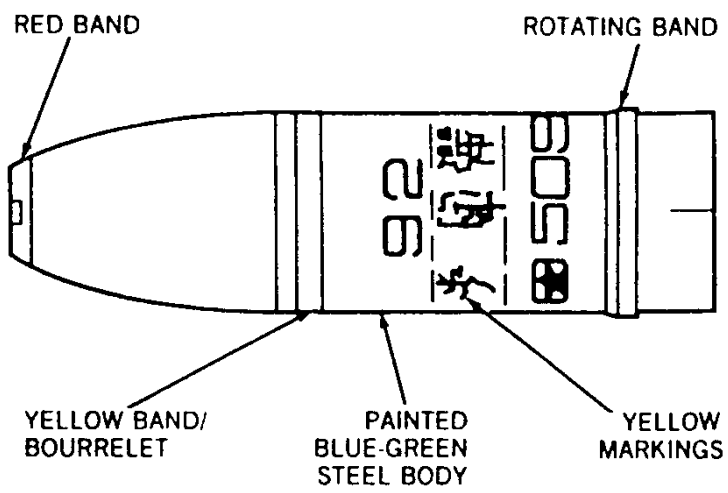

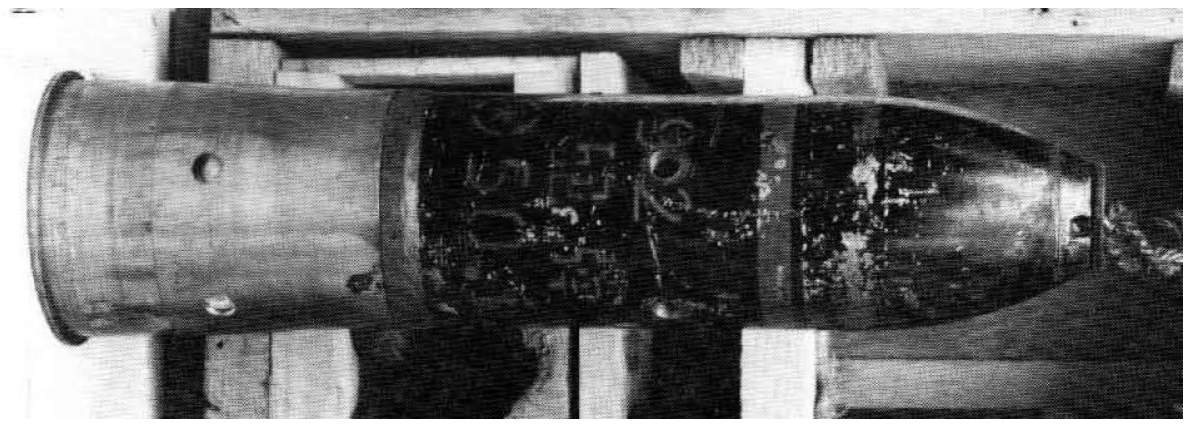

Hazards of Initiation: Explosive (HE), Frag

Nguy cơ kích nổ: Thuốc nổ mạnh, Phân mảnh

IMSMA: PRO MODEL 92 70mm HE China

General Information – Thông tin chung

Technical Name/Tên kỹ thuật: **CHINESE (P.R.) PROJECTILE, 75-MM, HE, TYPE 26.12**

Family/Nhóm: Projectile / Đạn pháo

Type/Loại: High Explosive, Fragmentation / Thuốc nổ mạnh, Phân mảnh

Country of Origin/Nước sản xuất: China / Trung Quốc

Diameter/Đường kính: 75

Length/Chiều dài: 350

Weight/Trọng lượng:

Explosive/Filler Type – Thuốc nổ/Chất nhồi: TNT

Net Explosive/Filler Weight – Khối lượng thuốc nổ/chất nhồi: 680

Appearance – Nhận dạng

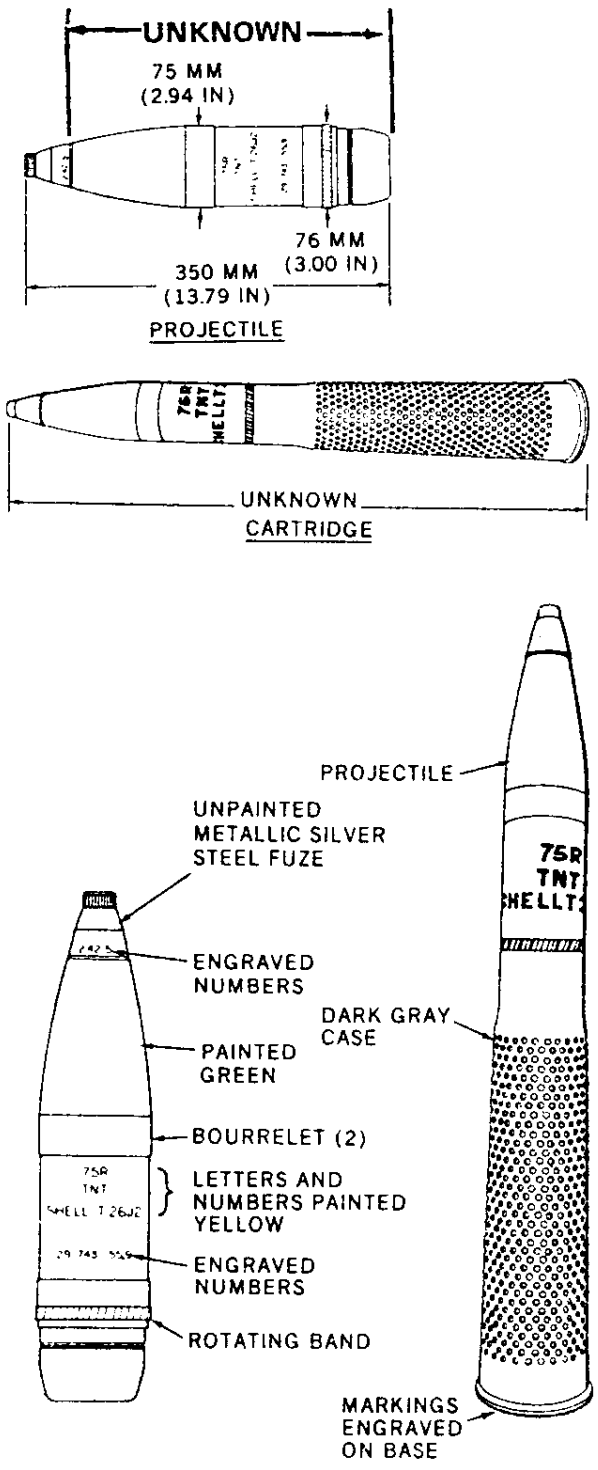

Hazards of Initiation: Cocked-Striker, Explosive (HE), Frag

Nguy cơ kích nổ: Cò mổ (Búa gõ), Thuốc nổ mạnh, Phân mảnh

IMSMA: PRO TYPE 26.12 75mm HE China

General Information – Thông tin chung

Technical Name/Tên kỹ thuật: **CHINESE (P.R.) PROJECTILE, 75-MM, RR, HEAT, MODEL UNKNOWN**

Family/Nhóm: Projectile / Đạn pháo

Type/Loại: High Explosive, Anti-tank / Thuốc nổ mạnh, Chống tăng

Country of Origin/Nước sản xuất: China / Trung Quốc

Diameter/Đường kính: 75

Length/Chiều dài: 335

Weight/Trọng lượng: 3,000

Explosive/Filler Type – Thuốc nổ/Chất nhồi: RDX / TNT

Net Explosive/Filler Weight – Khối lượng thuốc nổ/chất nhồi: 341

Appearance – Nhận dạng

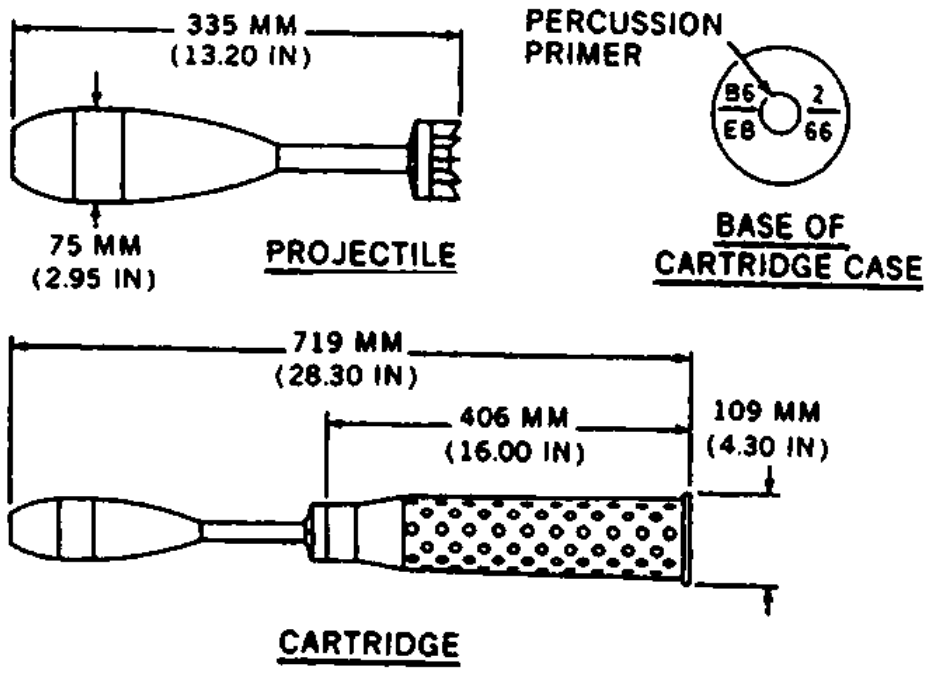

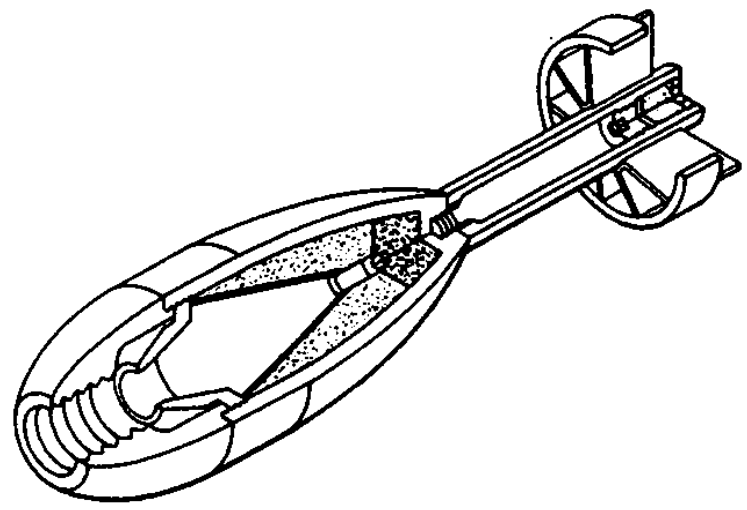

Hazards of Initiation: Cocked-Striker, Explosive (HE), Frag, Jet (HEAT or Shaped Charge)

Nguy cơ kích nổ: Cò mổ (Búa gõ), Thuốc nổ mạnh, Phân mảnh, Khối thuốc nổ lõm

IMSMA: PRO Model Unknown 75mm RR HEAT China

General Information – Thông tin chung

Technical Name/Tên kỹ thuật: **U.S.S.R Project Model Unknown 75mm HE**

Family/Nhóm: Projectile / Đạn pháo

Type/Loại: High Explosive / Thuốc nổ mạnh

Country of Origin/Nước sản xuất: U.S.S.R / Liên Xô (cũ)

Diameter/Đường kính: 75

Length/Chiều dài:

Weight/Trọng lượng:

Explosive/Filler Type – Thuốc nổ/Chất nhồi:

Net Explosive/Filler Weight – Khối lượng thuốc nổ/chất nhồi:

Appearance – Nhận dạng

Hazards of Initiation:

Nguy cơ kích nổ:

IMSMA: PRO Model Unknown 75mm HE USSR

General Information – Thông tin chung

Technical Name/Tên kỹ thuật: **U.S. CARTRIDGE, 76-MM, HEAT-T, M496 WITH PROJECTILE, HEAT-T, M495**

Family/Nhóm: Projectile / Đạn pháo

Type/Loại: High Explosive, Anti-tank / Thuốc nổ mạnh, Chống tăng

Country of Origin/Nước sản xuất: United States / Hoa Kỳ

Diameter/Đường kính: 76

Length/Chiều dài: 508

Weight/Trọng lượng: 2,300

Explosive/Filler Type – Thuốc nổ/Chất nhồi: Composition B

Net Explosive/Filler Weight – Khối lượng thuốc nổ/chất nhồi: 516

Appearance – Nhận dạng

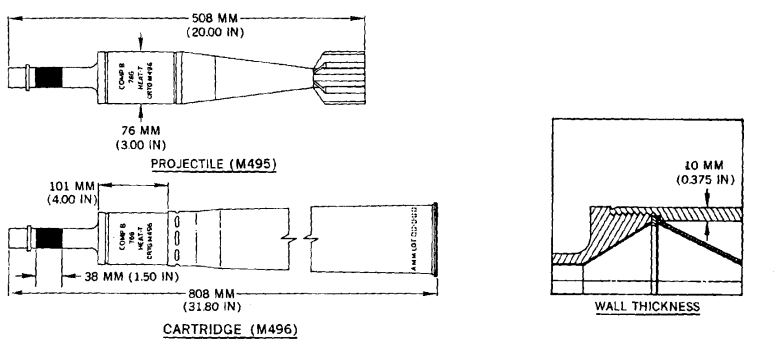

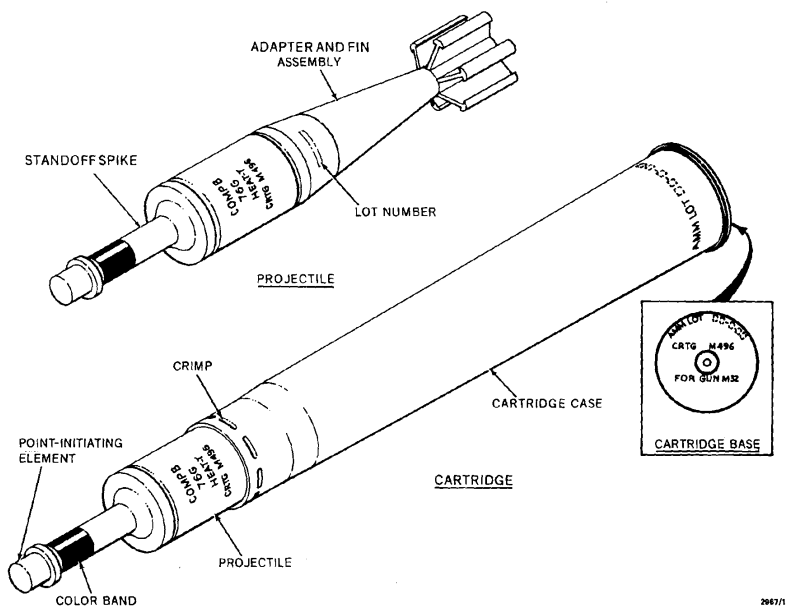

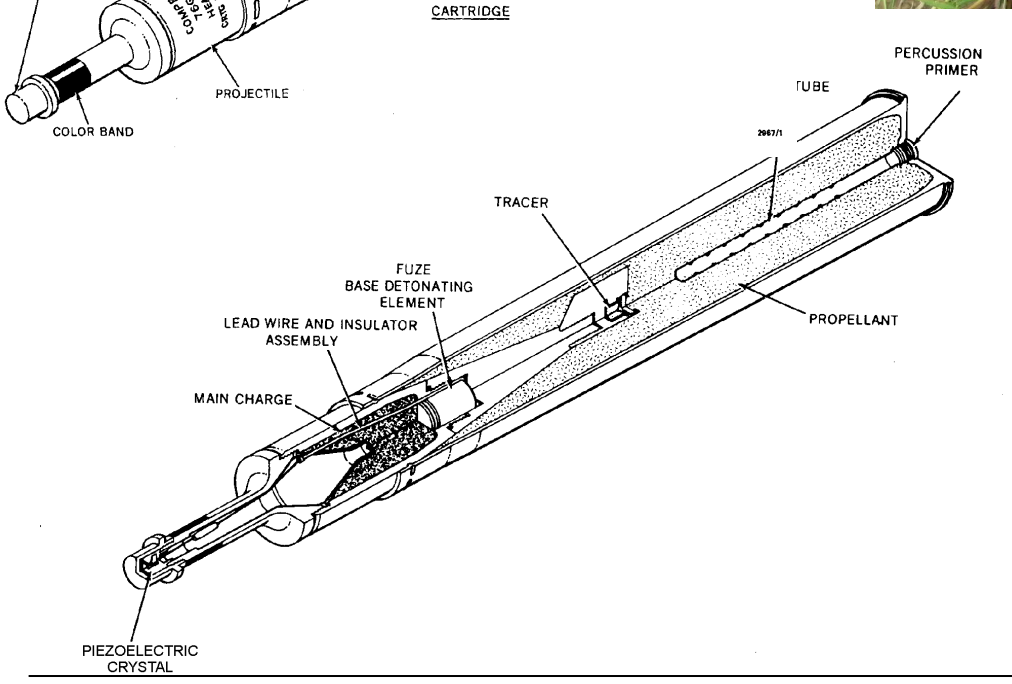

Hazards of Initiation: EMR, Explosive (HE), Fire, Frag, Jet (HEAT or Shaped Charge), Lucky (Piezoelectric), Movement

Nguy cơ kích nổ: EMR, Thuốc nổ mạnh, Lửa, Phân mảnh, Khối thuốc nổ lõm, Áp điện, Dịch chuyển

IMSMA: PRO M496 M495 76mm HEAT-T US

General Information – Thông tin chung

Technical Name/Tên kỹ thuật: **U.S.S.R. PROJECTILE, 76-MM, APHE-T, MODEL BR-350**

Family/Nhóm: Projectile / Đạn pháo

Type/Loại: High Explosive, Armor Piercing / Thuốc nổ mạnh, Xuyên giáp

Country of Origin/Nước sản xuất: U.S.S.R / Liên Xô (cũ)

Diameter/Đường kính: 76

Length/Chiều dài: 305

Weight/Trọng lượng:

Explosive/Filler Type – Thuốc nổ/Chất nhồi: TNT

Net Explosive/Filler Weight – Khối lượng thuốc nổ/chất nhồi: 153

Appearance – Nhận dạng

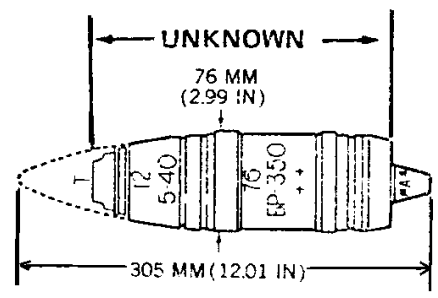

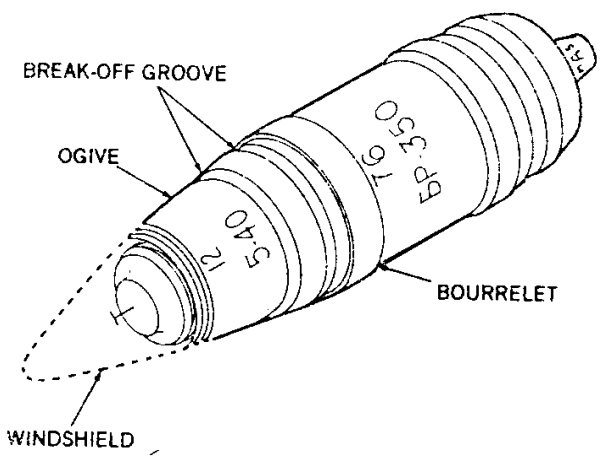

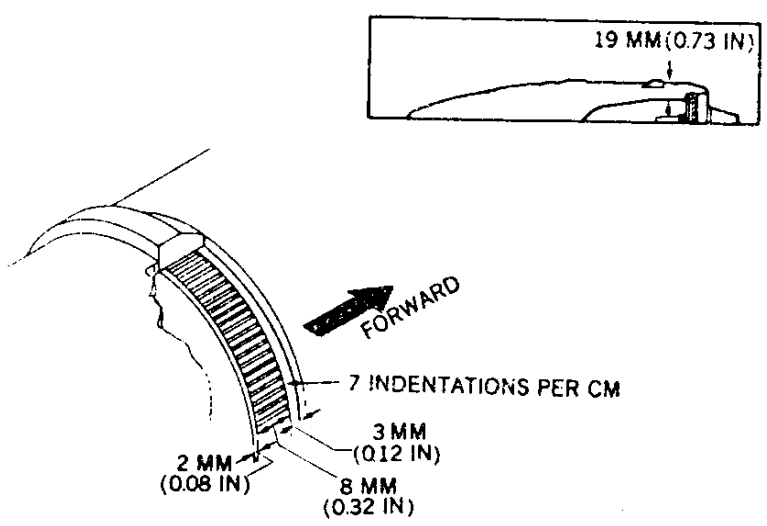

Hazards of Initiation: Cocked-Striker, EMR, Explosive (HE), Frag

Nguy cơ kích nổ: Cò mổ (Búa gõ), EMR, Thuốc nổ mạnh, Phân mảnh

IMSMA: PRO BR-350 76mm APHE-T USSR

General Information – Thông tin chung

Technical Name/Tên kỹ thuật: **U.S.S.R. PROJECTILE, 76-MM, AP-T, BR-350A**

Family/Nhóm: Projectile / Đạn pháo

Type/Loại: Armor Piercing, Tracer / Xuyên giáp, Đuôi lửa

Country of Origin/Nước sản xuất: U.S.S.R / Liên Xô (cũ)

Diameter/Đường kính: 76

Length/Chiều dài: 318

Weight/Trọng lượng:

Explosive/Filler Type – Thuốc nổ/Chất nhồi:

Net Explosive/Filler Weight – Khối lượng thuốc nổ/chất nhồi: 3

Appearance – Nhận dạng

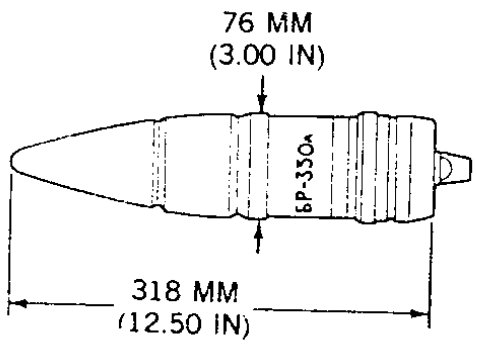

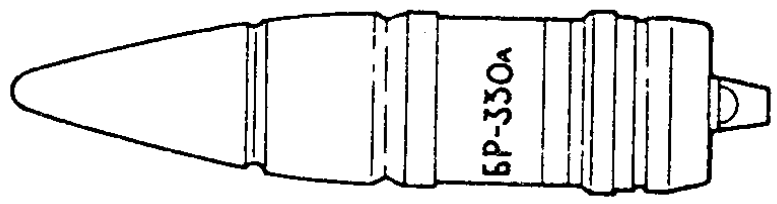

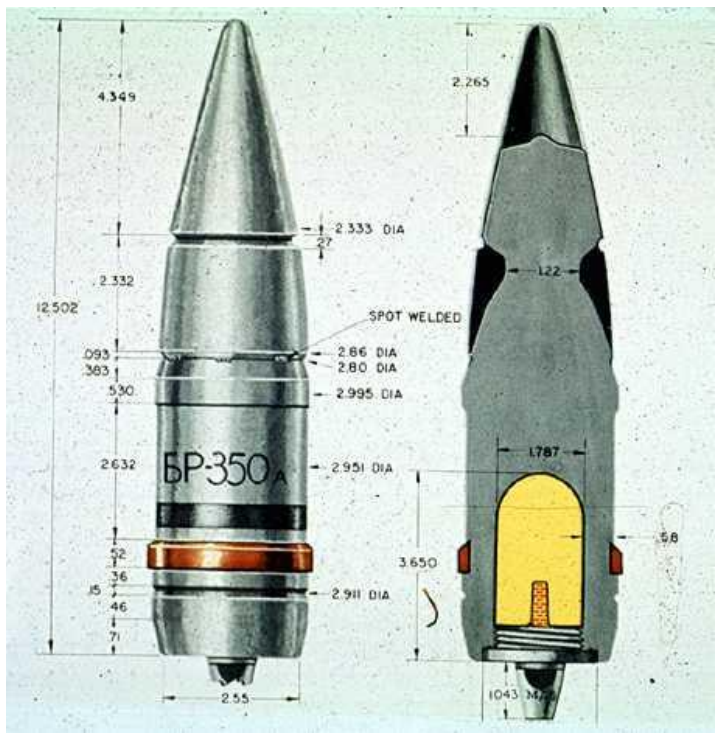

Hazards of Initiation: Cocked-Striker, EMR, Explosive (HE), Frag

Nguy cơ kích nổ: Cò mổ (Búa gõ), EMR, Thuốc nổ mạnh, Phân mảnh

IMSMA: PRO BR-350A 76mm AP-T USSR

General Information – Thông tin chung

Technical Name/Tên kỹ thuật: **CHINESE (P.R.) CARTRIDGE, 82-MM, HEAT, DK-82 (TYPE 65)**

Family/Nhóm: Projectile / Đạn pháo

Type/Loại: High Explosive, Anti-tank / Thuốc nổ mạnh, Chống tăng

Country of Origin/Nước sản xuất: China / Trung Quốc

Diameter/Đường kính: 82

Length/Chiều dài: 584

Weight/Trọng lượng: 3,500

Explosive/Filler Type – Thuốc nổ/Chất nhồi: RDX

Net Explosive/Filler Weight – Khối lượng thuốc nổ/chất nhồi: 438

Appearance – Nhận dạng

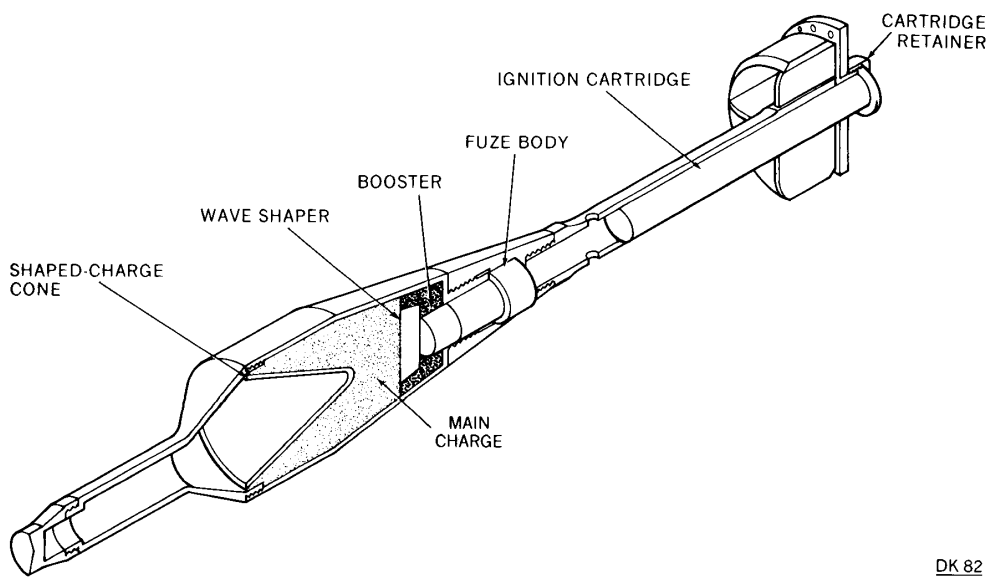

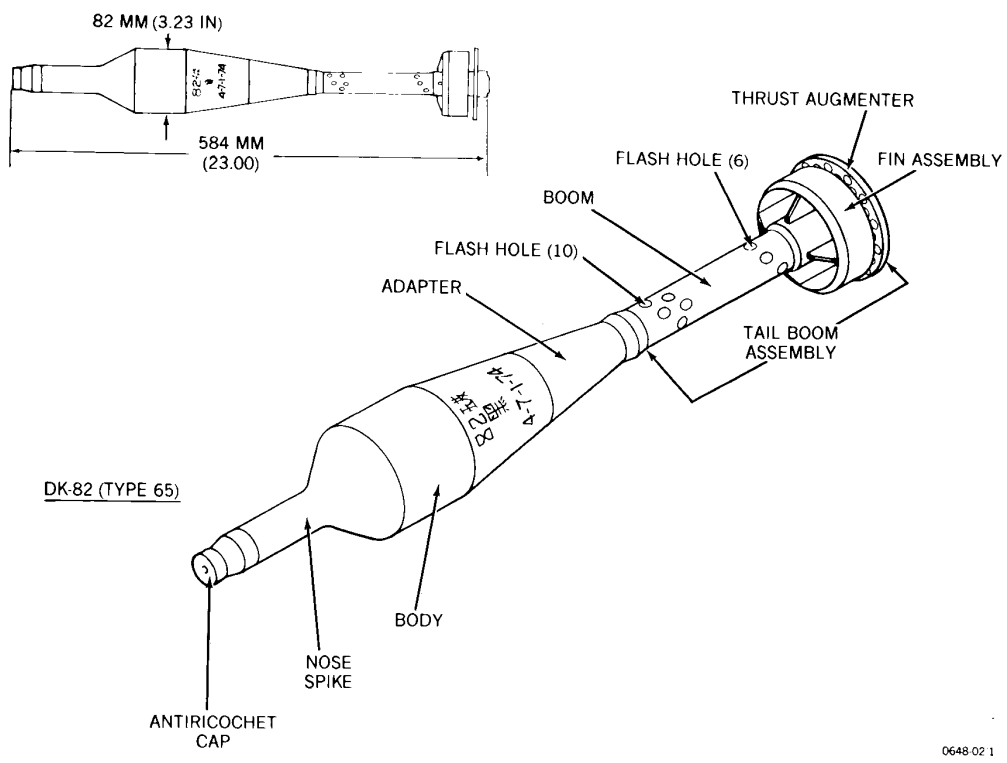

Hazards of Initiation: Cocked-Striker, Explosive (HE), Frag, Jet (HEAT or Shaped Charge)

Nguy cơ kích nổ: Cò mổ (Búa gõ), Thuốc nổ mạnh, Phân mảnh, Khối thuốc nổ lõm

IMSMA: PRO DK-82 TYPE 65 82mm HEAT China

General Information – Thông tin chung

*Technical Name/Tên kỹ thuật**: U.S Projectile T91 90mm HE***

Family/Nhóm: Projectile / Đạn pháo

Type/Loại: High Explosive / Thuốc nổ mạnh

Country of Origin/Nước sản xuất: United States / Hoa Kỳ

Diameter/Đường kính: 90

Length/Chiều dài: 350

Weight/Trọng lượng:

Explosive/Filler Type – Thuốc nổ/Chất nhồi: Comp B

Net Explosive/Filler Weight – Khối lượng thuốc nổ/chất nhồi:

Appearance – Nhận dạng

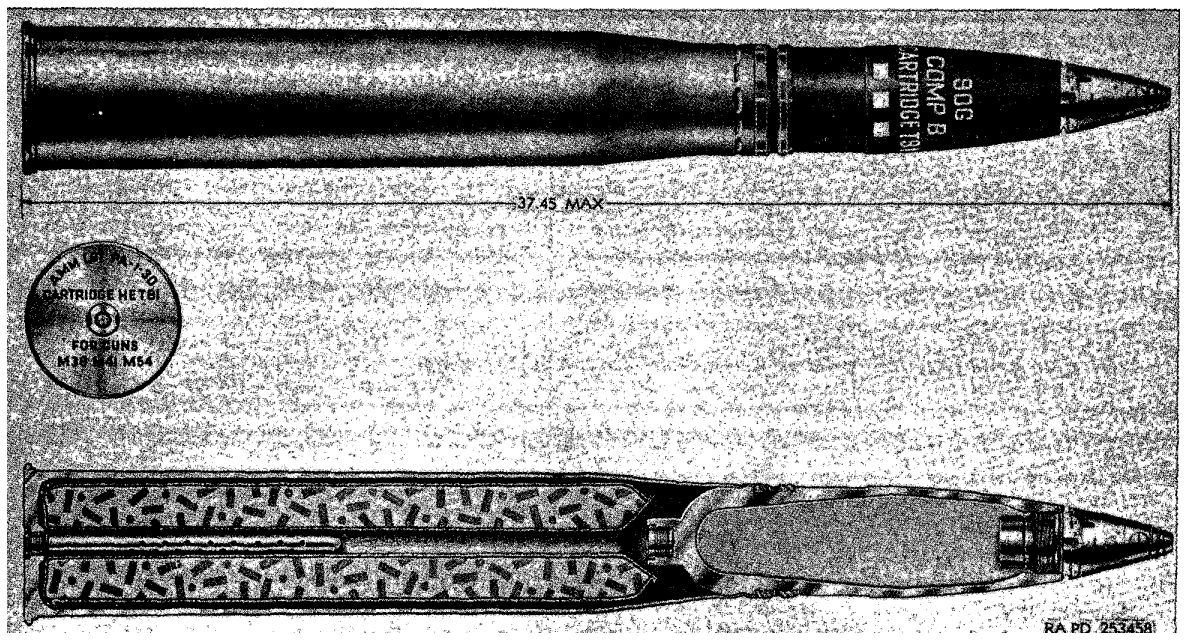

Hazards of Initiation:

Nguy cơ kích nổ:

IMSMA: PRO T91 90mm HE-T US

General Information – Thông tin chung

Technical Name/Tên kỹ thuật: **U.S.S.R. PROJECTILE, 85-MM, APHE-T, BR-365**

Family/Nhóm: Projectile / Đạn pháo

Type/Loại: High Explosive, Armor Piercing, Tracer / Thuốc nổ mạnh, Xuyên giáp, Đuôi lửa

Country of Origin/Nước sản xuất: U.S.S.R / Liên Xô (cũ)

Diameter/Đường kính: 85

Length/Chiều dài: 266

Weight/Trọng lượng: 9,200

Explosive/Filler Type – Thuốc nổ/Chất nhồi: RDX / Aluminum

Net Explosive/Filler Weight – Khối lượng thuốc nổ/chất nhồi: 68

Appearance – Nhận dạng

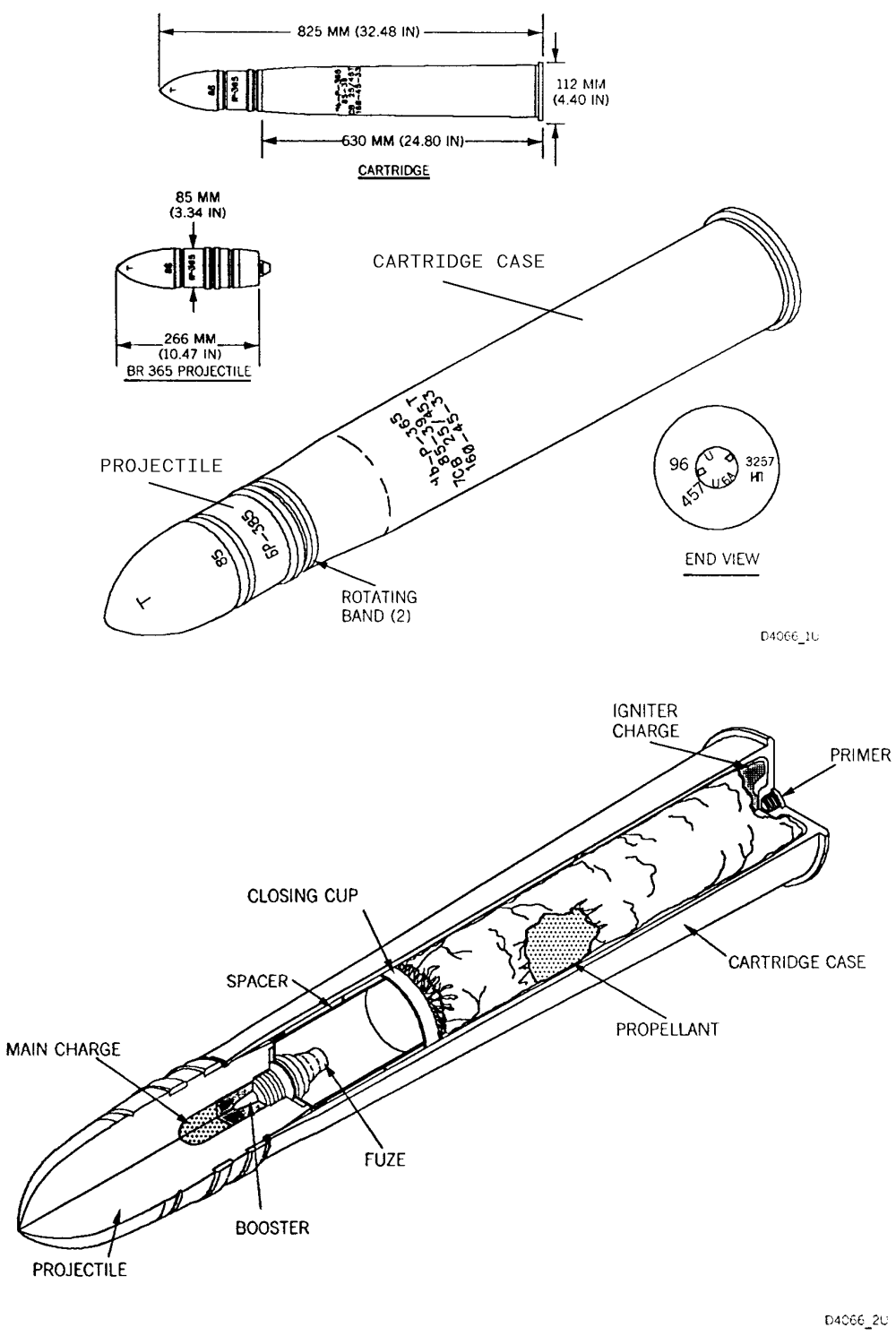

Hazards of Initiation: Cocked-Striker, EMR, Explosive (HE), Fire, Frag

Nguy cơ kích nổ: Cò mổ (Búa gõ), EMR, Thuốc nổ mạnh, Lửa, Phân mảnh

IMSMA: PRO BR-365 85mm APHE-T USSR

General Information – Thông tin chung

Technical Name/Tên kỹ thuật: **U.S.S.R. PROJECTILE, 85-MM, FIXED, FRAG, MODEL 0-365K**

Family/Nhóm: Projectile / Đạn pháo

Type/Loại: High Explosive, Fragmentation/ Thuốc nổ mạnh, Phân mảnh

Country of Origin/Nước sản xuất: U.S.S.R / Liên Xô (cũ)

Diameter/Đường kính: 85

Length/Chiều dài: 338

Weight/Trọng lượng:

Explosive/Filler Type – Thuốc nổ/Chất nhồi: TNT

Net Explosive/Filler Weight – Khối lượng thuốc nổ/chất nhồi:

Appearance – Nhận dạng

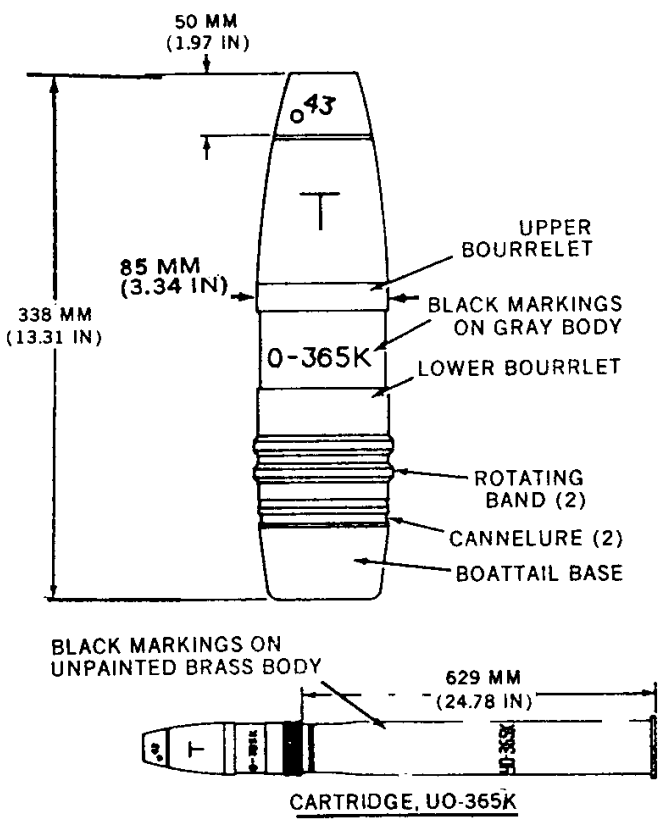

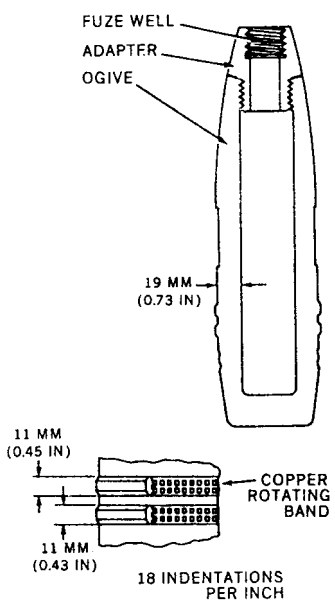

Hazards of Initiation: Cocked-Striker, EMR, Explosive (HE), Frag

Nguy cơ kích nổ: Cò mổ (Búa gõ), EMR, Thuốc nổ mạnh, Phân mảnh

IMSMA: PRO MODEL 0-365K 85mm FIXED HE FRAG USSR

General Information – Thông tin chung

Technical Name/Tên kỹ thuật: **U.S.S.R. PROJECTILE, 85-MM, HEAT-FS, MODEL BK-2M**

Family/Nhóm: Projectile / Đạn pháo

Type/Loại: High Explosive, Anti-tank / Thuốc nổ mạnh, Chống tăng

Country of Origin/Nước sản xuất: U.S.S.R / Liên Xô (cũ)

Diameter/Đường kính: 85

Length/Chiều dài: 624

Weight/Trọng lượng:

Explosive/Filler Type – Thuốc nổ/Chất nhồi: RDX / Wax

Net Explosive/Filler Weight – Khối lượng thuốc nổ/chất nhồi: 962

Appearance – Nhận dạng

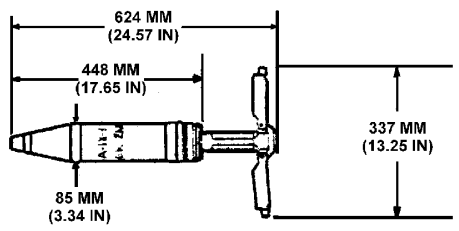

PROJECTILE

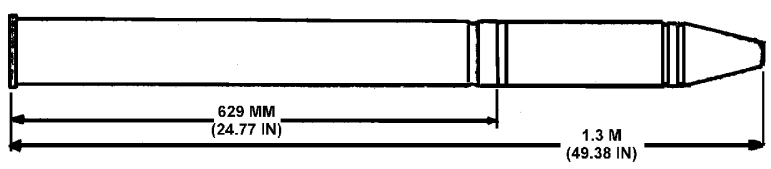

CARTRIDGE UBK1M

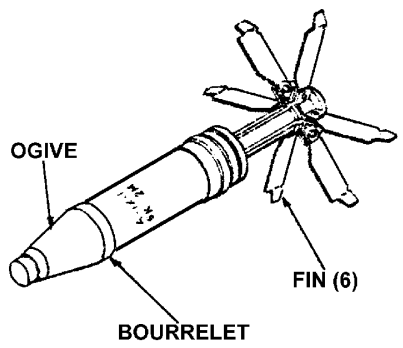

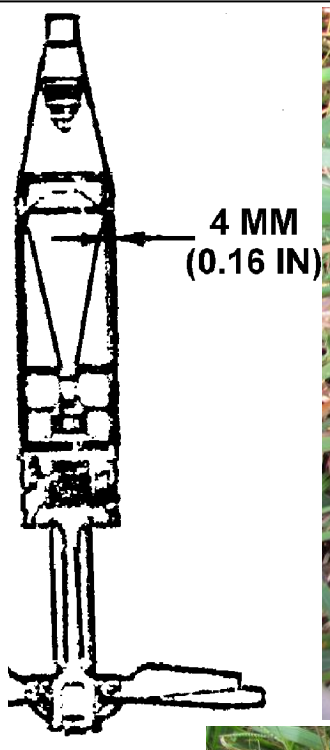

Hazards of Initiation: EMR, Explosive (HE), Frag, Lucky (Piezoelectric)

Nguy cơ kích nổ: EMR, Thuốc nổ mạnh, Phân mảnh, Áp điện

IMSMA: PRO MODEL BK-2M 85mm HEAT-FS USSR

General Information – Thông tin chung

Technical Name/Tên kỹ thuật: **U.S.S.R. PROJECTILE, 85-MM, HE-FRAG, 0-365**

Family/Nhóm: Projectile / Đạn pháo

Type/Loại: High Explosive, Fragmentation/ Thuốc nổ mạnh, Phân mảnh

Country of Origin/Nước sản xuất: U.S.S.R / Liên Xô (cũ)

Diameter/Đường kính: 85

Length/Chiều dài: 288

Weight/Trọng lượng:

Explosive/Filler Type – Thuốc nổ/Chất nhồi: TNT / Aluminum

Net Explosive/Filler Weight – Khối lượng thuốc nổ/chất nhồi: 1,000

Appearance – Nhận dạng

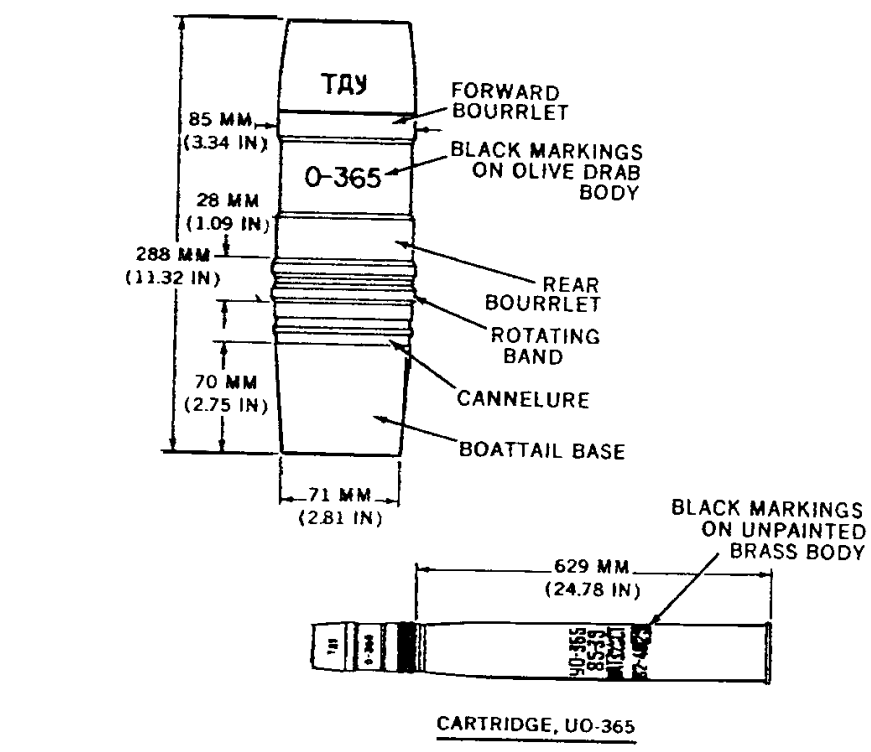

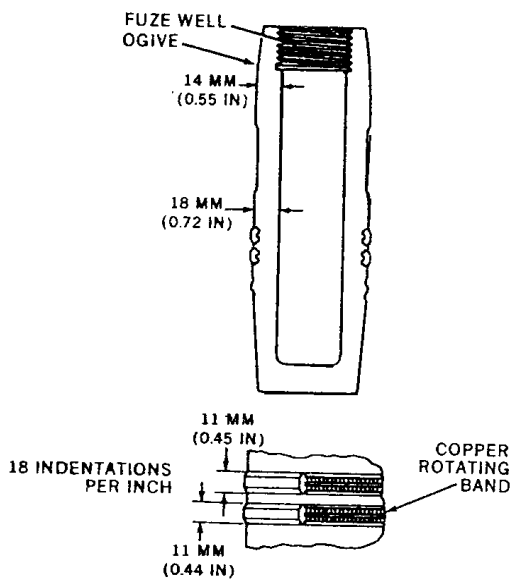

Hazards of Initiation: Clockwork/Mechanical Time, Cocked-Striker, EMR, Explosive (HE), Frag

Nguy cơ kích nổ: Hẹn giờ cơ học, Cò mổ (Búa gõ), EMR, Thuốc nổ mạnh, Phân mảnh

IMSMA: PRO MODEL 0-365 85mm HE FRAG USSR

General Information – Thông tin chung

Technical Name/Tên kỹ thuật: **U.S.S.R. PROJECTILE, 85-MM, HVAP-T, BR-365A**

Family/Nhóm: Projectile / Đạn pháo

Type/Loại: High Velocity Armor Piercing / Xuyên giáp Vận tốc lớn

Country of Origin/Nước sản xuất: U.S.S.R / Liên Xô (cũ)

Diameter/Đường kính: 85

Length/Chiều dài: 267

Weight/Trọng lượng:

Explosive/Filler Type – Thuốc nổ/Chất nhồi: Tracer Mix

Net Explosive/Filler Weight – Khối lượng thuốc nổ/chất nhồi:

Appearance – Nhận dạng

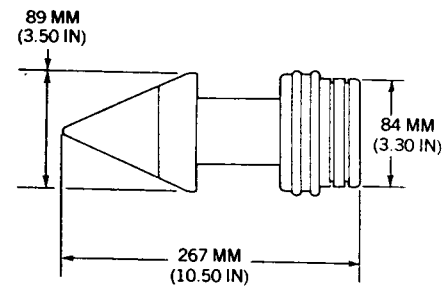

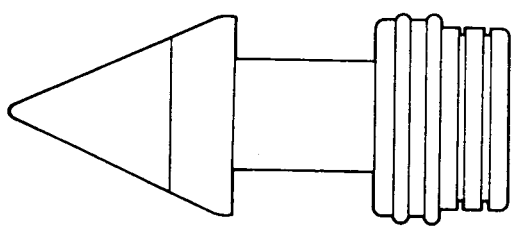

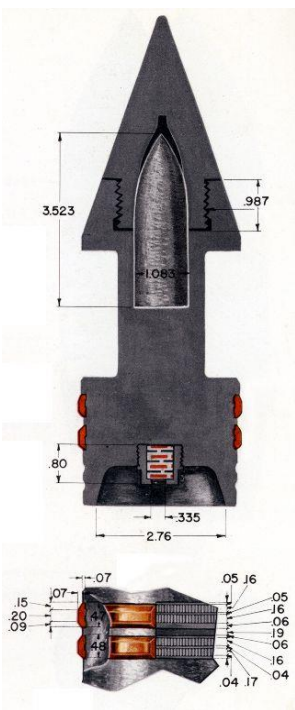

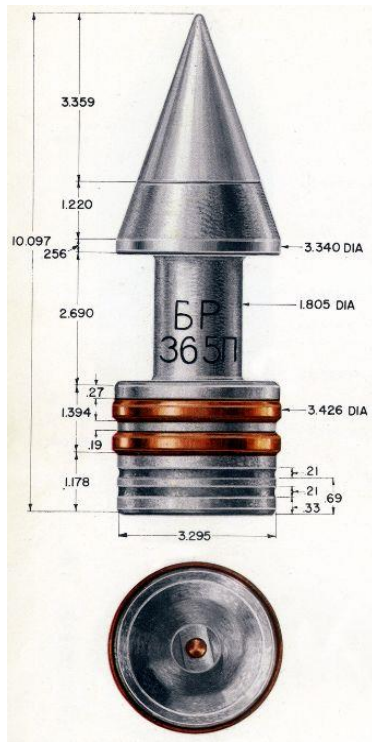

Hazards of Initiation:

Nguy cơ kích nổ:

IMSMA: PRO BR-365A 85mm HVAP-T USSR

General Information – Thông tin chung

Technical Name/Tên kỹ thuật: **U.S. PROJECTILE, 90-MM, AP-T, M318 (T33E7) & M318A1**

Family/Nhóm: Projectile / Đạn pháo

Type/Loại: Armor Piercing Tracer / Xuyên giáp, Đuôi lửa

Country of Origin/Nước sản xuất: United States / Hoa Kỳ

Diameter/Đường kính: 90

Length/Chiều dài: 943

Weight/Trọng lượng: 19,949

Explosive/Filler Type – Thuốc nổ/Chất nhồi: Tracer Mix

Net Explosive/Filler Weight – Khối lượng thuốc nổ/chất nhồi:

Appearance – Nhận dạng

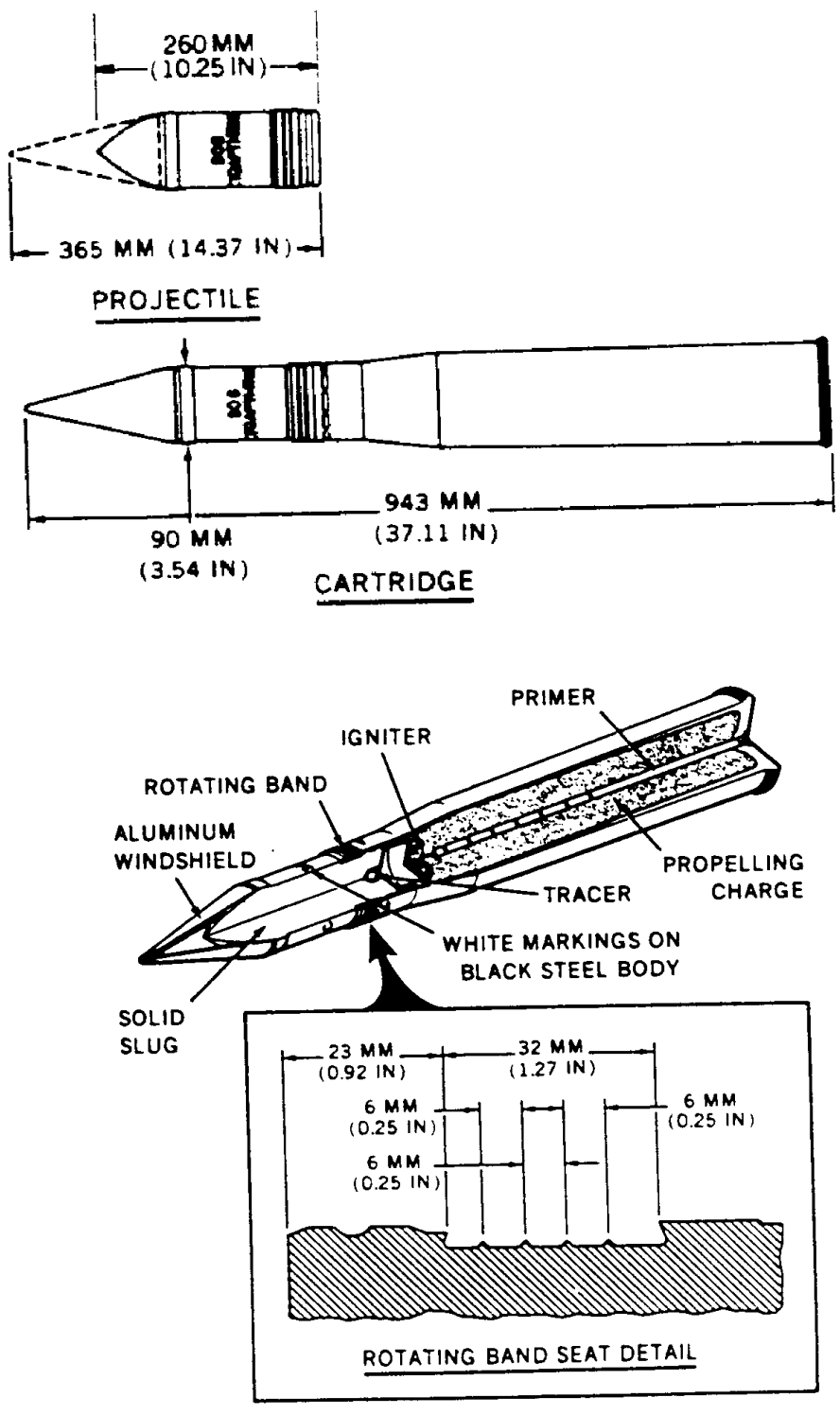

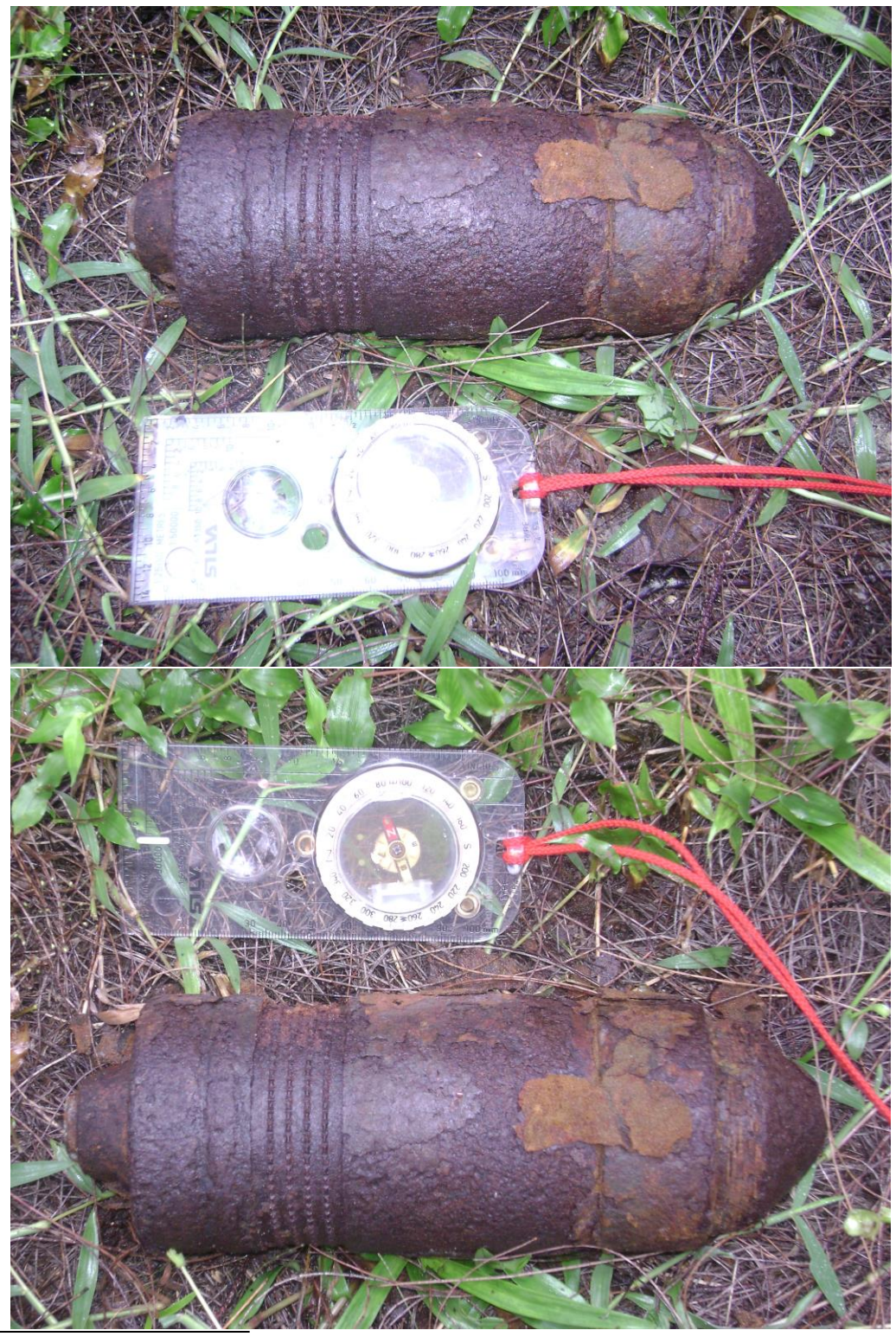

Hazards of Initiation:

Nguy cơ kích nổ:

IMSMA: PRO M318 T33E7 & M318A1 90mm AP-T US

General Information – Thông tin chung

Technical Name/Tên kỹ thuật: **U.S. PROJECTILE, 90-MM, CANISTER, M336**

Family/Nhóm: Projectile / Đạn pháo

Type/Loại: Canister / Chứa đinh

Country of Origin/Nước sản xuất: United States / Hoa Kỳ

Diameter/Đường kính: 90

Length/Chiều dài: 281

Weight/Trọng lượng: 18,869

Explosive/Filler Type – Thuốc nổ/Chất nhồi:

Net Explosive/Filler Weight – Khối lượng thuốc nổ/chất nhồi:

Appearance – Nhận dạng

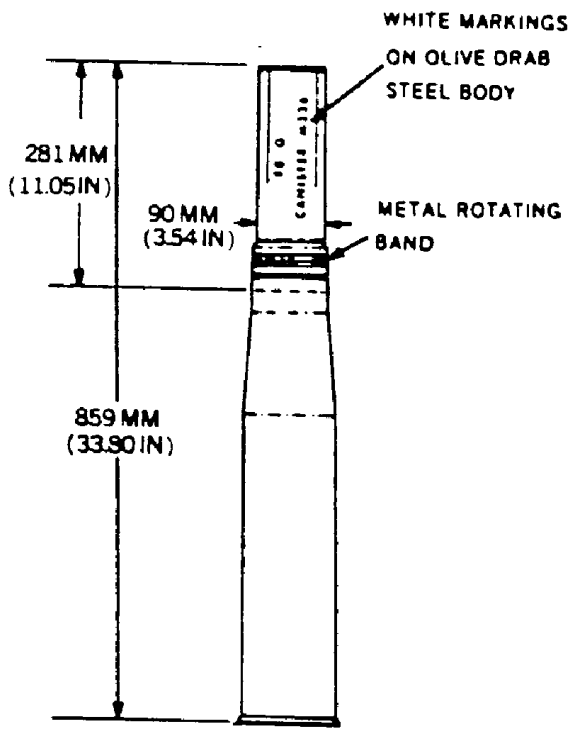

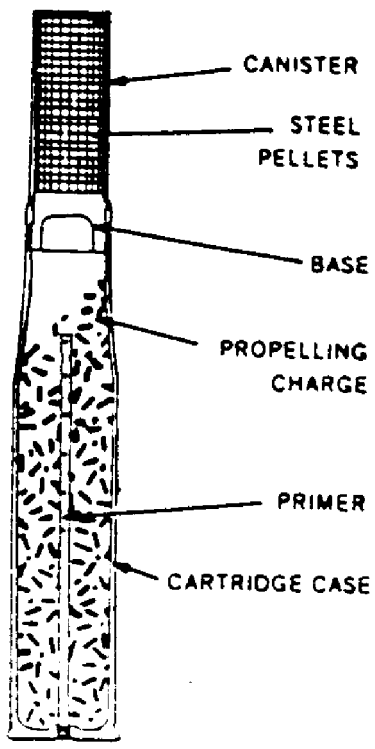

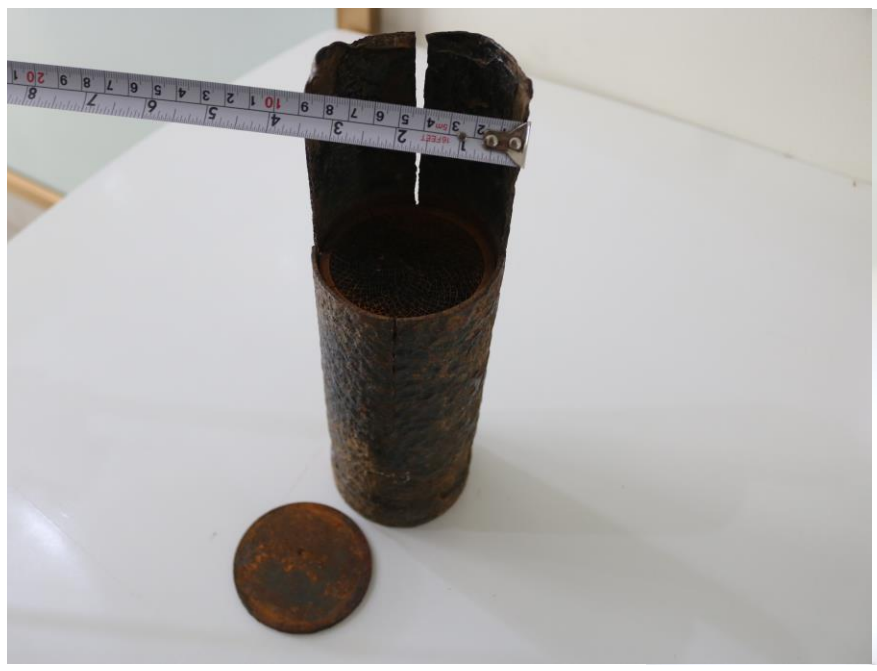

Hazards of Initiation:

Nguy cơ kích nổ:

IMSMA: PRO M336 90mm CANISTER US

General Information – Thông tin chung

Technical Name/Tên kỹ thuật: **U.S. PROJECTILE, 90-MM, CANISTER, M377**

Family/Nhóm: Projectile / Đạn pháo

Type/Loại: Canister / Chứa đinh

Country of Origin/Nước sản xuất: United States / Hoa Kỳ

Diameter/Đường kính: 90

Length/Chiều dài: 865

Weight/Trọng lượng: 17,826

Explosive/Filler Type – Thuốc nổ/Chất nhồi:

Net Explosive/Filler Weight – Khối lượng thuốc nổ/chất nhồi:

Appearance – Nhận dạng

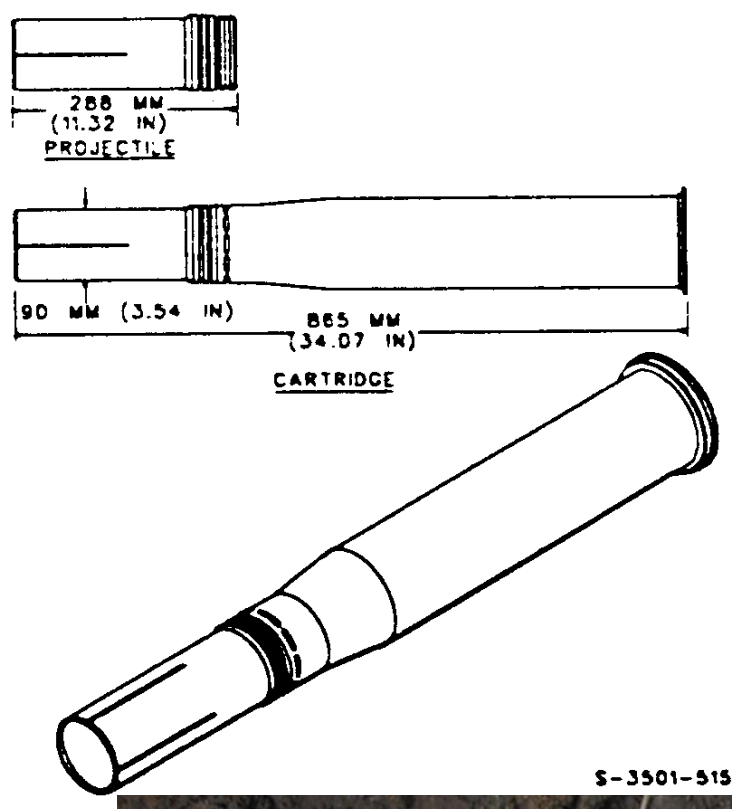

Hazards of Initiation:

Nguy cơ kích nổ:

IMSMA: PRO M377 90mm CANISTER US

General Information – Thông tin chung

Technical Name/Tên kỹ thuật: **U.S. PROJECTILE, 90-MM, HVAP-T, M304**

Family/Nhóm: Projectile / Đạn pháo

Type/Loại: High Velocity Armor Piercing / Xuyên giáp Vận tốc lớn

Country of Origin/Nước sản xuất: United States / Hoa Kỳ

Diameter/Đường kính: 90

Length/Chiều dài: 335

Weight/Trọng lượng:

Explosive/Filler Type – Thuốc nổ/Chất nhồi:

Net Explosive/Filler Weight – Khối lượng thuốc nổ/chất nhồi:

Appearance – Nhận dạng

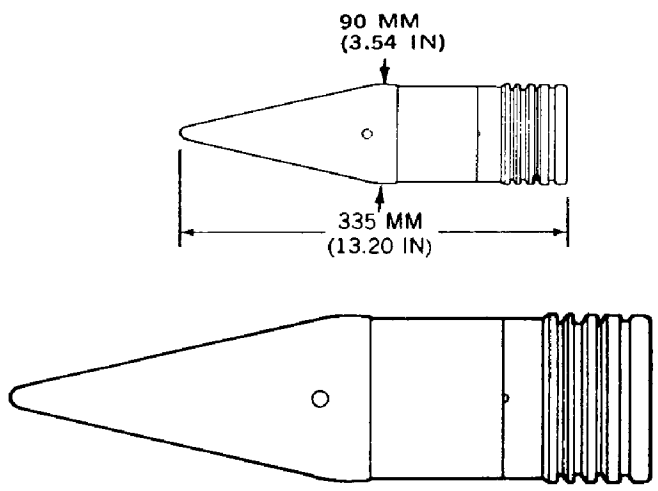

Hazards of Initiation:

Nguy cơ kích nổ:

IMSMA: PRO M304 90mm HVAP-T US

General Information – Thông tin chung

Technical Name/Tên kỹ thuật: **U.S.S.R. PROJECTILE, 100-MM, FRAG, HE, MODEL F-412**

Family/Nhóm: Projectile / Đạn pháo

Type/Loại: High Explosive, Fragmentation/ Thuốc nổ mạnh, Phân mảnh

Country of Origin/Nước sản xuất: U.S.S.R / Liên Xô (cũ)

Diameter/Đường kính: 100

Length/Chiều dài: 429

Weight/Trọng lượng: 15,900

Explosive/Filler Type – Thuốc nổ/Chất nhồi: TNT

Net Explosive/Filler Weight – Khối lượng thuốc nổ/chất nhồi: 2,160

Appearance – Nhận dạng

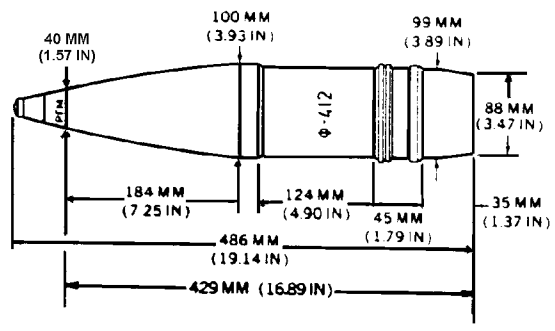

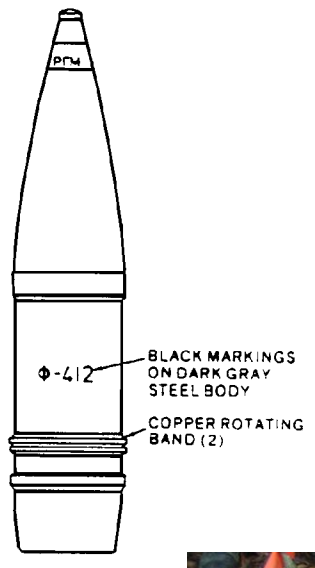

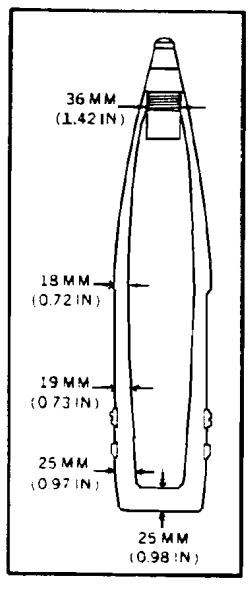

Hazards of Initiation: Cocked-Striker, Explosive (HE), Frag

Nguy cơ kích nổ: Cò mổ (Búa gõ), Thuốc nổ mạnh, Phân mảnh

IMSMA: **PRO F-412 100m HE FRAG USSR**

General Information – Thông tin chung

Technical Name/Tên kỹ thuật: **U.S. PROJECTILE, 105-MM, HOWITZER, HE, M413**

Family/Nhóm: Projectile / Đạn pháo

Type/Loại: High Explosive, Dispenser / Thuốc nổ mạnh, Đạn chứa (M35)

Country of Origin/Nước sản xuất: United States / Hoa Kỳ

Diameter/Đường kính: 105

Length/Chiều dài: 486

Weight/Trọng lượng: 15,000

Explosive/Filler Type – Thuốc nổ/Chất nhồi: Composition B

Net Explosive/Filler Weight – Khối lượng thuốc nổ/chất nhồi: 514

Appearance – Nhận dạng

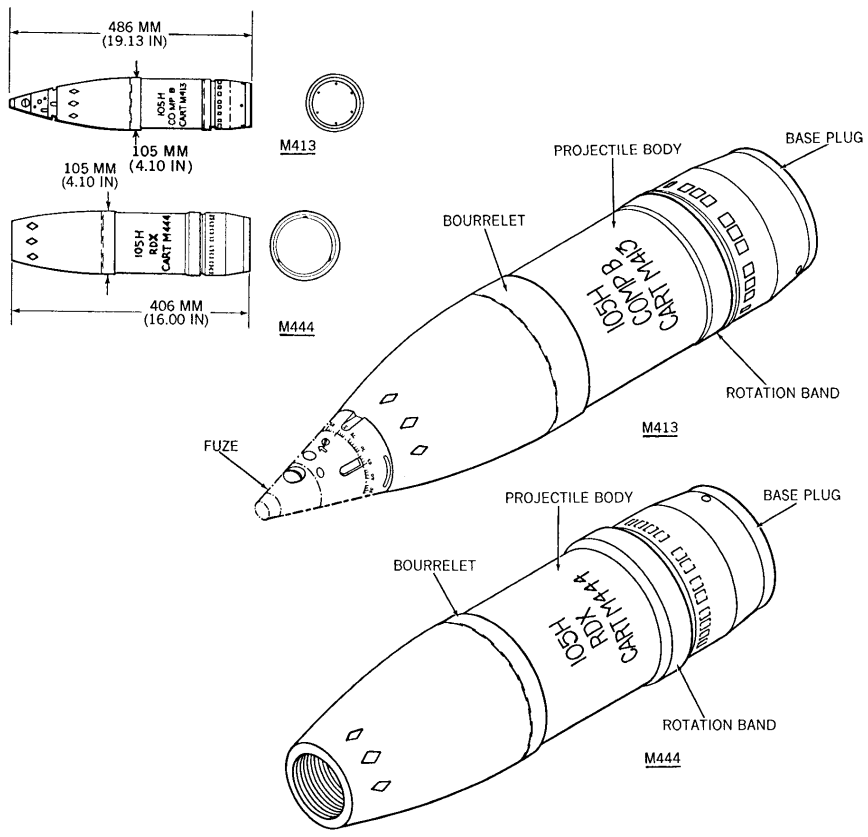

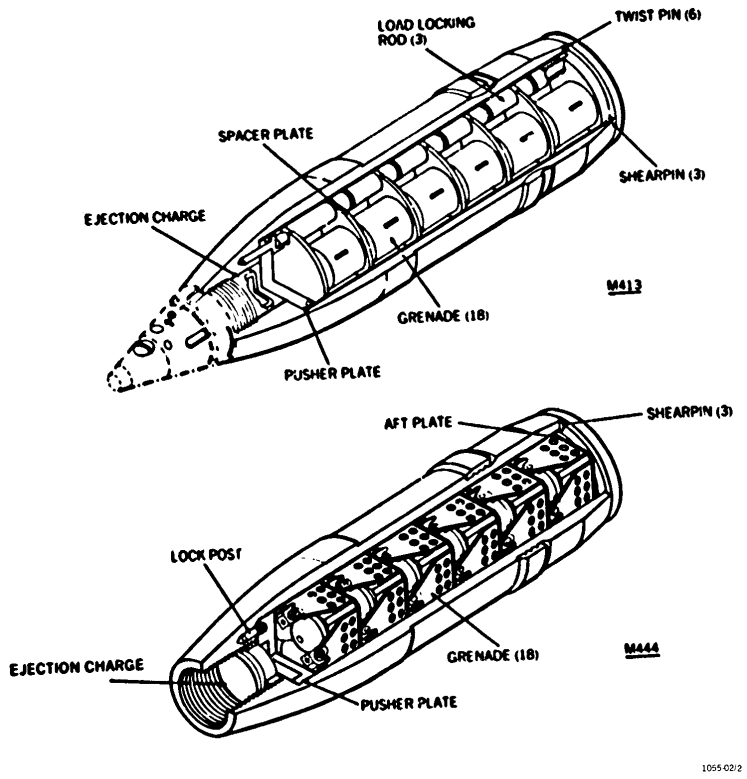

Hazards of Initiation: Cocked-Striker, Ejection, Explosive (HE), Frag

Nguy cơ kích nổ: Cò mổ (Búa gõ), Phun trào, Thuốc nổ mạnh, Phân mảnh

IMSMA: PRO M413 105mm HOWITZER HE US

General Information – Thông tin chung

Technical Name/Tên kỹ thuật: **U.S. PROJECTILE, 105-MM, HOWITZER, HE, M444**

Family/Nhóm: Projectile / Đạn pháo

Type/Loại: High Explosive, Dispenser / Thuốc nổ mạnh, Đạn chứa (M39)

Country of Origin/Nước sản xuất: United States / Hoa Kỳ

Diameter/Đường kính: 105

Length/Chiều dài: 406

Weight/Trọng lượng: 15,000

Explosive/Filler Type – Thuốc nổ/Chất nhồi: RDX

Net Explosive/Filler Weight – Khối lượng thuốc nổ/chất nhồi: 434

Appearance – Nhận dạng

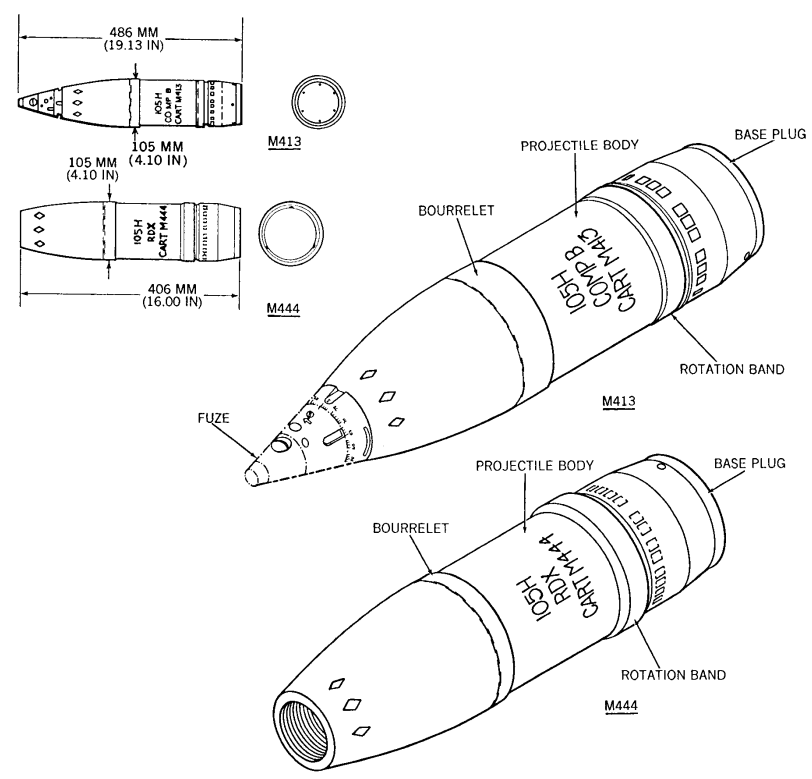

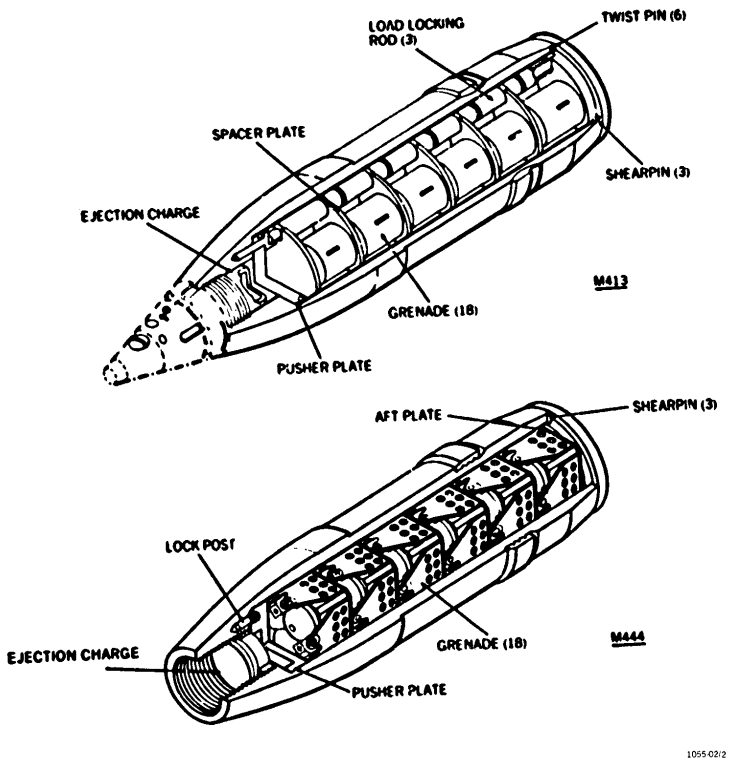

Hazards of Initiation: Cocked-Striker, Ejection, Explosive (HE), Frag

Nguy cơ kích nổ: Cò mổ (Búa gõ), Phun trào, Thuốc nổ mạnh, Phân mảnh

IMSMA: PRO M444 105mm HOWITZER HE US

General Information – Thông tin chung

Technical Name/Tên kỹ thuật: **U.S. PROJECTILE, 106-MM, RECOILLESS, HEP-T, M346, M346A1**

Family/Nhóm: Projectile / Đạn pháo

Type/Loại: High Explosive Plastic Tracer / Thuốc nổ mạnh dẻo, Đuôi lửa

Country of Origin/Nước sản xuất: United States / Hoa Kỳ

Diameter/Đường kính: 106

Length/Chiều dài: 968

Weight/Trọng lượng: 16,951

Explosive/Filler Type – Thuốc nổ/Chất nhồi: Composition A

Net Explosive/Filler Weight – Khối lượng thuốc nổ/chất nhồi: 3,500

Appearance – Nhận dạng

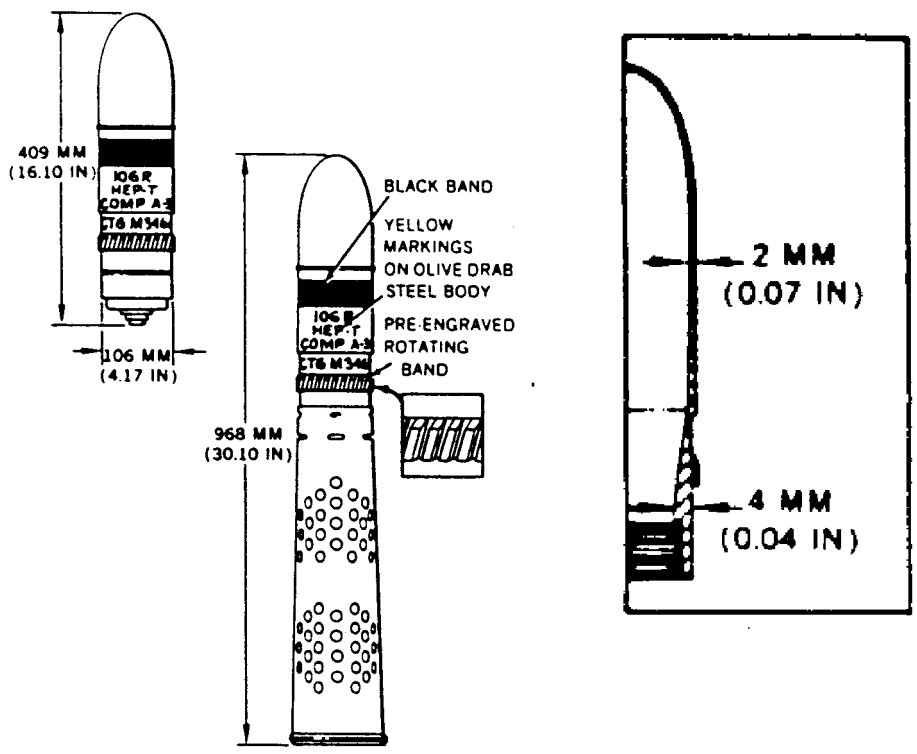

Hazards of Initiation: Explosive (HE), Frag

Nguy cơ kích nổ: Thuốc nổ mạnh, Phân mảnh

IMSMA: PRO M346 106mm RECOILLESS HEP-T US

General Information – Thông tin chung

Technical Name/Tên kỹ thuật: **U.S. PROJECTILE, 5-IN, COMMON, MK 32 MODS 1 - 4**

Family/Nhóm: Projectile / Đạn pháo

Type/Loại: High Explosive, Common / Thuốc nổ mạnh, Đạn phá thông thường

Country of Origin/Nước sản xuất: United States / Hoa Kỳ

Diameter/Đường kính: 127

Length/Chiều dài: 471

Weight/Trọng lượng: 24,494

Explosive/Filler Type – Thuốc nổ/Chất nhồi: Explosive D

Net Explosive/Filler Weight – Khối lượng thuốc nổ/chất nhồi: 1,655

Appearance – Nhận dạng

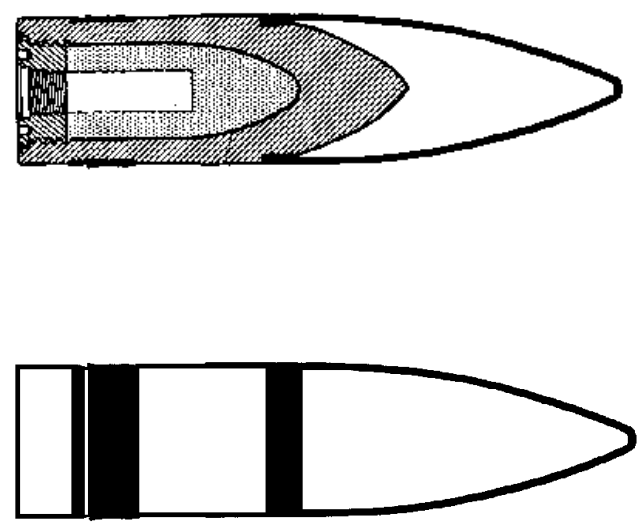

Hazards of Initiation: Explosive (HE), Frag, Movement

Nguy cơ kích nổ: Thuốc nổ mạnh, Phân mảnh, Dịch chuyển

IMSMA: PRO MK 32 MODS 1 – 4 5in COMMON US

General Information – Thông tin chung

Technical Name/Tên kỹ thuật: **U.S. PROJECTILE, 5-INCH, HE, HC, MK 41**

Family/Nhóm: Projectile / Đạn pháo

Type/Loại: High Explosive / Thuốc nổ mạnh

Country of Origin/Nước sản xuất: United States / Hoa Kỳ

Diameter/Đường kính: 127

Length/Chiều dài: 660

Weight/Trọng lượng: 31,752

Explosive/Filler Type – Thuốc nổ/Chất nhồi: Explosive D

Net Explosive/Filler Weight – Khối lượng thuốc nổ/chất nhồi: 3,442

Appearance – Nhận dạng

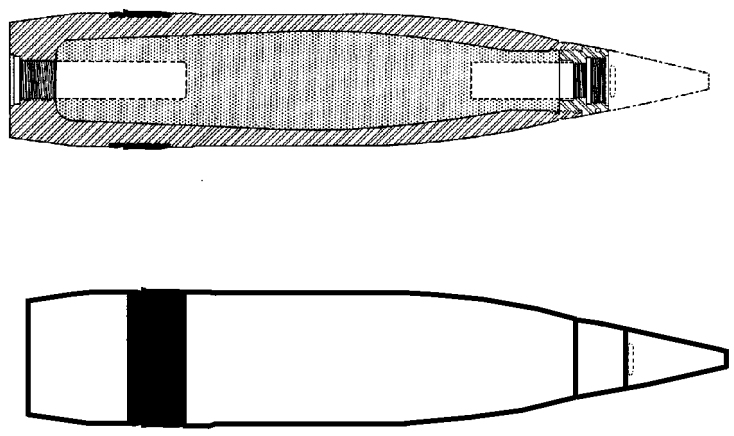

Hazards of Initiation: Cocked-Striker, EMR, Explosive (HE), Frag, Static

Nguy cơ kích nổ: Cò mổ (Búa gõ), EMR, Thuốc nổ mạnh, Phân mảnh, Tĩnh điện

IMSMA: PRO MK 41 5in HE HC US

General Information – Thông tin chung

Technical Name/Tên kỹ thuật: **U.S. PROJECTILE, 6-IN, ILLUMINATING, MK 38 MOD 0**

Family/Nhóm: Projectile / Đạn pháo

Type/Loại: Illuminating / Pháo sáng

Country of Origin/Nước sản xuất: United States / Hoa Kỳ

Diameter/Đường kính: 152

Length/Chiều dài: 678

Weight/Trọng lượng: 47,628

Explosive/Filler Type – Thuốc nổ/Chất nhồi: Black Powder

Net Explosive/Filler Weight – Khối lượng thuốc nổ/chất nhồi:

Appearance – Nhận dạng

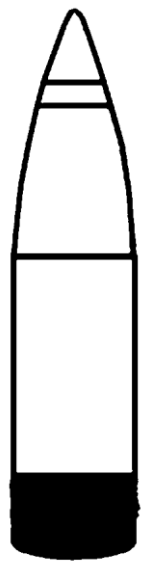

Hazards of Initiation: Cocked-Striker, Ejection, Explosive (HE), Frag, Intense Light, Smoke/Incendiary

Nguy cơ kích nổ: Cò mổ (Búa gõ), Phun trào, Thuốc nổ mạnh, Phân mảnh, Ánh sáng mạnh, Khói / Cháy

IMSMA: PRO MK 38 MOD 0 6in ILLU US

General Information – Thông tin chung

Technical Name/Tên kỹ thuật: **U.S. PROJECTILE, 155-MM, (GUN), HE, M101**

Family/Nhóm: Projectile / Đạn pháo

Type/Loại: High Explosive / Thuốc nổ mạnh

Country of Origin/Nước sản xuất: United States / Hoa Kỳ

Diameter/Đường kính: 155

Length/Chiều dài: 605

Weight/Trọng lượng: 43,999

Explosive/Filler Type – Thuốc nổ/Chất nhồi: TNT

Net Explosive/Filler Weight – Khối lượng thuốc nổ/chất nhồi: 7,000

Appearance – Nhận dạng

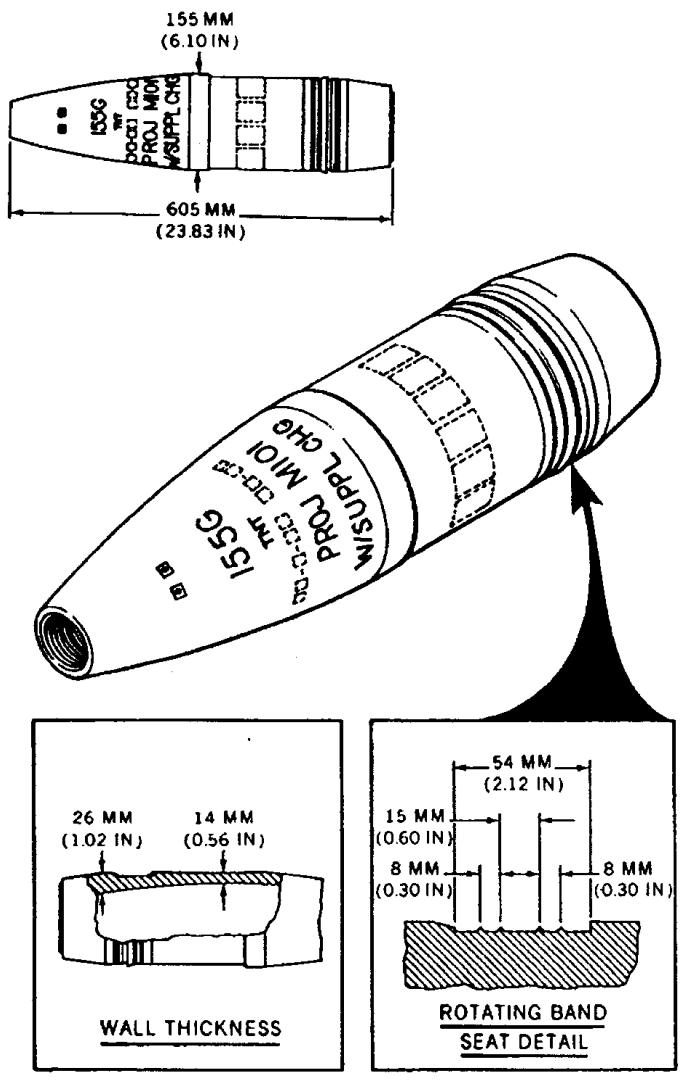

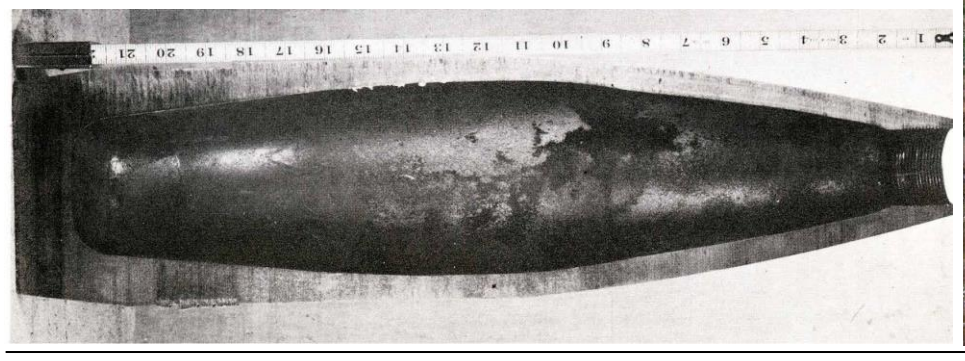

Hazards of Initiation: Cocked-Striker, EMR, Explosive (HE), Frag, Movement, Proximity (VT), Static

Nguy cơ kích nổ: Cò mổ (Búa gõ), EMR, Thuốc nổ mạnh, Phân mảnh, Dịch chuyển, Cảm nhận khoảng cách, Tĩnh điện

IMSMA: PRO M101 155mm HE US

General Information – Thông tin chung

Technical Name/Tên kỹ thuật: **U.S. PROJECTILE, 8-IN, AP, MK 21 MOD 1 - 5**

Family/Nhóm: Projectile / Đạn pháo

Type/Loại: Armor Piercing / Xuyên giáp

Country of Origin/Nước sản xuất: United States / Hoa Kỳ

Diameter/Đường kính: 203

Length/Chiều dài: 914

Weight/Trọng lượng:

Explosive/Filler Type – Thuốc nổ/Chất nhồi: Explosive D

Net Explosive/Filler Weight – Khối lượng thuốc nổ/chất nhồi: 1,651

Appearance – Nhận dạng

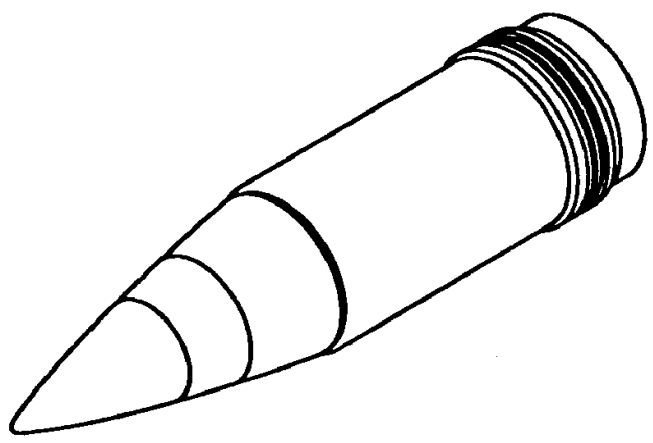

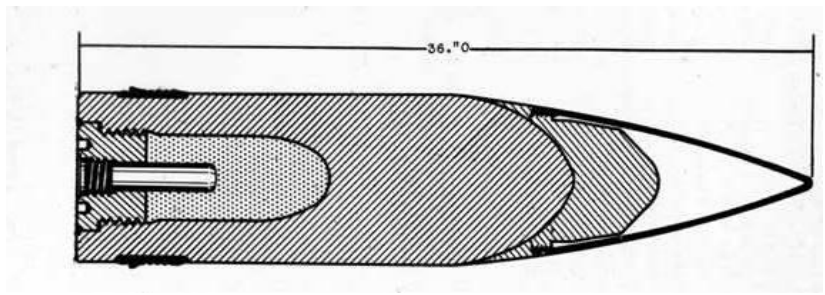

Hazards of Initiation: Cocked-Striker, Explosive (HE), Frag, Movement

Nguy cơ kích nổ: Cò mổ (Búa gõ), Thuốc nổ mạnh, Phân mảnh, Dịch chuyển

IMSMA: PRO MK 21 MOD 1 – 5 8in AP US

General Information – Thông tin chung

Technical Name/Tên kỹ thuật: **U.S. PROJECTILE, 8-IN, HC (HIGH CAPACITY), MK 24 MOD 1 - 5**

Family/Nhóm: Projectile / Đạn pháo

Type/Loại: HC / Dung tích lớn

Country of Origin/Nước sản xuất: United States / Hoa Kỳ

Diameter/Đường kính: 203

Length/Chiều dài: 789

Weight/Trọng lượng: 117,936

Explosive/Filler Type – Thuốc nổ/Chất nhồi: Explosive D

Net Explosive/Filler Weight – Khối lượng thuốc nổ/chất nhồi: 9,679

Appearance – Nhận dạng

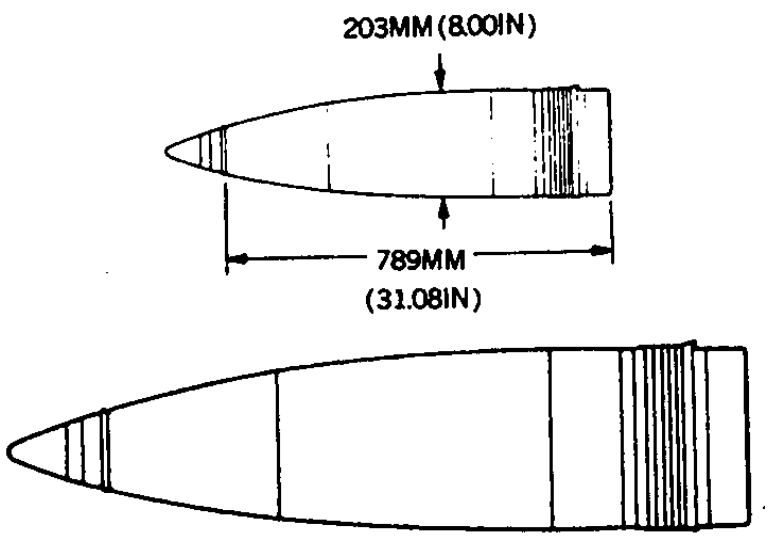

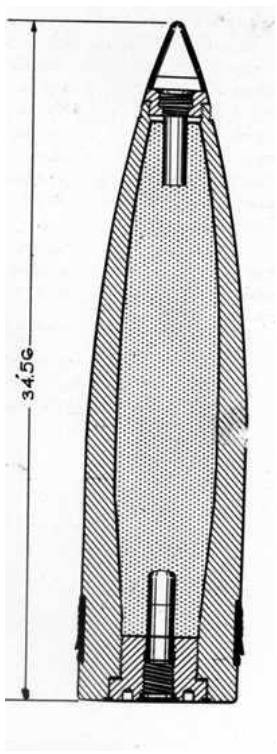

Hazards of Initiation: Cocked-Striker, Ejection, EMR, Explosive (HE), Frag, Static

Nguy cơ kích nổ: Cò mổ (Búa gõ), Phun trào, EMR, Thuốc nổ mạnh, Phân mảnh, Tĩnh điện

IMSMA: PRO MK 24 MOD 1 – 5 8in HC US

General Information – Thông tin chung

Technical Name/Tên kỹ thuật: **U.S. PROJECTILE, 8-IN, HE, Model Unknown**

Family/Nhóm: Projectile / Đạn pháo

Type/Loại: High Explosive / Thuốc nổ mạnh

Country of Origin/Nước sản xuất: United States / Hoa Kỳ

Diameter/Đường kính: 203

Length/Chiều dài: 780

Weight/Trọng lượng:

Explosive/Filler Type – Thuốc nổ/Chất nhồi:

Net Explosive/Filler Weight – Khối lượng thuốc nổ/chất nhồi:

Appearance – Nhận dạng

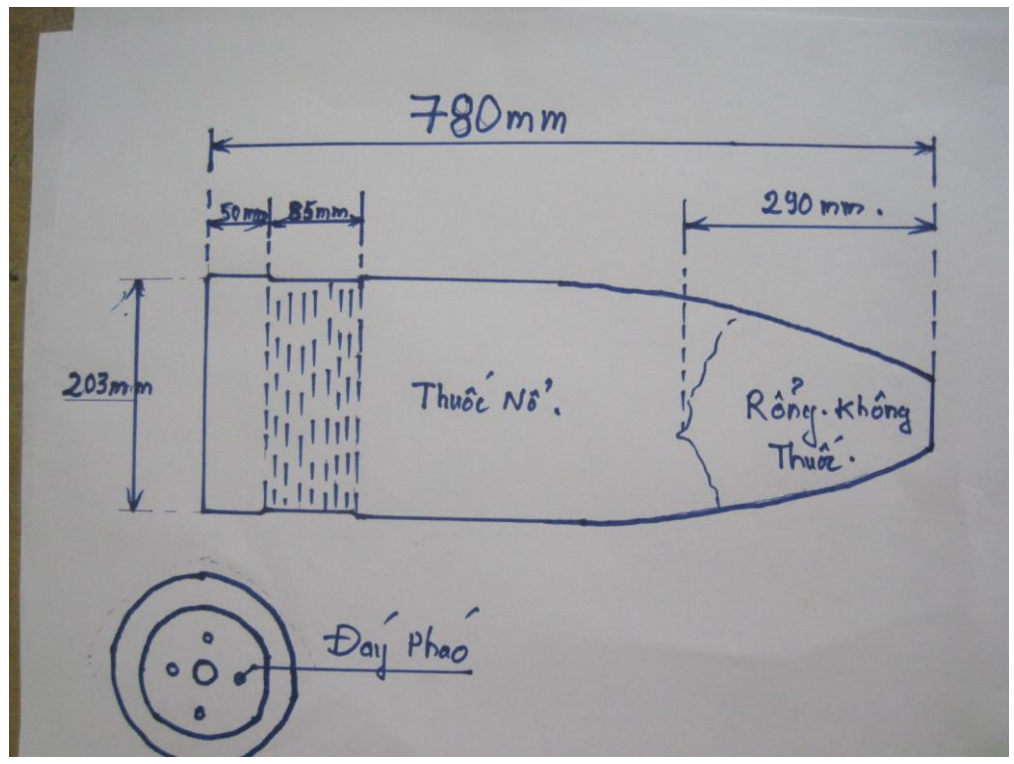

Hazards of Initiation:

Nguy cơ kích nổ:

IMSMA: PRO Model Unknown 8in HE US

General Information – Thông tin chung

Technical Name/Tên kỹ thuật: **U.S.S.R. PROJECTILE, 23-MM, FRAG-HEIT, MODEL OFZT**

Family/Nhóm: Projectile / Đạn pháo

Type/Loại: High Explosive Incendiary Frag with Tracer / Thuốc nổ mạnh, Cháy, Phân mảnh, Đuôi lửa

Country of Origin/Nước sản xuất: U.S.S.R / Liên Xô (cũ)

Diameter/Đường kính: 23

Length/Chiều dài: 108

Weight/Trọng lượng: 189

Explosive/Filler Type – Thuốc nổ/Chất nhồi: RDX / Aluminum

Net Explosive/Filler Weight – Khối lượng thuốc nổ/chất nhồi: 13

Appearance – Nhận dạng

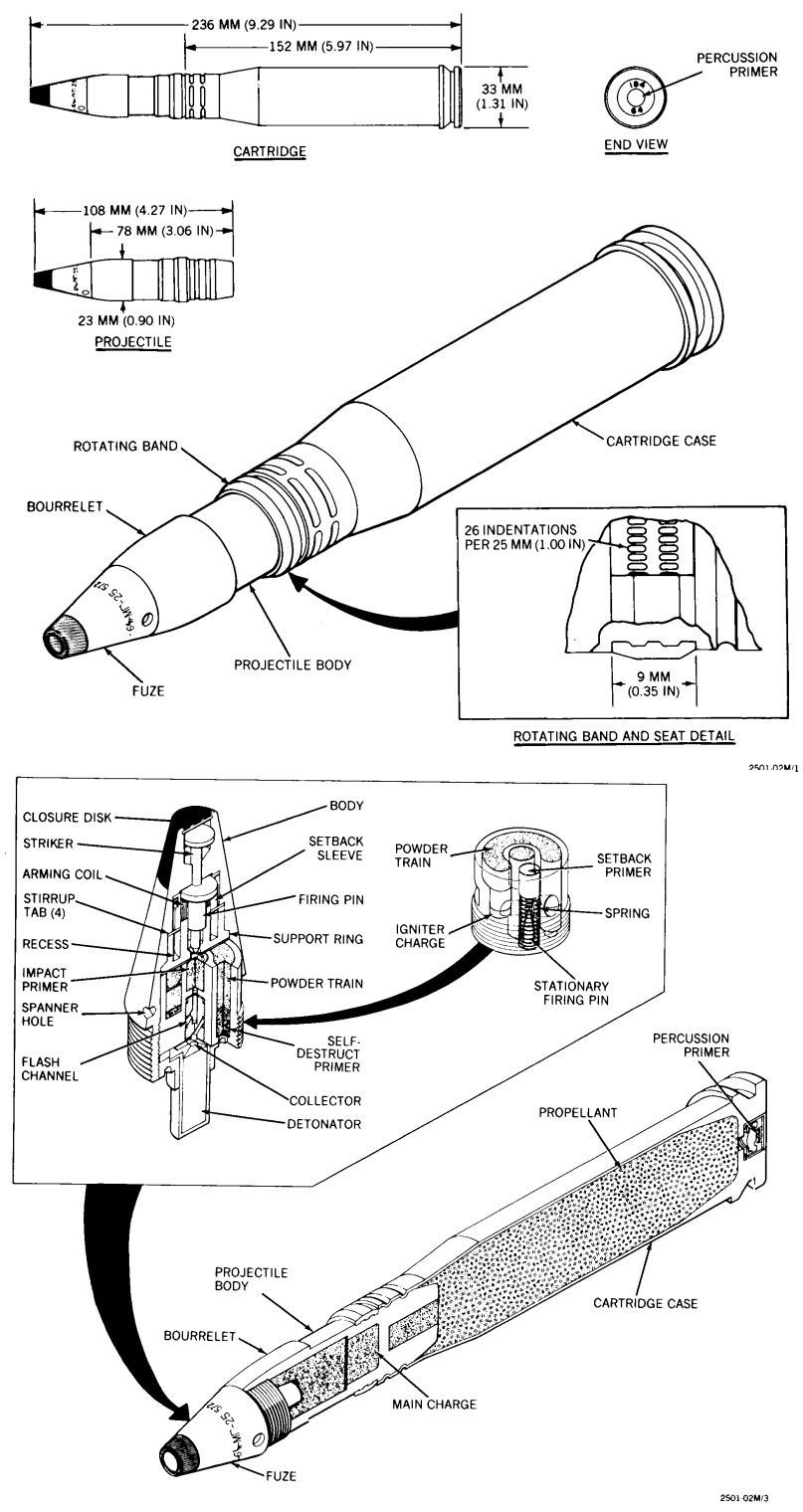

Hazards of Initiation: Explosive (HE), Fire, Frag, Smoke/Incendiary

Nguy cơ kích nổ: Thuốc nổ mạnh, Lửa, Phân mảnh, Khói / Cháy

IMSMA: PRO MODEL OFZT 23mm FRAG HEIT USSR

General Information – Thông tin chung

Technical Name/Tên kỹ thuật: **U.S. PROJECTILE, 40-MM, AA, HE-SD, HET-SD, MK 1**

Family/Nhóm: Projectile / Đạn pháo

Type/Loại: High Explosive / Thuốc nổ mạnh

Country of Origin/Nước sản xuất: United States / Hoa Kỳ

Diameter/Đường kính: 40

Length/Chiều dài: 196

Weight/Trọng lượng:

Explosive/Filler Type – Thuốc nổ/Chất nhồi: TNT / Incendiary Pellet

Net Explosive/Filler Weight – Khối lượng thuốc nổ/chất nhồi: 88

Appearance – Nhận dạng

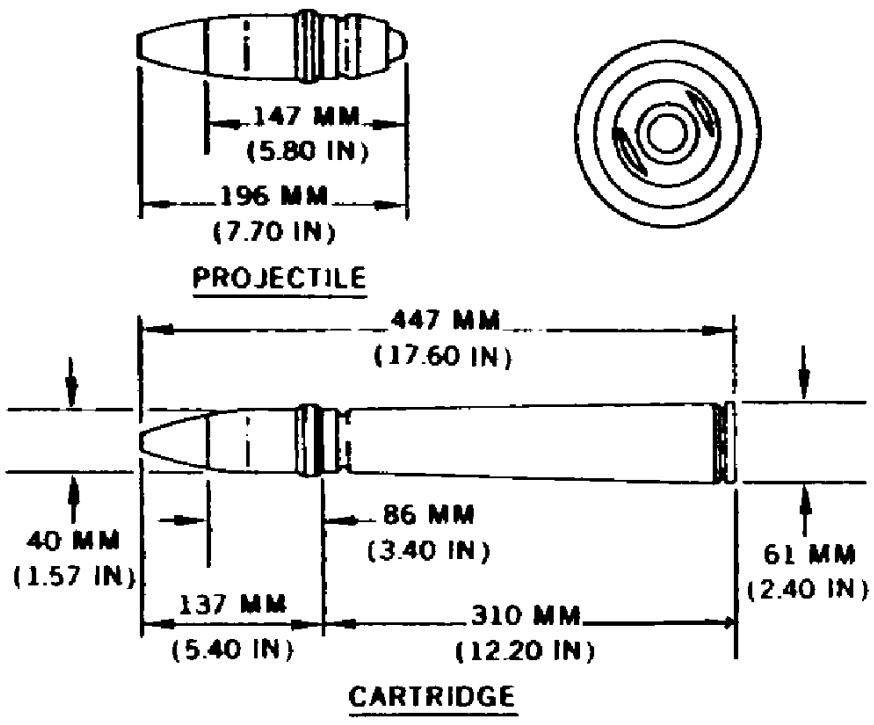

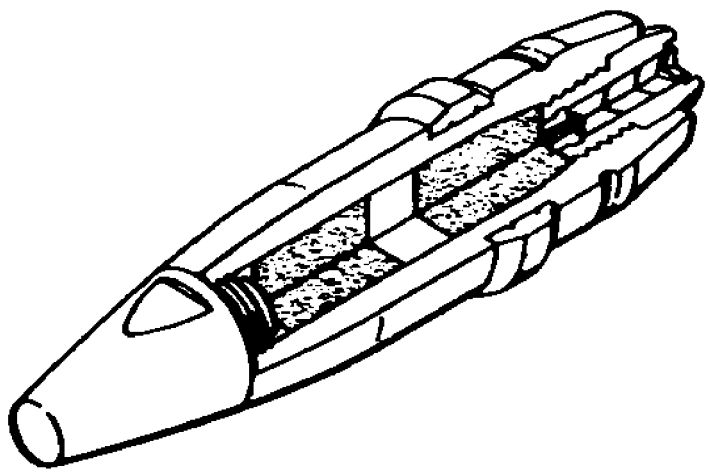

Hazards of Initiation: Cocked-Striker, Explosive (HE), Fire, Frag, Movement, Smoke/Incendiary

Nguy cơ kích nổ: Cò mổ (Búa gõ), Thuốc nổ mạnh, Lửa, Phân mảnh, Dịch chuyển, Khói / Cháy

IMSMA: PRO MK 1 40mm AA HE-SD HET-SD US

General Information – Thông tin chung

Technical Name/Tên kỹ thuật: **Chinese Projectile 75mm Type 52**

Family/Nhóm: Projectile / Đạn pháo

Type/Loại: High Explosive / Thuốc nổ mạnh

Country of Origin/Nước sản xuất: China / Trung Quốc

Diameter/Đường kính: 75

Length/Chiều dài:

Weight/Trọng lượng:

Explosive/Filler Type – Thuốc nổ/Chất nhồi:

Net Explosive/Filler Weight – Khối lượng thuốc nổ/chất nhồi:

Appearance – Nhận dạng

Hazards of Initiation:

Nguy cơ kích nổ:

IMSMA: PRO Type 52 75mm HE China

General Information – Thông tin chung

Technical Name/Tên kỹ thuật: **USSR Projectile 75mm APHE Model Unknown**

Family/Nhóm: Projectile / Đạn pháo

Type/Loại: Armor Piercing, High Explosive / Xuyên giáp, Thuốc nổ mạnh

Country of Origin/Nước sản xuất: U.S.S.R / Liên Xô (cũ)

Diameter/Đường kính: 75

Length/Chiều dài:

Weight/Trọng lượng:

Explosive/Filler Type – Thuốc nổ/Chất nhồi:

Net Explosive/Filler Weight – Khối lượng thuốc nổ/chất nhồi:

Appearance – Nhận dạng

Hazards of Initiation:

Nguy cơ kích nổ:

IMSMA: PRO Model Unknown 75mm APHE USSR

General Information – Thông tin chung

Technical Name/Tên kỹ thuật: **U.S Projectitle 76mm HE electronic fuze Model Unknown**

Family/Nhóm: Projectile / Đạn pháo

Type/Loại: High Explosive / Thuốc nổ mạnh

Country of Origin/Nước sản xuất: United States / Hoa Kỳ

Diameter/Đường kính: 76

Length/Chiều dài:

Weight/Trọng lượng:

Explosive/Filler Type – Thuốc nổ/Chất nhồi:

Net Explosive/Filler Weight – Khối lượng thuốc nổ/chất nhồi:

Appearance – Nhận dạng

Hazards of Initiation:

Nguy cơ kích nổ:

IMSMA: PRO Model Unknown 76mm HE US

General Information – Thông tin chung

Technical Name/Tên kỹ thuật: **U.S Projectitle 105mm HE electronic fuze Model Unknown**

Family/Nhóm: Projectile / Đạn pháo

Type/Loại: High Explosive / Thuốc nổ mạnh

Country of Origin/Nước sản xuất: United States / Hoa Kỳ

Diameter/Đường kính: 105

Length/Chiều dài:

Weight/Trọng lượng:

Explosive/Filler Type – Thuốc nổ/Chất nhồi:

Net Explosive/Filler Weight – Khối lượng thuốc nổ/chất nhồi:

Appearance – Nhận dạng

Hazards of Initiation:

Nguy cơ kích nổ:

IMSMA: PRO Model Unknown 105mm HE US

General Information – Thông tin chung

*Technical Name/Tên kỹ thuật**: U.S Projectile 6in Illuminating Model Unknown***

Family/Nhóm: Projectile / Đạn pháo

Type/Loại: Illuminating / Pháo sáng

Country of Origin/Nước sản xuất: United States / Hoa Kỳ

Diameter/Đường kính: 152

Length/Chiều dài:

Weight/Trọng lượng:

Explosive/Filler Type – Thuốc nổ/Chất nhồi:

Net Explosive/Filler Weight – Khối lượng thuốc nổ/chất nhồi:

Appearance – Nhận dạng

Hazards of Initiation:

Nguy cơ kích nổ:

IMSMA: PRO Model Unknown 152mm ILLU US

General Information – Thông tin chung

Technical Name/Tên kỹ thuật: **USSR Projectile 122mm APHE Model Unknown**

Family/Nhóm: Projectile / Đạn pháo

Type/Loại: Armor Piercing, High Explosive / Xuyên giáp, Thuốc nổ mạnh

Country of Origin/Nước sản xuất: U.S.S.R / Liên Xô (cũ)

Diameter/Đường kính: 122

Length/Chiều dài:

Weight/Trọng lượng:

Explosive/Filler Type – Thuốc nổ/Chất nhồi:

Net Explosive/Filler Weight – Khối lượng thuốc nổ/chất nhồi:

Appearance – Nhận dạng

Hazards of Initiation:

Nguy cơ kích nổ:

IMSMA: PRO Model Unknown 122mm APHE USSR

General Information – Thông tin chung

Technical Name/Tên kỹ thuật: **U.S. PROJECTILE, 155-MM, HC & COLORED SMOKE, BE, M116 & M116B1**

Family/Nhóm: Projectile / Đạn pháo

Type/Loại: HC Colored Smoke / Dung tích lớn, Khói màu

Country of Origin/Nước sản xuất: United States / Hoa Kỳ

Diameter/Đường kính: 155

Length/Chiều dài: 599

Weight/Trọng lượng: 39,100

Explosive/Filler Type – Thuốc nổ/Chất nhồi: Black Powder

Net Explosive/Filler Weight – Khối lượng thuốc nổ/chất nhồi: 8,000

Appearance – Nhận dạng

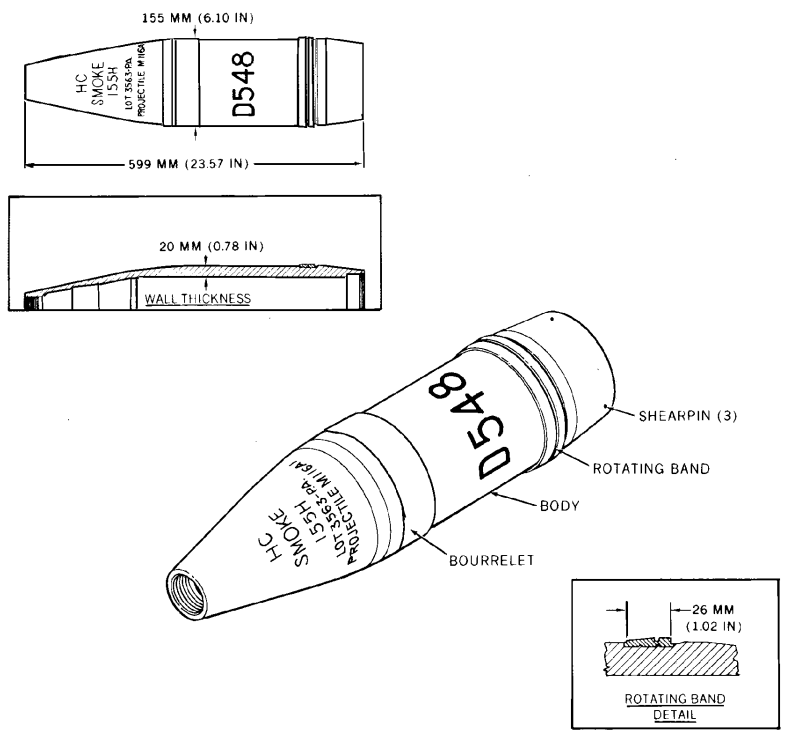

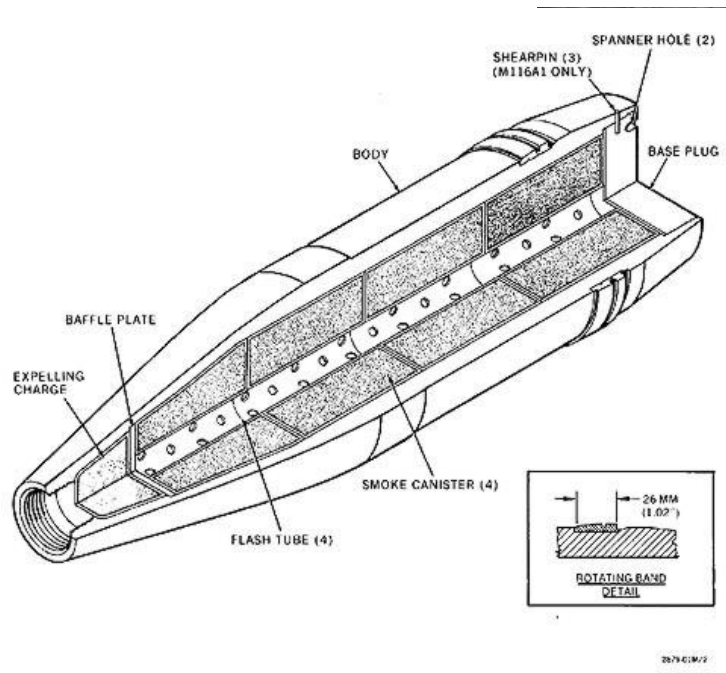

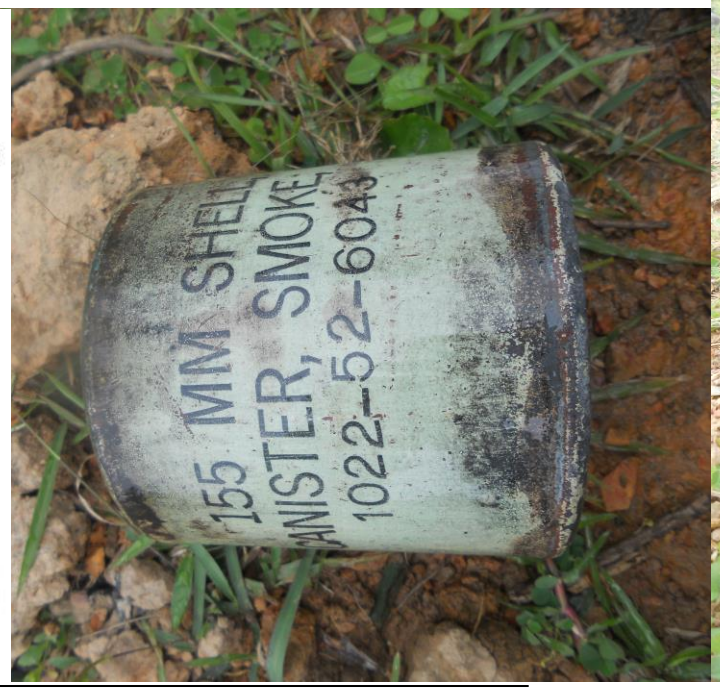

Hazards of Initiation: Clockwork/Mechanical Time, Cocked-Striker, Explosive (HE), Frag, Movement, Smoke/Incendiary

Nguy cơ kích nổ: Hẹn giờ cơ học, Cò mổ (Búa gõ), Thuốc nổ mạnh, Phân mảnh, Dịch chuyển, Khói / Cháy

IMSMA: PRO M116 & M116B1 155mm HC & COLORED SMOKE US

General Information – Thông tin chung

Technical Name/Tên kỹ thuật: **U.S Projectile 5in HE Model Unknown (long)**

Family/Nhóm: Projectile / Đạn pháo

Type/Loại: High Explosive / Thuốc nổ mạnh

Country of Origin/Nước sản xuất: United States / Hoa Kỳ

Diameter/Đường kính: 127

Length/Chiều dài: 545

Weight/Trọng lượng:

Explosive/Filler Type – Thuốc nổ/Chất nhồi:

Net Explosive/Filler Weight – Khối lượng thuốc nổ/chất nhồi:

Appearance – Nhận dạng

Hazards of Initiation:

Nguy cơ kích nổ:

IMSMA: PRO Model Unknown 5in (long) HE US

General Information – Thông tin chung

Technical Name/Tên kỹ thuật: **U.S Projectile 5in WP Model Unknown (long)**

Family/Nhóm: Projectile / Đạn pháo

Type/Loại: White Phosphorous / Phốt-pho trắng

Country of Origin/Nước sản xuất: United States / Hoa Kỳ

Diameter/Đường kính: 127

Length/Chiều dài: 545

Weight/Trọng lượng:

Explosive/Filler Type – Thuốc nổ/Chất nhồi:

Net Explosive/Filler Weight – Khối lượng thuốc nổ/chất nhồi:

Appearance – Nhận dạng

Hazards of Initiation:

Nguy cơ kích nổ:

IMSMA: PRO Model Unknown 5in (long) WP US

F

Rockets
Rocket

General Information – Thông tin chung

Technical Name/Tên kỹ thuật: **Rocket 2.75INCH, HE-Frag, MK 64, Mod 0**

Family/Nhóm: Rocket/Rocket

Type/Loại: High Explosive/Thuốc nổ mạnh

Country of Origin/Nước sản xuất: United States / Hoa Kỳ

Diameter/Đường kính: 70.00mm

Length/Chiều dài: 328.00mm

Weight/Trọng lượng: 3.90kg

Explosive/Filler Type – Thuốc nổ/Chất nhồi: Comp B

Net Explosive/Filler Weight – Khối lượng thuốc nổ/chất nhồi: 1.00kg

Appearance – Nhận dạng

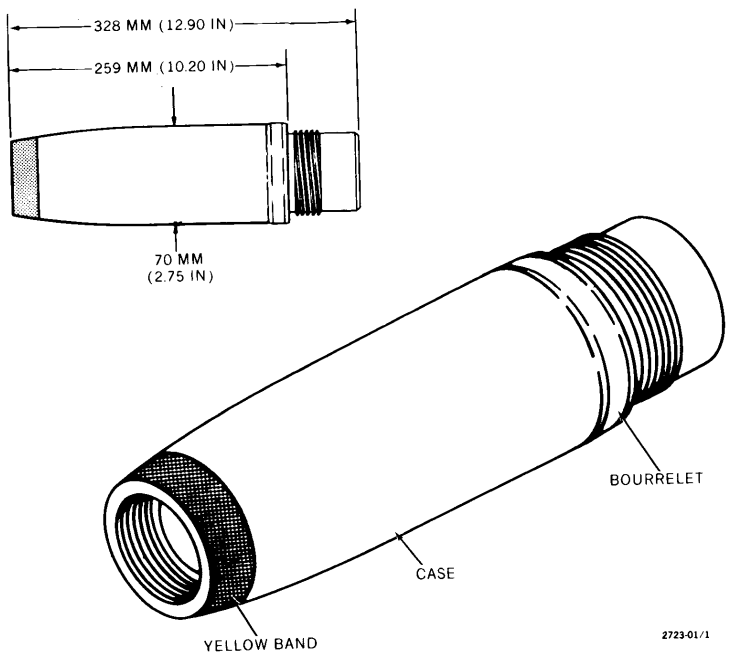

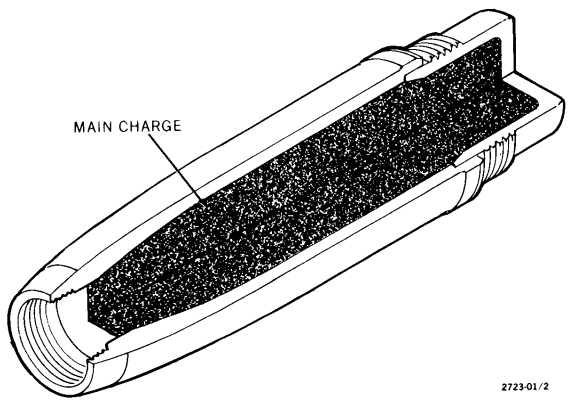

Hazards of Initiation: Movement, Fuze Type Unknown
Do not jar, disturb or move the item in any manner!

Nguy cơ kích nổ: Dịch chuyển, Loại đầu nổ chưa xác định
Không va đập hay cố dịch chuyển, di chuyển!

IMSMA: ROC MK64 2.75in HE-FRAG US

General Information – Thông tin chung

Technical Name/Tên kỹ thuật: **Rocket 2.75INCH, Smoke, MK 67, Mod 1**

Family/Nhóm: Rocket/Rocket

Type/Loại: Smoke, Red Phosphorous/Khói, Phốt-pho đỏ

Country of Origin/Nước sản xuất: United States / Hoa Kỳ

Diameter/Đường kính: 70.00mm

Length/Chiều dài: 328.00mm

Weight/Trọng lượng: 4.00kg

Explosive/Filler Type – Thuốc nổ/Chất nhồi: Phosphorous/Phốt-pho

Net Explosive/Filler Weight – Khối lượng thuốc nổ/chất nhồi: 907.00g

Appearance – Nhận dạng

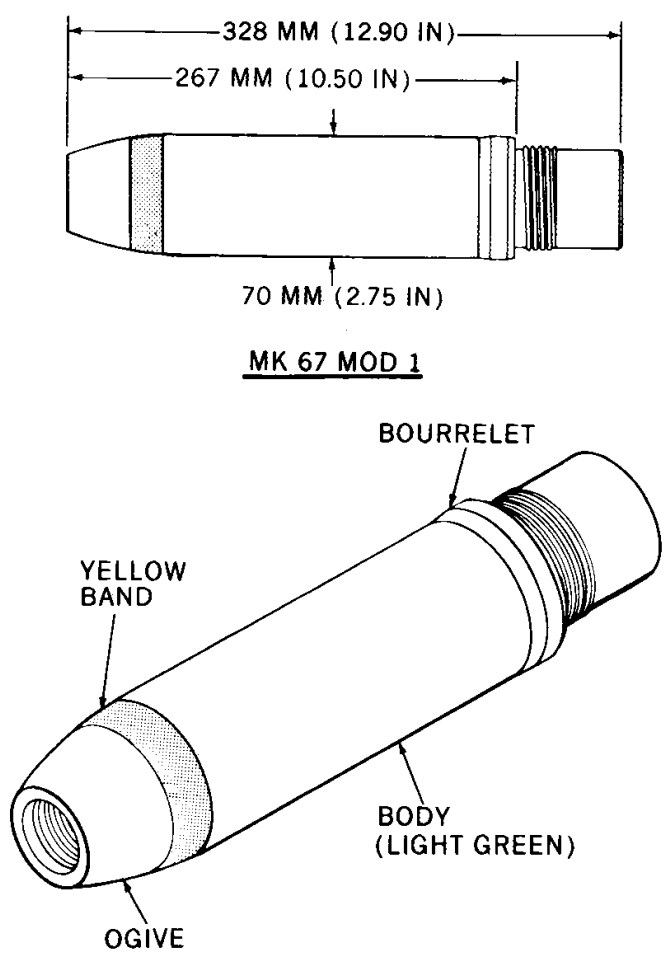

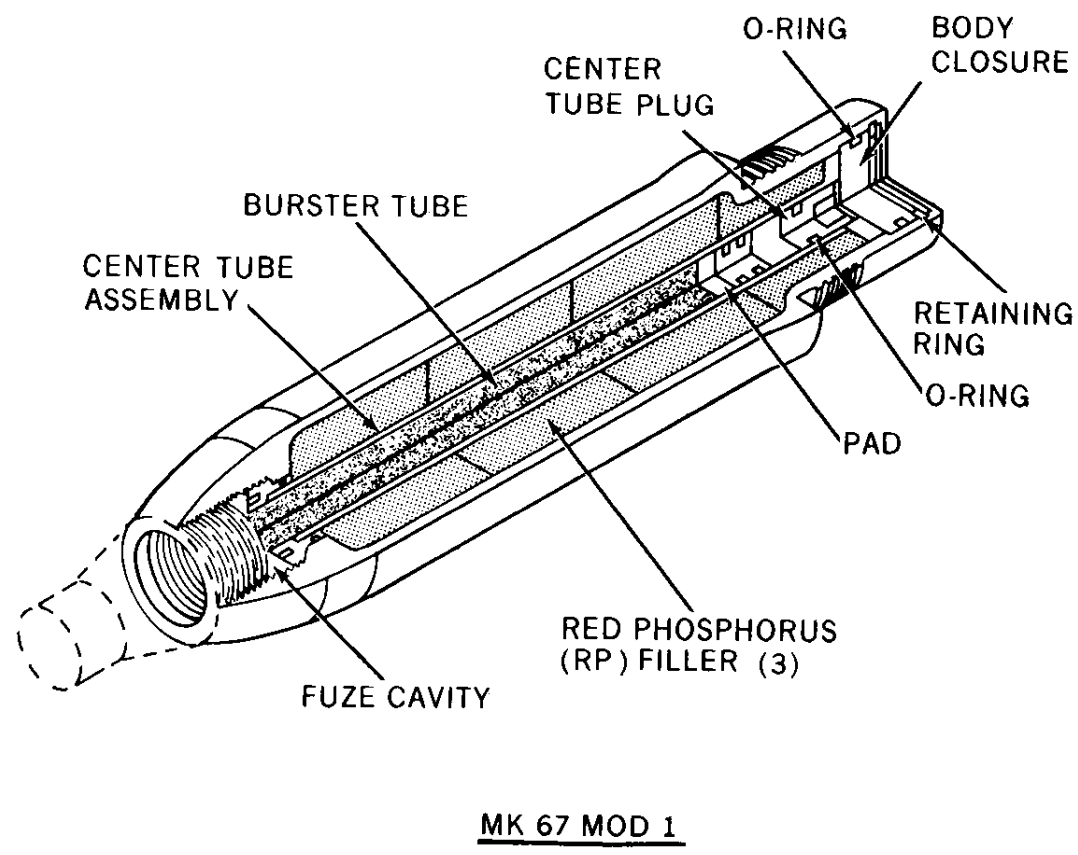

Hazards of Initiation: White Phosphorous, Fuze Type Unknown
Do not jar, disturb or move the item in any manner! Do not subject item to open air! Do not approach a smoking WP munition!

Nguy cơ kích nổ: Phốt-pho trắng, Loại đầu nổ chưa xác định
Không va đập hay cố dịch chuyển, di chuyển! Không cho vật thể tiếp xúc với không khí! Không được tiếp cận một quả đạn phốt pho trắng đang bốc khói!

IMSMA: ROC MK67 2.75in WP US

General Information – Thông tin chung

Technical Name/Tên kỹ thuật: **Rocket 2.75INCH, HE, M229**

Family/Nhóm: Rocket/Rocket

Type/Loại: High Explosive/Thuốc nổ mạnh

Country of Origin/Nước sản xuất: United States / Hoa Kỳ

Diameter/Đường kính: 70.00mm

Length/Chiều dài: 582.00mm

Weight/Trọng lượng: 7.30kg

Explosive/Filler Type – Thuốc nổ/Chất nhồi: Comp B

Net Explosive/Filler Weight – Khối lượng thuốc nổ/chất nhồi: 2.20kg

Appearance – Nhận dạng

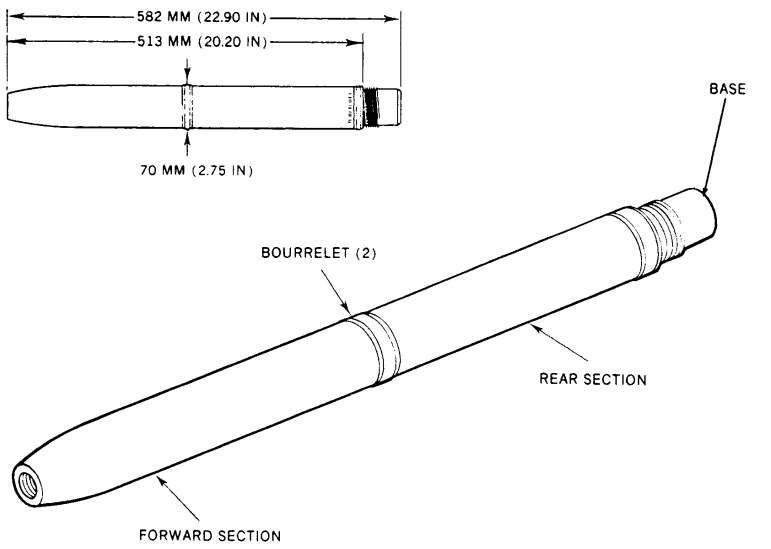

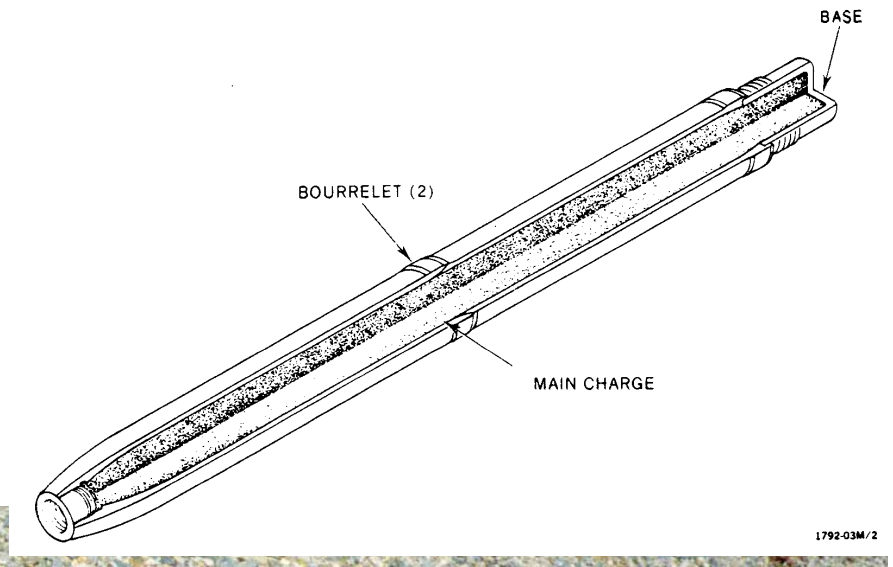

Hazards of Initiation: Cocked Striker, Movement, Electromagnetic Radiation, Proximity (Variable Time)
Do not jar, disturb or move the item in any manner! Do not turn on or off any radio/radar transmitters! Do not try to approach!

Nguy cơ kích nổ: Cò mổ (Búa gõ) Dịch chuyển, Bức xạ điện từ, Đầu cảm nhận khoảng cách (Biến thời gian)
Không va đập hay cố dịch chuyển, di chuyển! Không tắt mở bất kỳ máy thu phát radio/radar nào ở gần! Không cố gắng tiếp cận!

General Information – Thông tin chung

Technical Name/Tên kỹ thuật: **Rocket 2.75INCH, HEAT, MK 5, Mod 0 & Mod 1**

Family/Nhóm: Rocket/Rocket

Type/Loại: High Explosive Anti-tank/Thuốc nổ mạnh chống tăng

Country of Origin/Nước sản xuất: United States / Hoa Kỳ

Diameter/Đường kính: 70.00mm

Length/Chiều dài: 228.00mm

Weight/Trọng lượng: 2.60kg

Explosive/Filler Type – Thuốc nổ/Chất nhồi: Comp B

Net Explosive/Filler Weight – Khối lượng thuốc nổ/chất nhồi: 428.00g

Appearance – Nhận dạng

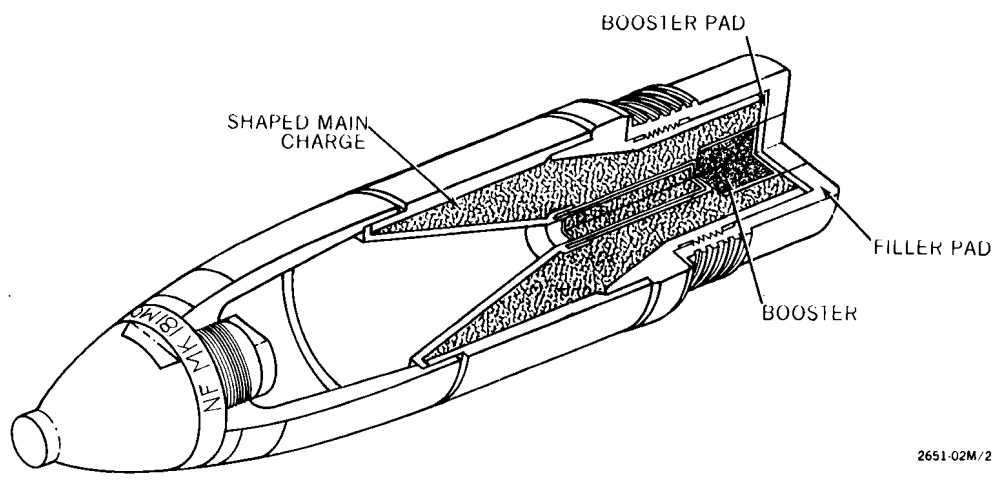

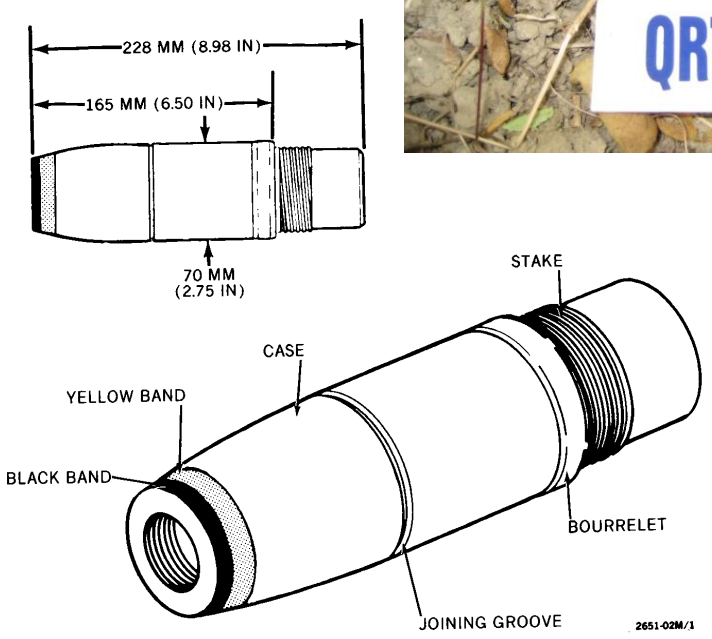

Hazards of Initiation: Jet (Shaped Charge), Fuze Type Unknown
Do not touch, jar, disturb or move the item in any manner!

Nguy cơ kích nổ: Tia lực (Khối thuốc nổ lõm), Loại đầu nổ chưa xác định
Không đụng vào, va đập hay cố dịch chuyển, di chuyển!

IMSMA: ROC MK5 2.75in HEAT US

General Information – Thông tin chung

Technical Name/Tên kỹ thuật: **Rocket 3.5INCH, HEAT, M28**

Family/Nhóm: Rocket/Rocket

Type/Loại: High Explosive Anti-tank/Thuốc nổ mạnh chống tăng

Country of Origin/Nước sản xuất: United States / Hoa Kỳ

Diameter/Đường kính: 89.00mm

Length/Chiều dài: 598.00mm

Weight/Trọng lượng: 4.160kg

Explosive/Filler Type – Thuốc nổ/Chất nhồi: Comp B

Net Explosive/Filler Weight – Khối lượng thuốc nổ/chất nhồi: 853.00g

Appearance – Nhận dạng

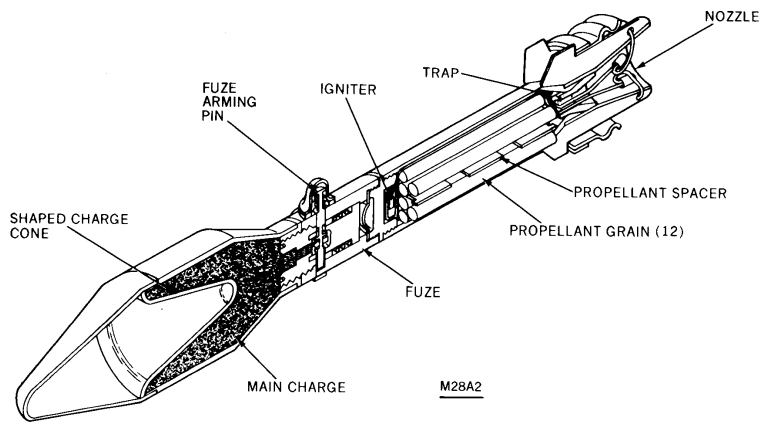

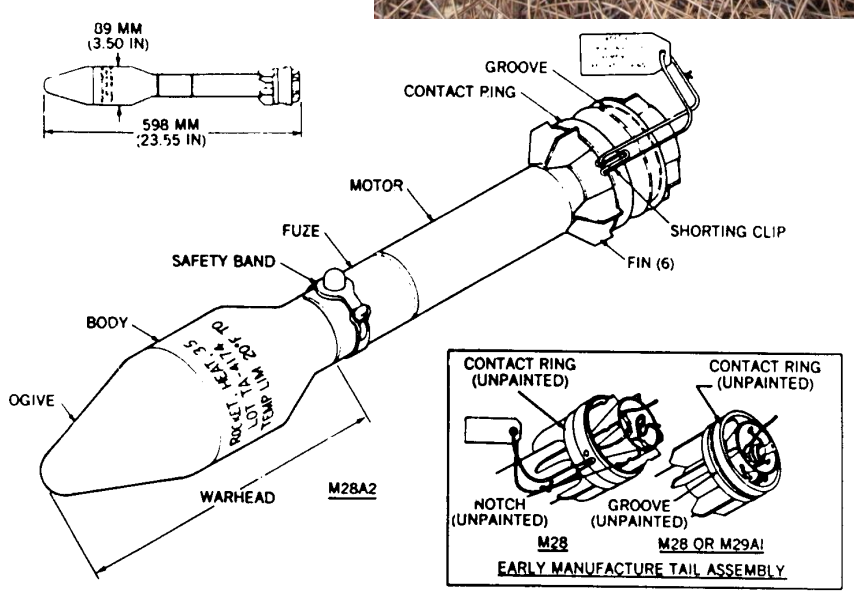

Hazards of Initiation: Setback-armed, Non-delay, Impact-inertia-fired, Base-detonating fuze, Jet (Shaped Charge), Electromagnetic Radiation, Infrared

Do not jar, disturb or move the item in any manner! Do not turn on or off any radio/radar transmitters! Do not try to approach!

Nguy cơ kích nổ: Đầu nổ đuôi lên chốt bằng lực giật lùi chạm nổ quán tính không trì hoãn, Tia lực (Khối thuốc nổ lõm), Bức xạ điện từ, Hồng ngoại

Không va đập hay cố dịch chuyển, di chuyển! Không tắt mở bất kỳ máy thu phát radio/radar nào ở gần! Không cố gắng tiếp cận!

General Information – Thông tin chung

Technical Name/Tên kỹ thuật: **Rocket 3.5INCH, Smoke, WP, M30**

Family/Nhóm: Rocket/Rocket

Type/Loại: Smoke, White Phosphorous/Khói, Phốt-pho trắng

Country of Origin/Nước sản xuất: United States / Hoa Kỳ

Diameter/Đường kính: 89.00mm

Length/Chiều dài: 598.00mm

Weight/Trọng lượng: 4.160kg

Explosive/Filler Type – Thuốc nổ/Chất nhồi: WP, RDX/Phốt-pho trắng

Net Explosive/Filler Weight – Khối lượng thuốc nổ/chất nhồi: 1.10kg

Appearance – Nhận dạng

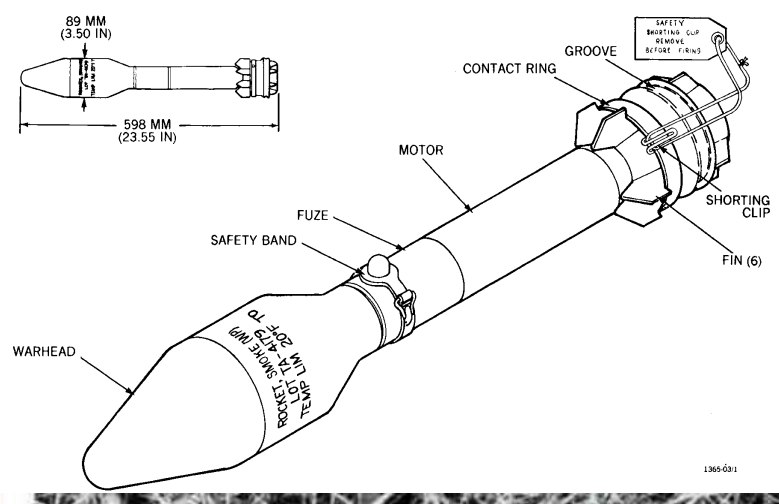

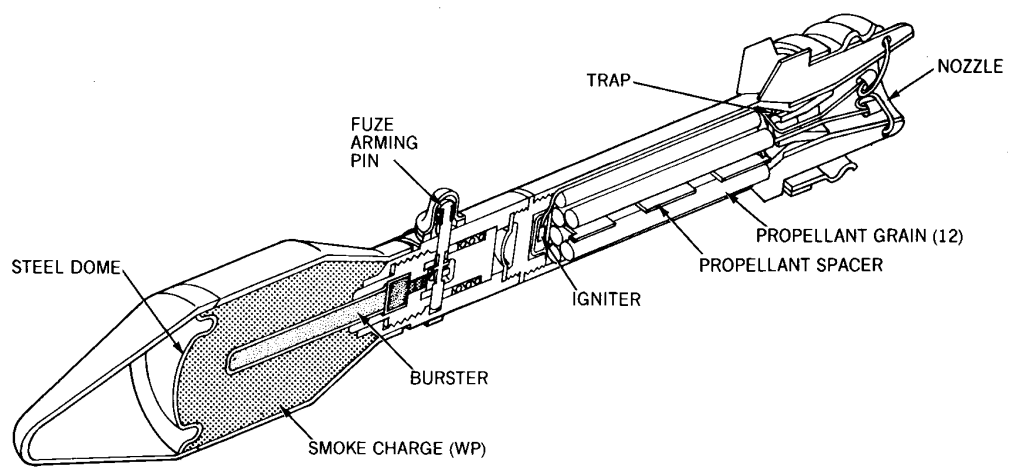

1365-03/3

Hazards of Initiation: Movement, Electromagnetic Radiation, White Phosphorous
Do not jar, disturb or move the item in any manner! Do not turn on or off any radio/radar transmitters! Do not subject item to open air! Do not approach a smoking WP munition!

Nguy cơ kích nổ: Dịch chuyển, Bức xạ điện từ, Phốt-pho trắng
Không va đập hay cố dịch chuyển, di chuyển! Không tắt mở bất kỳ máy thu phát radio/radar nào ở gần! Không cho vật thể tiếp xúc với không khí! Không được tiếp cận một quả đạn phốt pho trắng đang bốc khói!

IMSMA: ROC M30 3.5in WP US

General Information – Thông tin chung

Technical Name/Tên kỹ thuật: **Rocket 107mm, HE, Type 63-2**

Family/Nhóm: Rocket/Rocket

Type/Loại: High Explosive/Thuốc nổ mạnh

Country of Origin/Nước sản xuất: China (P.R)/Trung Quốc

Diameter/Đường kính: 107.00mm

Length/Chiều dài: 840.00mm

Weight/Trọng lượng: 18.80kg

Explosive/Filler Type – Thuốc nổ/Chất nhồi: TNT

Net Explosive/Filler Weight – Khối lượng thuốc nổ/chất nhồi: 1.30kg

Appearance – Nhận dạng

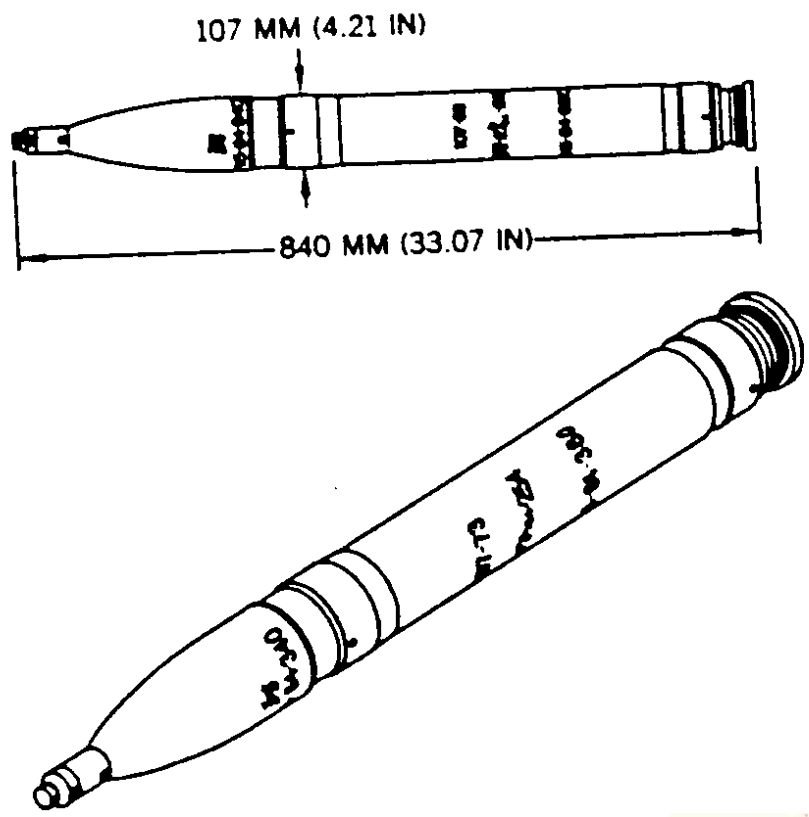

Hazards of Initiation: Electromagnetic Radiation, Fuze Type Unknown
Do not jar, disturb or move the item in any manner! Do not turn on or off any radio/radar transmitters!

Nguy cơ kích nổ: Bức xạ điện từ, Loại đầu nổ chưa xác định
Không va đập hay cố dịch chuyển, di chuyển! Không tắt mở bất kỳ máy thu phát radio/radar nào ở gần!

IMSMA: ROC T63-2 107mm HE China

General Information – Thông tin chung

Technical Name/Tên kỹ thuật: **Rocket 5-INCH, HE, Frag, MK 63, Mod 0;1;2**

Family/Nhóm: Rocket/Rocket

Type/Loại: High Explosive/Thuốc nổ mạnh

Country of Origin/Nước sản xuất: United States / Hoa Kỳ

Diameter/Đường kính: 127.00mm

Length/Chiều dài: 729.00mm

Weight/Trọng lượng: 25.60kg

Explosive/Filler Type – Thuốc nổ/Chất nhồi: Comp B

Net Explosive/Filler Weight – Khối lượng thuốc nổ/chất nhồi: 6.80kg

Appearance – Nhận dạng

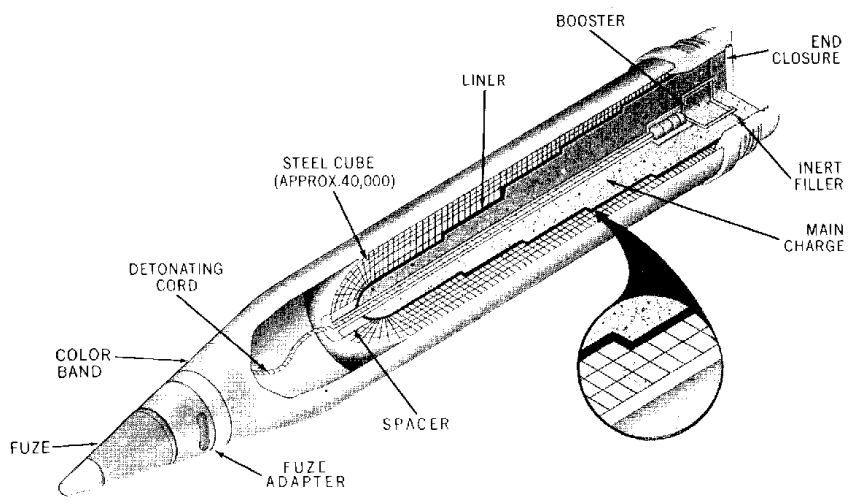

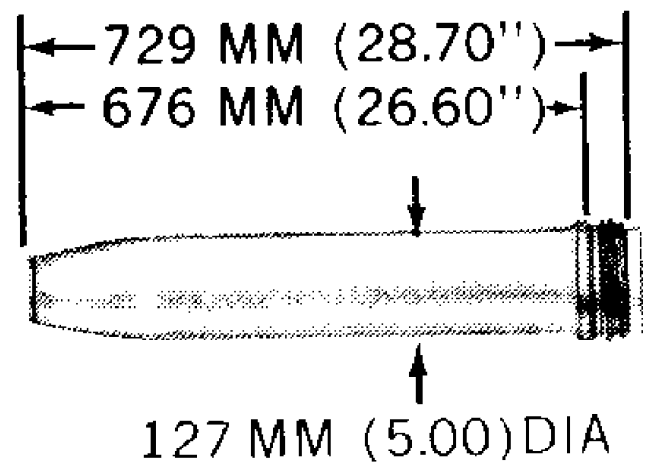

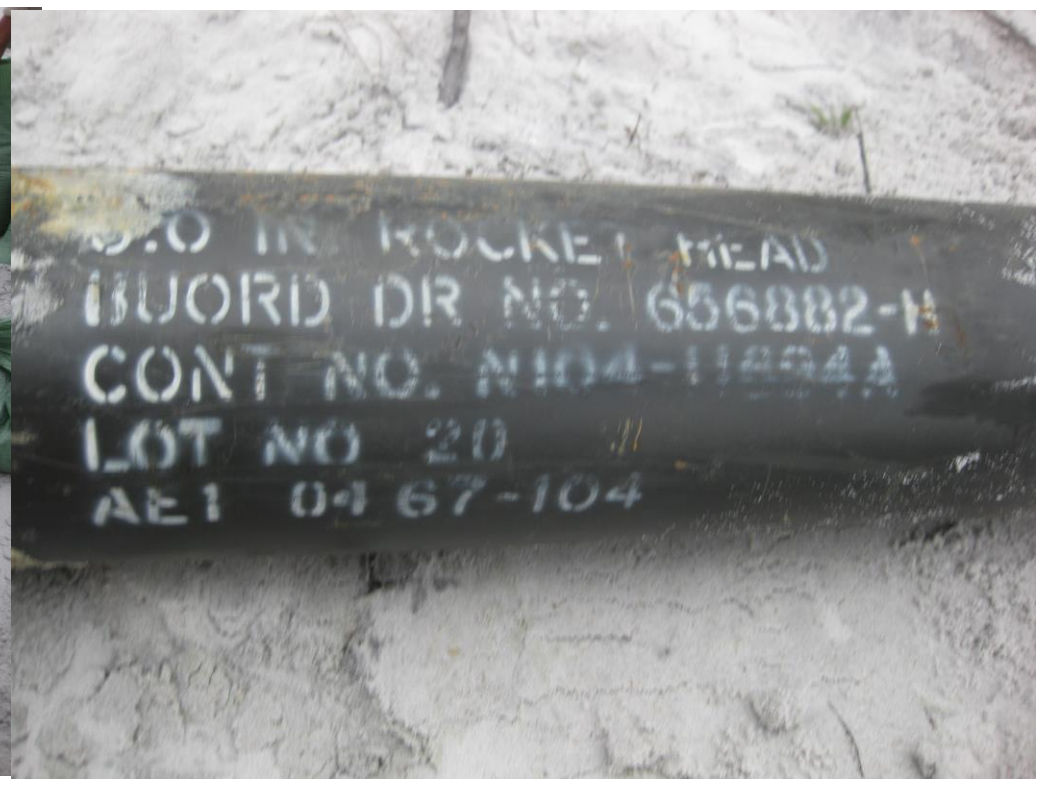

Hazards of Initiation: Cocked Striker, Electromagnetic Radiation, Lucky (Piezoelectric), Proximity (Variable Time)
Do not touch, drop, strike, jar, disturb or move the item in any manner! Do not turn on or off any radio/radar transmitters! Do not stress (change in temperature or cast in or out of shadow)! Do not try to approach!

Nguy cơ kích nổ: Cò mổ (Búa gõ), Bức xạ điện từ, Áp điện, Đầu cảm nhận khoảng cách (Biến thời gian)
Không đụng vào, thả rơi, va đập hay cố dịch chuyển, di chuyển! Không tắt mở bất kỳ máy thu phát radio/radar nào ở gần! Không nén (thay đổi nhiệt độ hoặc ném vào/ném ra ngoài bóng râm)! Không cố gắng tiếp cận!

General Information – Thông tin chung

Technical Name/Tên kỹ thuật: **Rocket 5-INCH, HEAT/APERS, MK 32, Mod 0**

Family/Nhóm: Rocket/Rocket

Type/Loại: High Explosive Anti-tank, Apers/Thuốc nổ mạnh chống tăng, Sát thương

Country of Origin/Nước sản xuất: United States / Hoa Kỳ

Diameter/Đường kính: 127.00mm

Length/Chiều dài: 739.00mm

Weight/Trọng lượng: 19.70kg

Explosive/Filler Type – Thuốc nổ/Chất nhồi: Comp B

Net Explosive/Filler Weight – Khối lượng thuốc nổ/chất nhồi: 6.80kg

Appearance – Nhận dạng

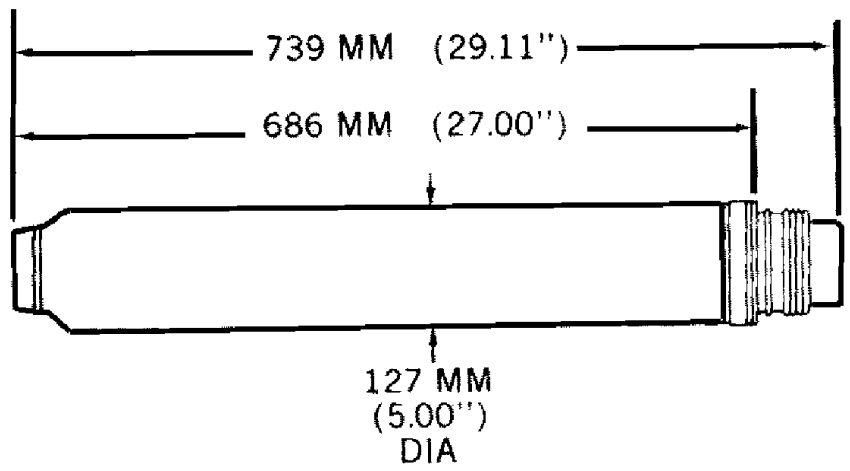

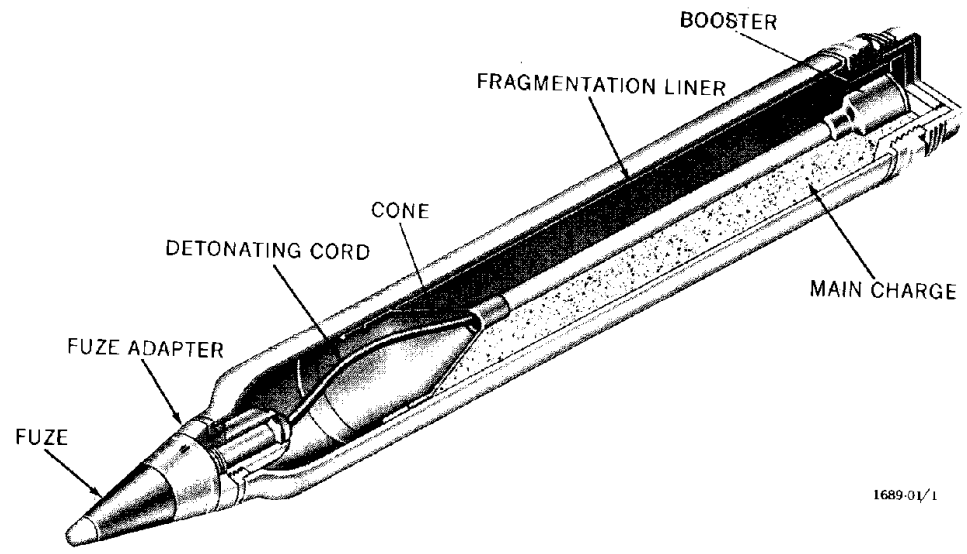

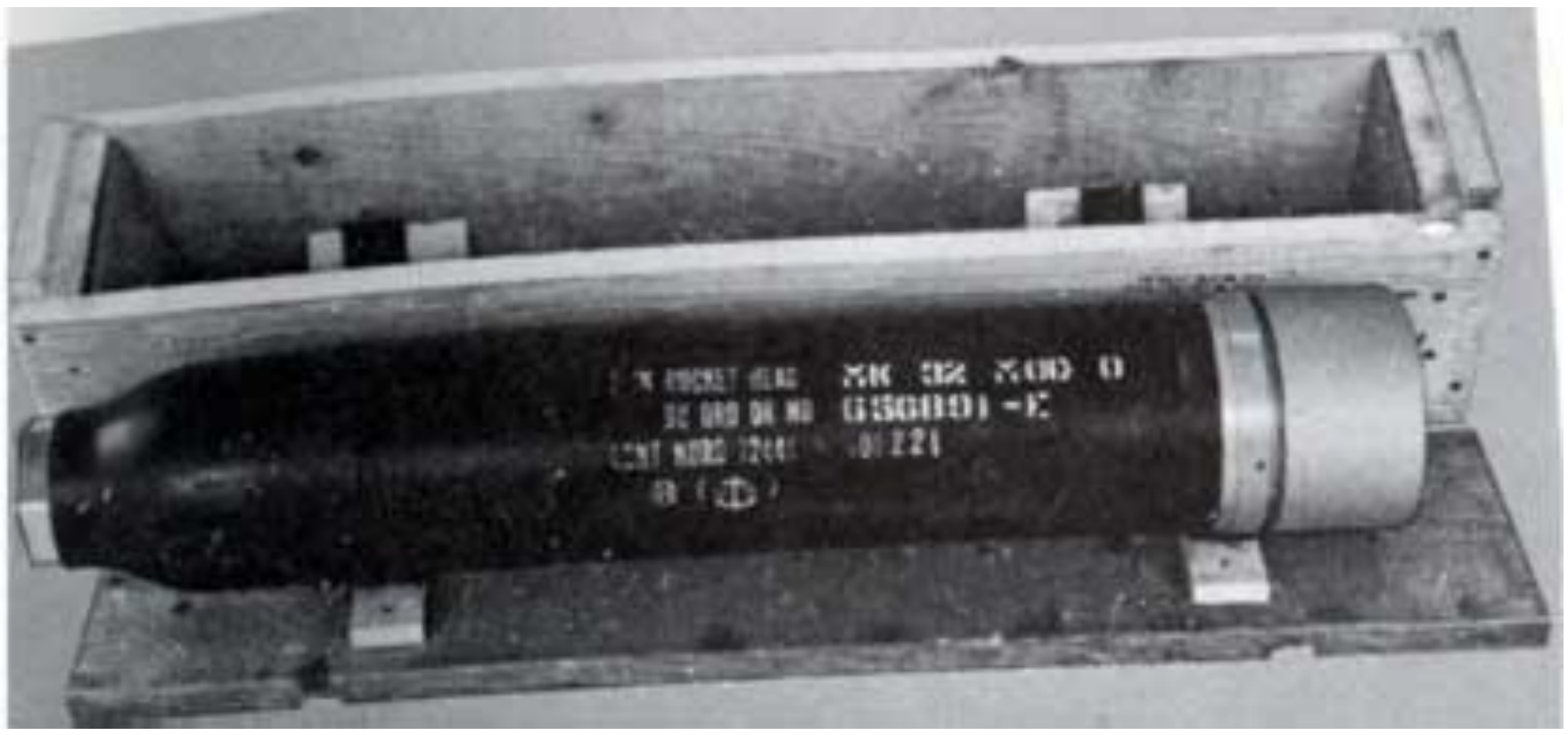

Hazards of Initiation: Cocked Striker, Movement, Electromagnetic Radiation, Lucky (Piezoelectric), Proximity (Variable Time), Jet (Shaped Charge)
Do not touch, drop, strike, jar, disturb or move the item in any manner! Do not turn on or off any radio/radar transmitters! Do not stress (change in temperature or cast in or out of shadow)! Do not try to approach!

Nguy cơ kích nổ: Cò mổ (Búa gõ), Dịch chuyển, Bức xạ điện từ, Áp điện, Đầu cảm nhận khoảng cách (Biến thời gian), Tia lực (Khối thuốc nổ lõm)
Không đụng vào, thả rơi, va đập hay cố dịch chuyển, di chuyển! Không tắt mở bất kỳ máy thu phát radio/radar nào ở gần! Không nén (thay đổi nhiệt độ hoặc ném vào/ném ra ngoài bóng râm)! Không cố gắng tiếp cận!

General Information – Thông tin chung

Technical Name/Tên kỹ thuật: **Rocket 5-INCH, Smoke, MK 34, Mod 2**

Family/Nhóm: Rocket/Rocket

Type/Loại: Smoke, White Phosphorous/Khói, Phốt-pho trắng

Country of Origin/Nước sản xuất: United States / Hoa Kỳ

Diameter/Đường kính: 127.00mm

Length/Chiều dài: 716.00mm

Weight/Trọng lượng: 23.90kg

Explosive/Filler Type – Thuốc nổ/Chất nhồi: White Phosphorous/Tetryl/Phốt-pho trắng

Net Explosive/Filler Weight – Khối lượng thuốc nổ/chất nhồi: 8.80kg

Appearance – Nhận dạng

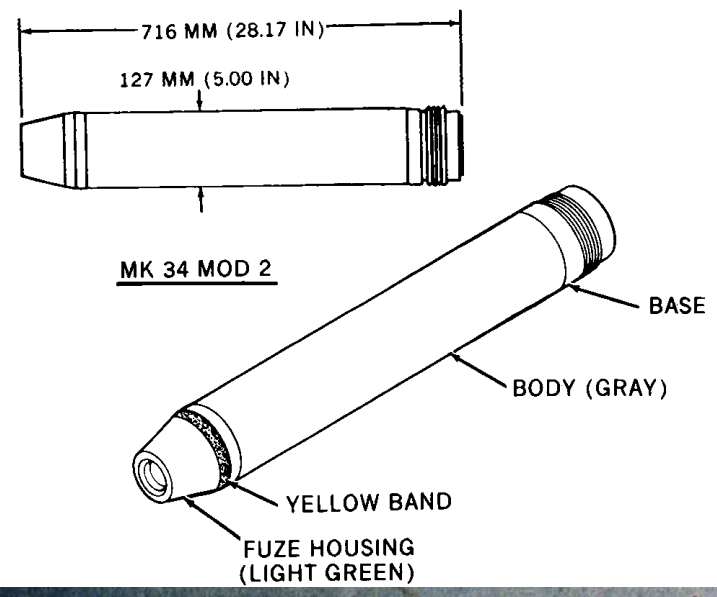

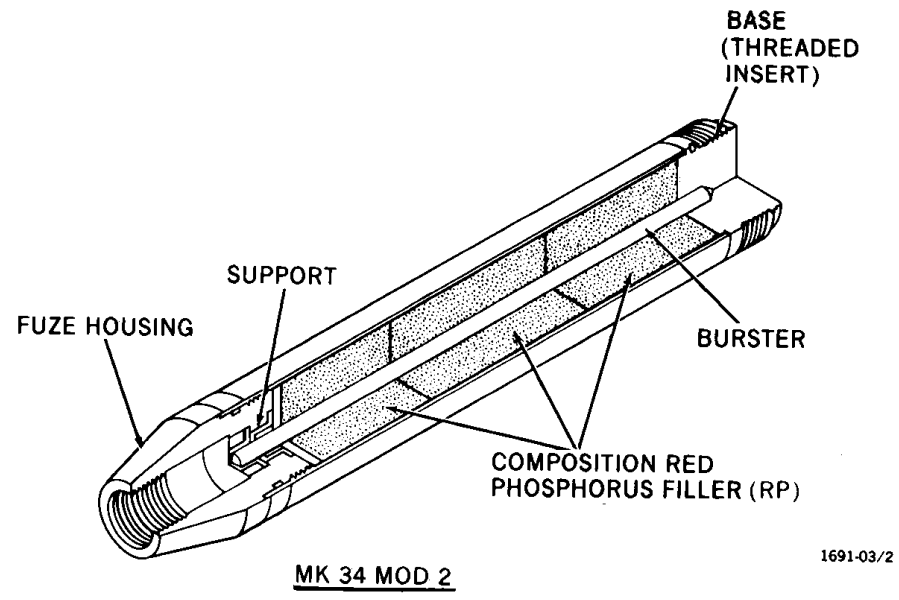

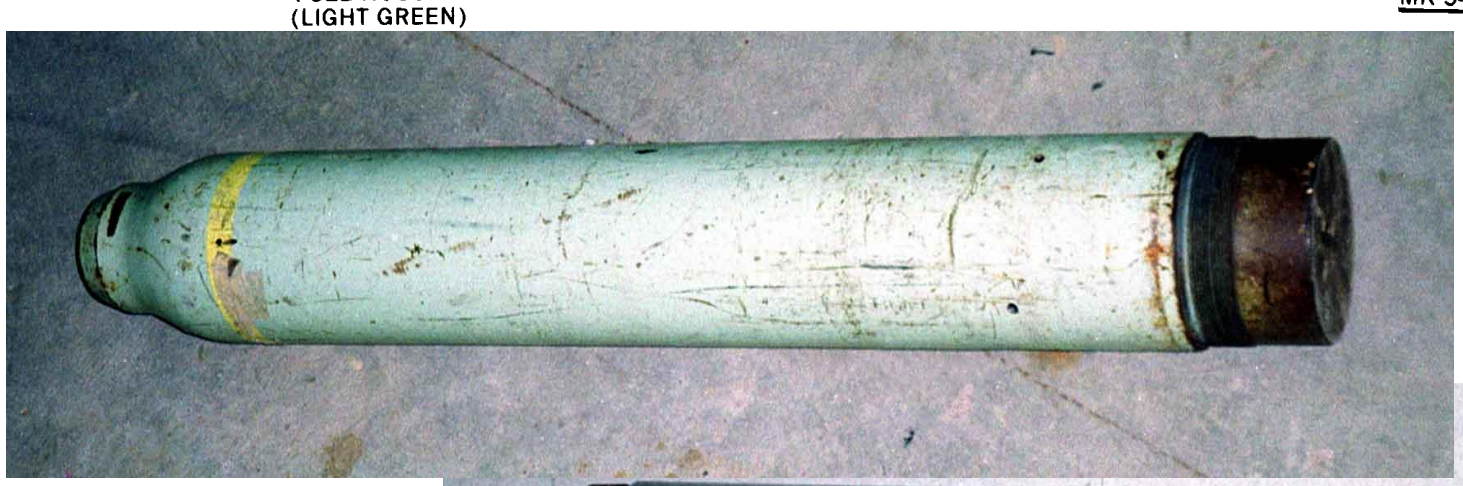

Hazards of Initiation: Cocked Striker, Movement, Electromagnetic Radiation, Lucky (Piezoelectric), Proximity (Variable Time), White Phosphorous – Red Phosphorous

Do not touch, drop, strike, jar, disturb or move the item in any manner! Do not turn on or off any radio/radar transmitters! Do not stress (change in temperature or cast in or out of shadow)! Do not try to approach! Do not subject item to open air! Do not approach a smoking WP munition!

Nguy cơ kích nổ: Cò mổ (Búa gõ), Dịch chuyển, Bức xạ điện từ, Áp điện, Đầu cảm nhận khoảng cách (Biến thời gian), Phốt-pho trắng, Phốt-pho đỏ

Không đụng vào, thả rơi, va đập hay cố dịch chuyển, di chuyển! Không tắt mở bất kỳ máy thu phát radio/radar nào ở gần! Không nén (thay đổi nhiệt độ hoặc ném vào/ném ra ngoài bóng râm)! Không cố gắng tiếp cận! Không cho vật thể tiếp xúc với không khí! Không được tiếp cận một quả đạn phốt pho trắng đang bốc khói!

IMSMA: ROC MK34 5in Smoke US

General Information – Thông tin chung

Technical Name/Tên kỹ thuật: **Rocket 66mm, HEAT, LAW, M72**

Family/Nhóm: Rocket/Rocket

Type/Loại: High Explosive Anti-tank, Thuốc nổ mạnh chống tăng

Country of Origin/Nước sản xuất: United States / Hoa Kỳ

Diameter/Đường kính: 66.00mm

Length/Chiều dài: 508.00mm

Weight/Trọng lượng: 2.18kg

Explosive/Filler Type – Thuốc nổ/Chất nhồi: Octol

Net Explosive/Filler Weight – Khối lượng thuốc nổ/chất nhồi: 454.00g

Appearance – Nhận dạng

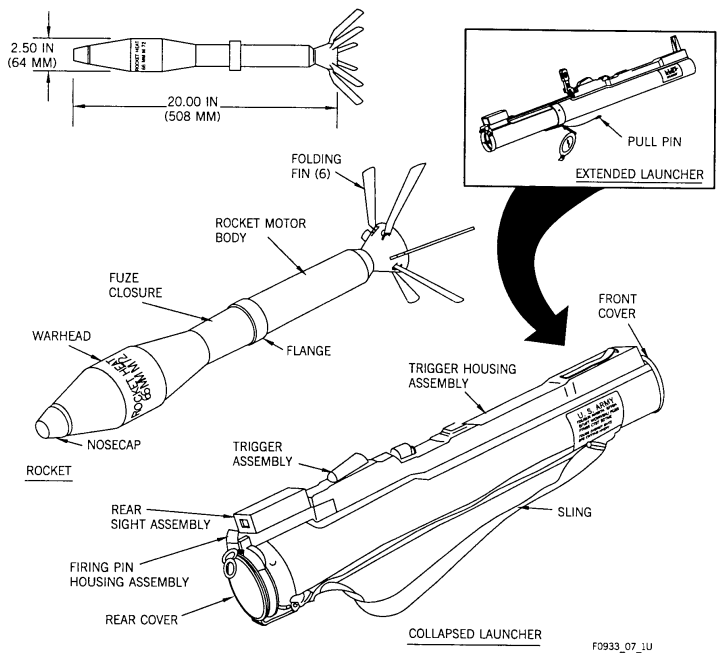

Hazards of Initiation: Cocked Striker, Static, Electromagnetic Radiation, Lucky (Piezoelectric), Jet (Shaped Charge)
Do not touch, drop, strike, jar, disturb or move the item in any manner! Do not turn on or off any radio/radar transmitters! Do not stress (change in temperature or cast in or out of shadow)! Do not try to approach!

Nguy cơ kích nổ: Cò mổ (Búa gõ), Tĩnh điện, Bức xạ điện từ, Áp điện, Tia lực (Khối thuốc nổ lõm)
Không đụng vào, thả rơi, va đập hay cố dịch chuyển, di chuyển! Không tắt mở bất kỳ máy thu phát radio/radar nào ở gần! Không nén (thay đổi nhiệt độ hoặc ném vào/ném ra ngoài bóng râm)! Không cố gắng tiếp cận!

IMSMA: ROC LAW M72 66mm HEAT US

General Information – Thông tin chung

Technical Name/Tên kỹ thuật: **Rocket 66mm, Incendiary, M74**

Family/Nhóm: Rocket/Rocket

Type/Loại: Incendiary, Đạn cháy

Country of Origin/Nước sản xuất: United States / Hoa Kỳ

Diameter/Đường kính: 66.00mm

Length/Chiều dài: 533.00mm

Weight/Trọng lượng: 1.40kg

Explosive/Filler Type – Thuốc nổ/Chất nhồi: TEA Incendiary Agent/Chất cháy TEA

Net Explosive/Filler Weight – Khối lượng thuốc nổ/chất nhồi: 624.00g

Appearance – Nhận dạng

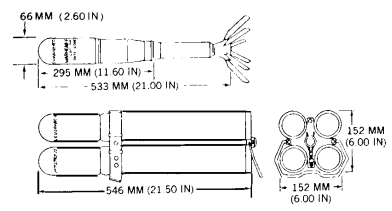

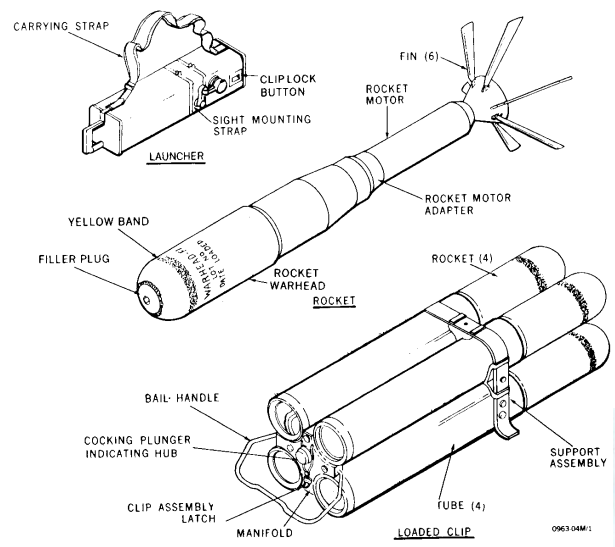

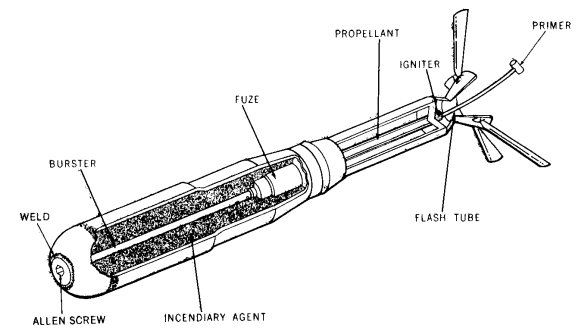

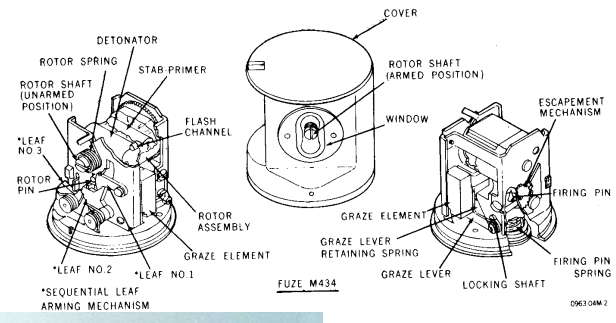

Hazards of Initiation: Cocked Striker, Movement
Do not jar, disturb or move the item in any manner!

Nguy cơ kích nổ: Cò mổ (Búa gõ) Dịch chuyển
Không va đập hay cố dịch chuyển, di chuyển!

IMSMA: ROC M74 66mm Incendiary US

General Information – Thông tin chung

Technical Name/Tên kỹ thuật: **CHINESE (P.R.) ROCKET, 102-MM, HE, SPIN-STABILIZED, MODEL 488**

Family/Nhóm: Rocket

Type/Loại: High Explosive / Thuốc nổ mạnh

Country of Origin/Nước sản xuất: China / Trung Quốc

Diameter/Đường kính: 102

Length/Chiều dài: 676

Weight/Trọng lượng: 15,700

Explosive/Filler Type – Thuốc nổ/Chất nhồi: TNT

Net Explosive/Filler Weight – Khối lượng thuốc nổ/chất nhồi: 1,400

Appearance – Nhận dạng

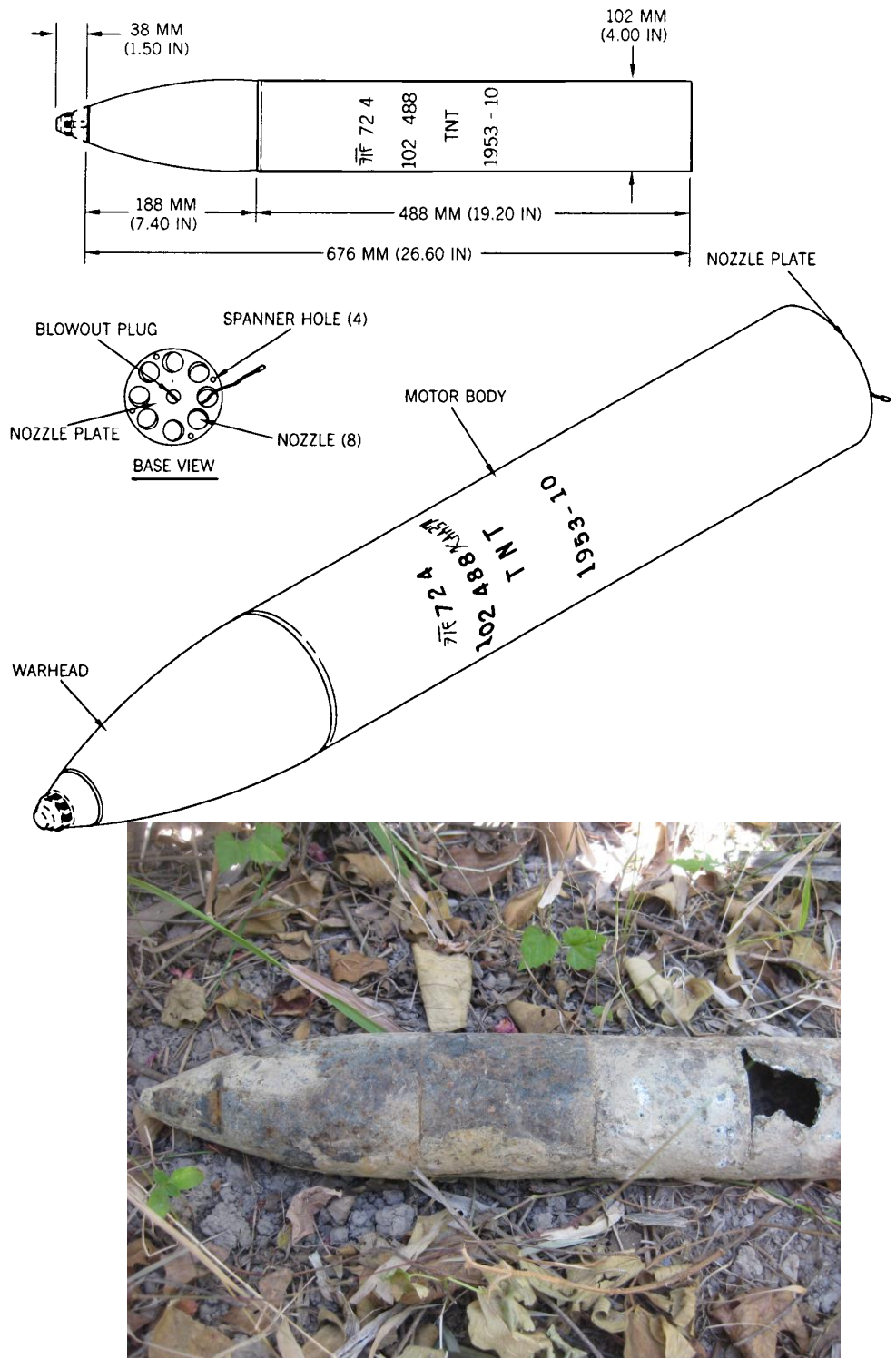

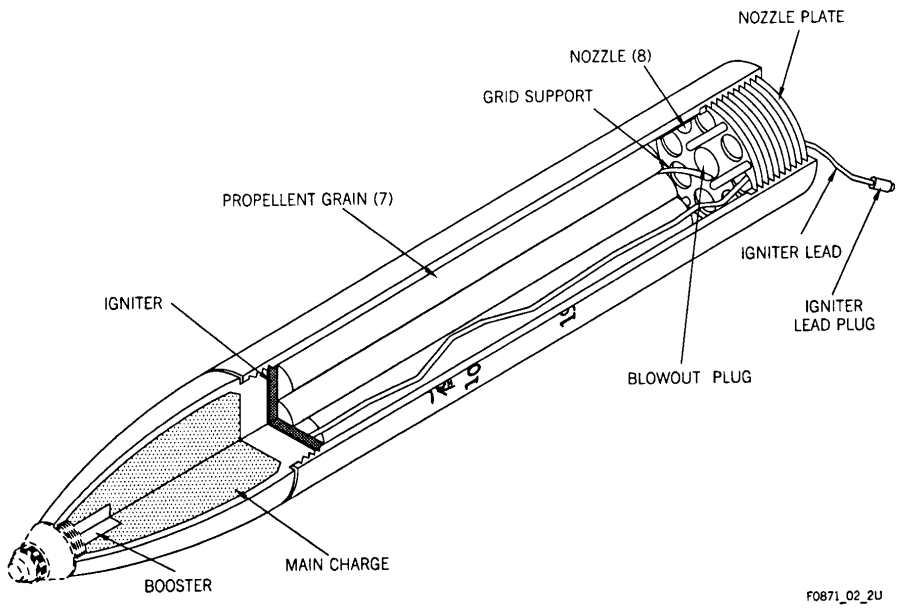

Hazards of Initiation: EMR, Explosive (HE), Frag, Movement

Nguy cơ kích nổ: EMR, Thuốc nổ mạnh, Phân mảnh, Dịch chuyển

IMSMA: ROC MODEL 488 102mm HE China

General Information – Thông tin chung

Technical Name/Tên kỹ thuật: **CHINESE (P.R.) ROCKET, 107-MM, HE-FRAG, SPIN-STABILIZED, TYPE 63**

Family/Nhóm: Rocket

Type/Loại: High Explosive, Fragmentation / Thuốc nổ mạnh, Phân mảnh

Country of Origin/Nước sản xuất: China / Trung Quốc

Diameter/Đường kính: 107

Length/Chiều dài: 760

Weight/Trọng lượng: 18,600

Explosive/Filler Type – Thuốc nổ/Chất nhồi: TNT

Net Explosive/Filler Weight – Khối lượng thuốc nổ/chất nhồi: 1,300

Appearance – Nhận dạng

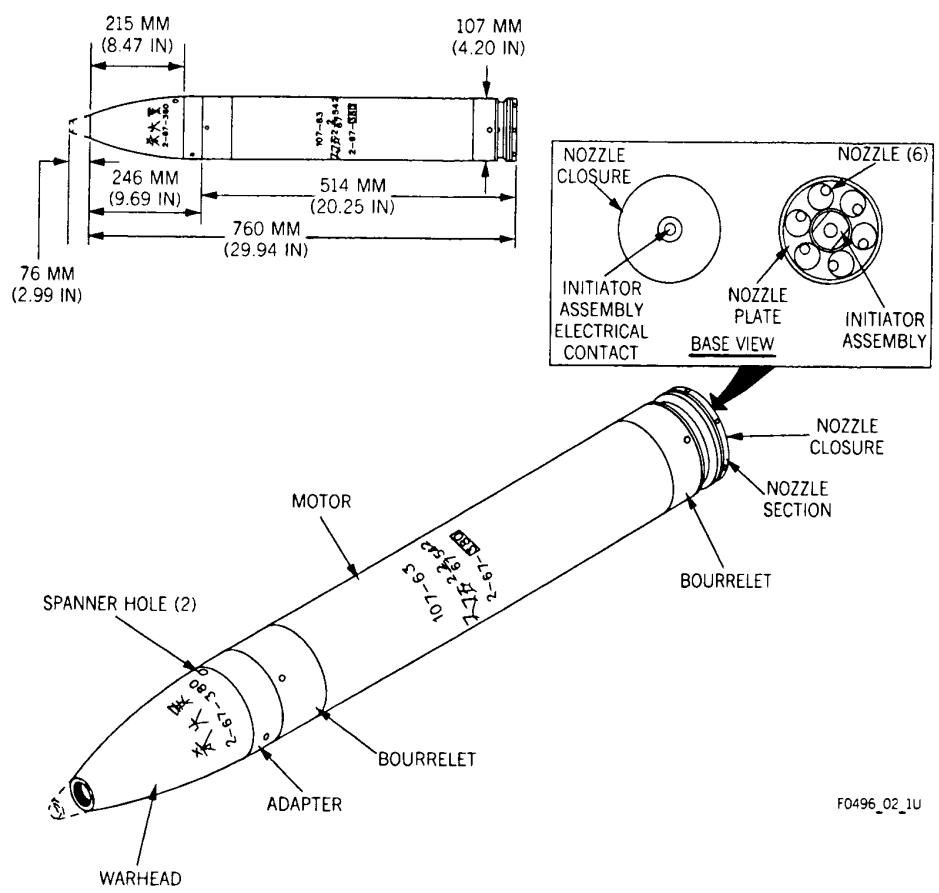

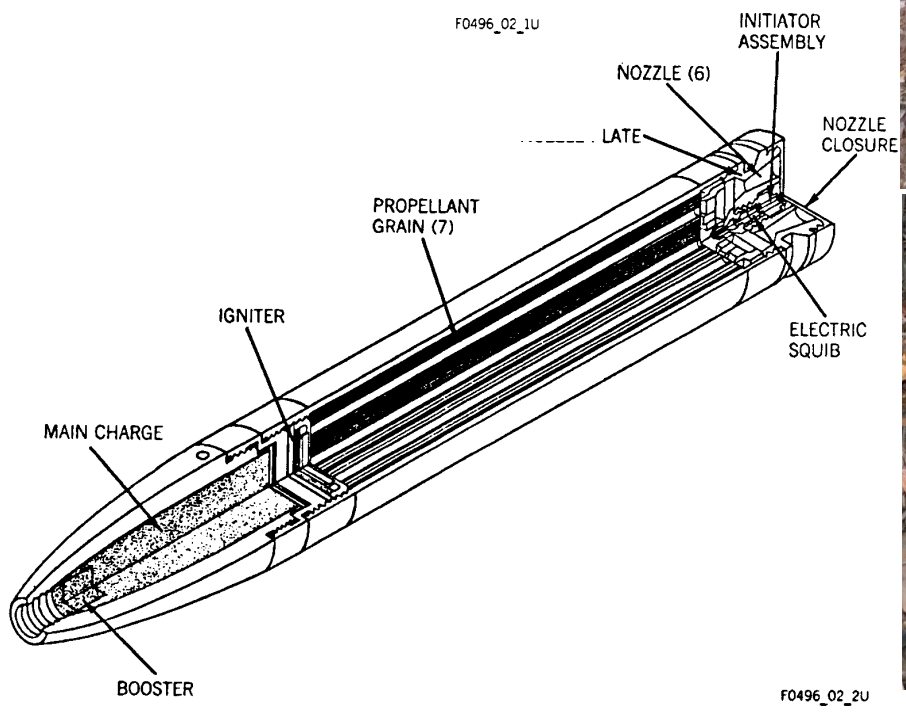

Hazards of Initiation: Cocked-Striker, EMR, Explosive (HE), Frag

Nguy cơ kích nổ: Cò mổ (búa gõ), EMR, Thuốc nổ mạnh, Phân mảnh

IMSMA: ROC TYPE 63 107mm HE FRAG China

General Information – Thông tin chung

Technical Name/Tên kỹ thuật: **U.S. ROCKET, 4.5-IN, HE, SPIN STABLIZED, T22**

Family/Nhóm: Rocket

Type/Loại: High Explosive / Thuốc nổ mạnh

Country of Origin/Nước sản xuất: United States / Hoa Kỳ

Diameter/Đường kính: 114

Length/Chiều dài:

Weight/Trọng lượng:

Explosive/Filler Type – Thuốc nổ/Chất nhồi:

Net Explosive/Filler Weight – Khối lượng thuốc nổ/chất nhồi:

Appearance – Nhận dạng

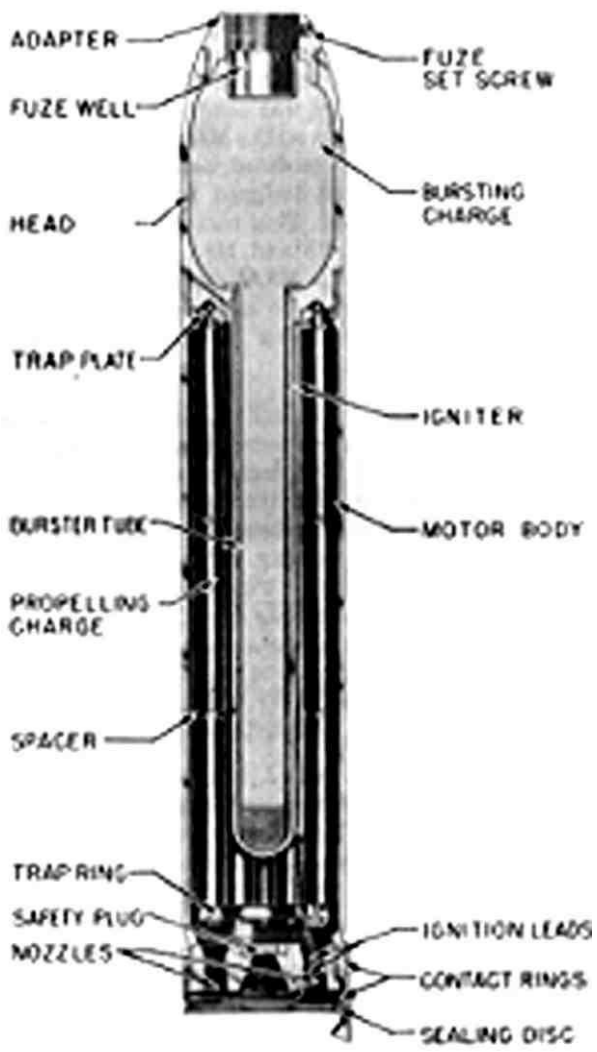

Hazards of Initiation: Explosive (HE), Fire, Frag, Jet (HEAT or Shaped Charge)

Nguy cơ kích nổ: Thuốc nổ mạnh, Lửa, Phân mảnh, Khối thuốc nổ lõm chống tăng

IMSMA: ROC T22 4.5in HE US

General Information – Thông tin chung

Technical Name/Tên kỹ thuật: **U.S.S.R. ROCKET, 122-MM, HE, MODEL 9M28F**

Family/Nhóm: Rocket

Type/Loại: High Explosive / Thuốc nổ mạnh

Country of Origin/Nước sản xuất: U.S.S.R / Liên Xô (cũ)

Diameter/Đường kính: 122

Length/Chiều dài: 2,050

Weight/Trọng lượng:

Explosive/Filler Type – Thuốc nổ/Chất nhồi:

Net Explosive/Filler Weight – Khối lượng thuốc nổ/chất nhồi: 6,000

Appearance – Nhận dạng

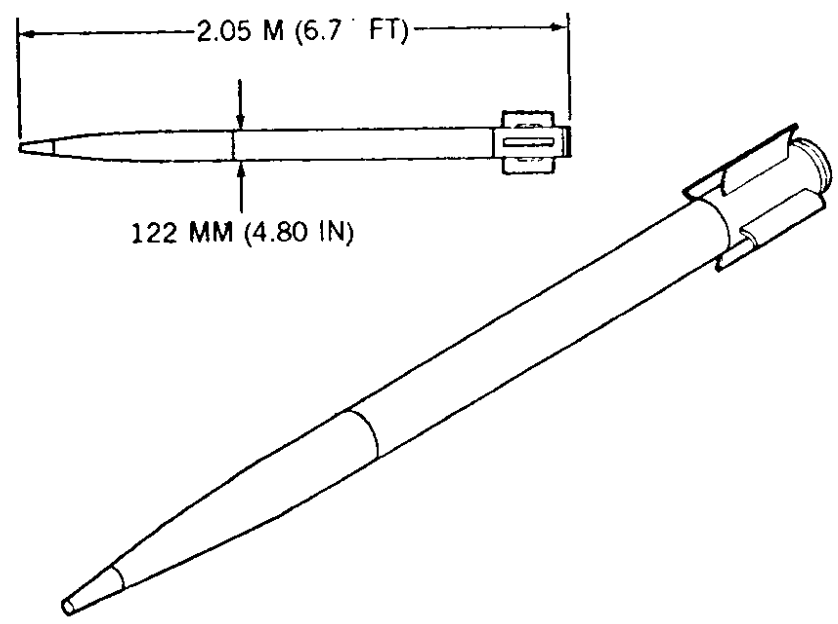

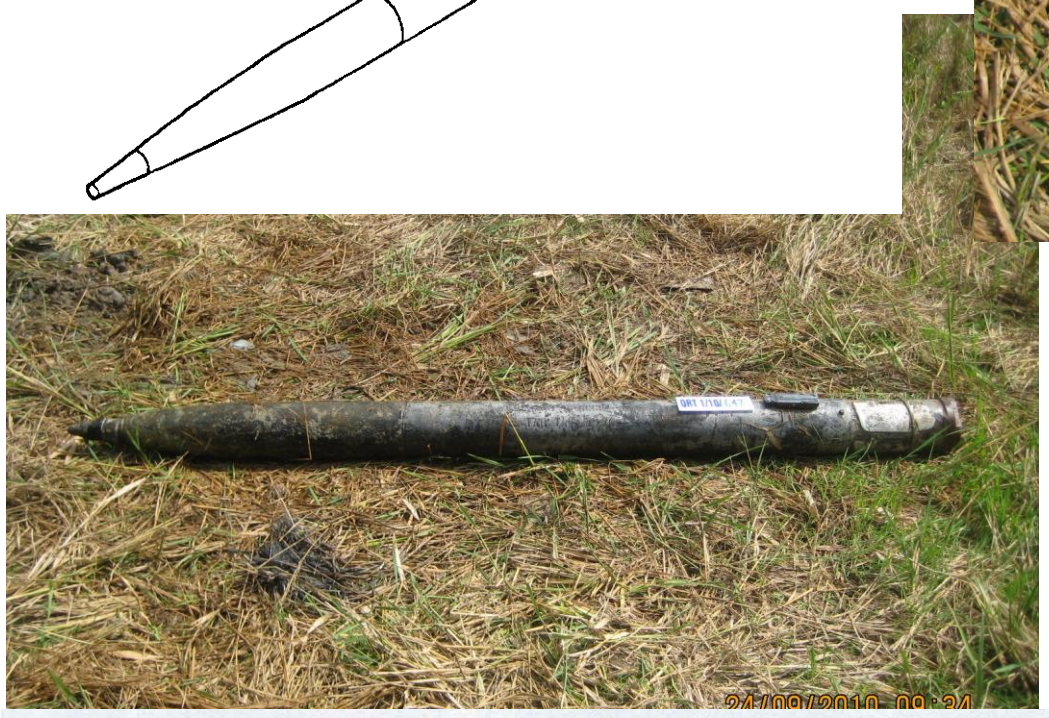

Hazards of Initiation: EMR, Explosive (HE), Frag

Nguy cơ kích nổ: Thuốc nổ mạnh, Lửa, Phân mảnh, EMR

IMSMA: ROC MODEL 9M28F 122mm HE USSR

General Information – Thông tin chung

Technical Name/Tên kỹ thuật: **U.S. WARHEAD, ROCKET, 5-IN, PRACTICE, MK 32 MOD 1 (ZUNI)**

Family/Nhóm: Rocket

Type/Loại: Practice / Đạn tập

Country of Origin/Nước sản xuất: United States / Hoa Kỳ

Diameter/Đường kính: 127

Length/Chiều dài: 787

Weight/Trọng lượng: 20,100

Explosive/Filler Type – Thuốc nổ/Chất nhồi:

Net Explosive/Filler Weight – Khối lượng thuốc nổ/chất nhồi:

Appearance – Nhận dạng

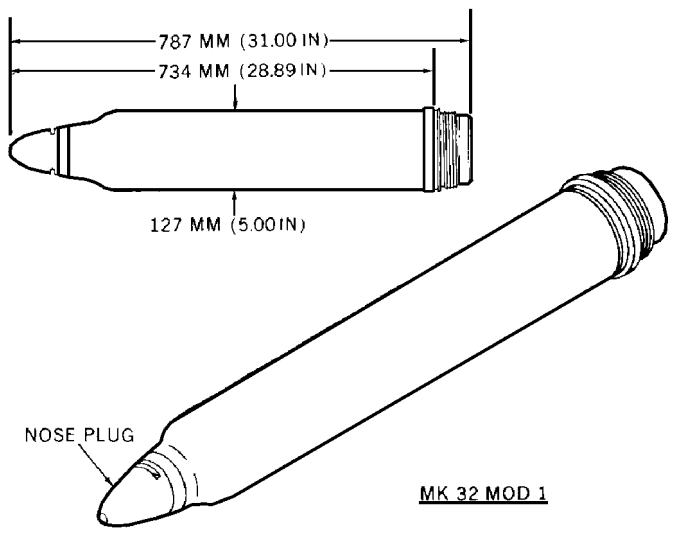

Hazards of Initiation:

Nguy cơ kích nổ:

IMSMA: ROC MK 32 MOD 1 5in PRACTICE US

General Information – Thông tin chung

Technical Name/Tên kỹ thuật: **U.S.S.R. ROCKET, 132-MM, FRAG-HE, FIN- & SPIN-STABILIZED, M-13U.K**

Family/Nhóm: Rocket

Type/Loại: High Explosive, Fragmentation / Thuốc nổ mạnh, Phân mảnh

Country of Origin/Nước sản xuất: U.S.S.R / Liên Xô (cũ)

Diameter/Đường kính: 132

Length/Chiều dài: 1,450

Weight/Trọng lượng: 41,500

Explosive/Filler Type – Thuốc nổ/Chất nhồi: TNT

Net Explosive/Filler Weight – Khối lượng thuốc nổ/chất nhồi: 4,800

Appearance – Nhận dạng

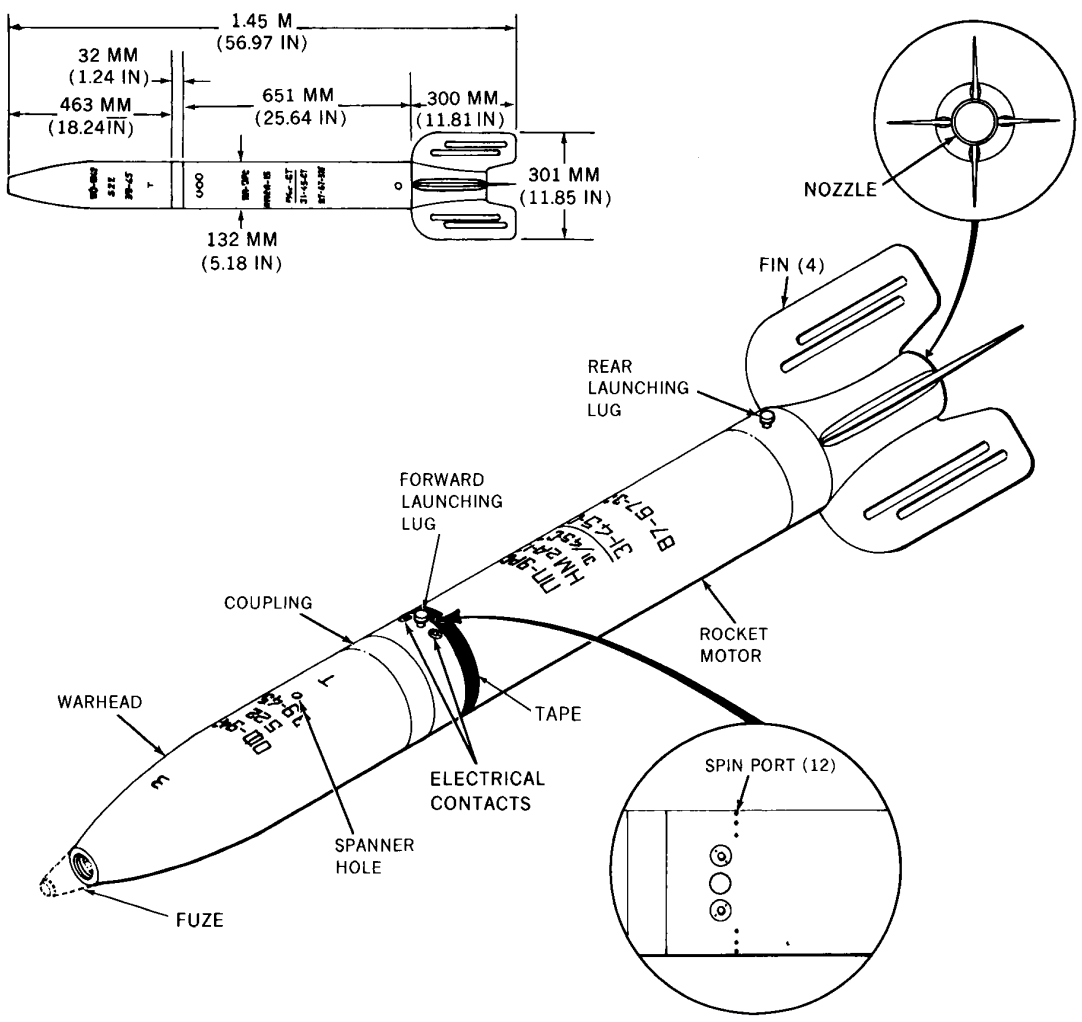

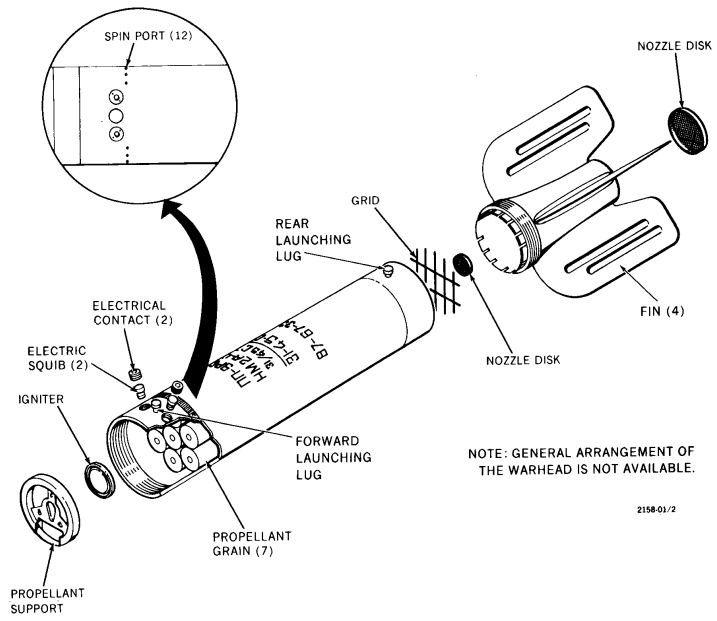

Hazards of Initiation: Cocked-Striker, EMR, Explosive (HE), Frag

Nguy cơ kích nổ: Cò mổ (búa gõ), EMR, Thuốc nổ mạnh, Phân mảnh

IMSMA: ROC M-13U.K 132mm HE FRAG USSR

General Information – Thông tin chung

Technical Name/Tên kỹ thuật: **U.S.S.R. ROCKET, 140-MM, HE-FRAG, M-14-OF**

Family/Nhóm: Rocket

Type/Loại: High Explosive, Fragmentation / Thuốc nổ mạnh, Phân mảnh

Country of Origin/Nước sản xuất: U.S.S.R / Liên Xô (cũ)

Diameter/Đường kính: 140

Length/Chiều dài: 1,040

Weight/Trọng lượng: 39,500

Explosive/Filler Type – Thuốc nổ/Chất nhồi: TNT

Net Explosive/Filler Weight – Khối lượng thuốc nổ/chất nhồi: 4,100

Appearance – Nhận dạng

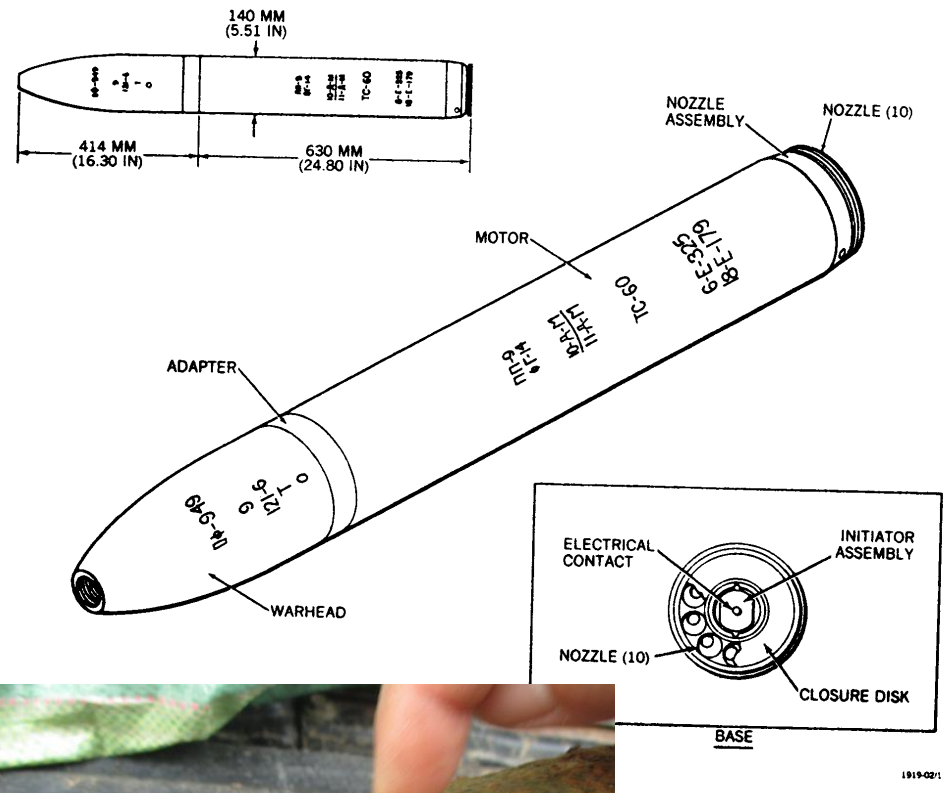

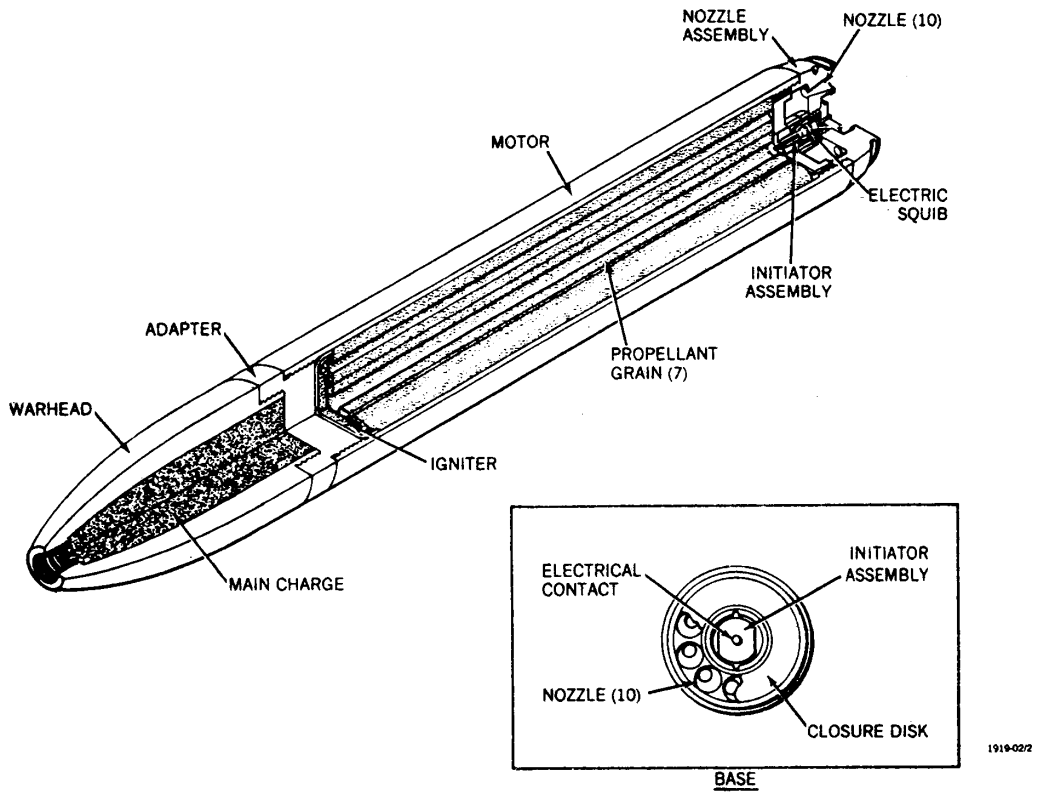

Hazards of Initiation: Cocked-Striker, EMR, Explosive (HE), Frag

Nguy cơ kích nổ: Cò mổ (búa gõ), EMR, Thuốc nổ mạnh, Phân mảnh

IMSMA: ROC M-14-OF 140mm HE FRAG USSR

General Information – Thông tin chung

Technical Name/Tên kỹ thuật: **Vietnamese Rocket 160mm Model Unknown**

Family/Nhóm: Rocket

Type/Loại: High Explosive, Fragmentation / Thuốc nổ mạnh, Phân mảnh

Country of Origin/Nước sản xuất: Viet Nam / Việt Nam

Diameter/Đường kính: 160

Length/Chiều dài:

Weight/Trọng lượng:

Explosive/Filler Type – Thuốc nổ/Chất nhồi:

Net Explosive/Filler Weight – Khối lượng thuốc nổ/chất nhồi:

Appearance – Nhận dạng

Hazards of Initiation:

Nguy cơ kích nổ:

IMSMA: ROC Model Unknown 160mm HE Vietnam

General Information – Thông tin chung

Technical Name/Tên kỹ thuật: **CHINESE (P.R.) ROCKET, 240-MM, HE, FAE**

Family/Nhóm: Rocket

Type/Loại: Rocket

Country of Origin/Nước sản xuất: China / Trung Quốc

Diameter/Đường kính: 240

Length/Chiều dài: 1,670

Weight/Trọng lượng:

Explosive/Filler Type – Thuốc nổ/Chất nhồi: Ethylene Oxide (ETHO)

Net Explosive/Filler Weight – Khối lượng thuốc nổ/chất nhồi: 12,900

Appearance – Nhận dạng

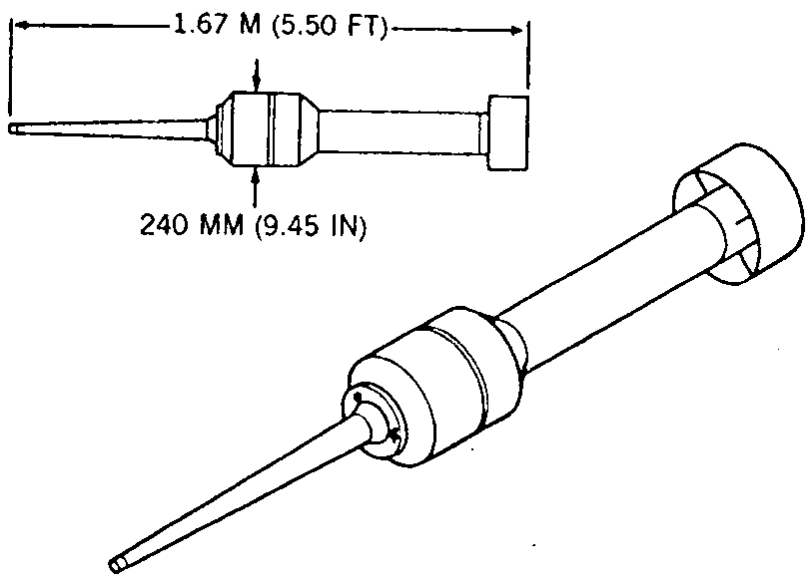

Hazards of Initiation: EMR, Explosive (HE), Frag

Nguy cơ kích nổ: EMR, Thuốc nổ mạnh, Phân mảnh

IMSMA: ROC FAE 240mm HE China

General Information – Thông tin chung

Technical Name/Tên kỹ thuật: **U.S. ROCKET WARHEAD, 2.75-INCH, PRACTICE, WTU-14/B**

Family/Nhóm: Rocket

Type/Loại: Practice / Đạn tập

Country of Origin/Nước sản xuất: United States / Hoa Kỳ

Diameter/Đường kính: 70

Length/Chiều dài: 384

Weight/Trọng lượng: 4,600

Explosive/Filler Type – Thuốc nổ/Chất nhồi:

Net Explosive/Filler Weight – Khối lượng thuốc nổ/chất nhồi:

Appearance – Nhận dạng

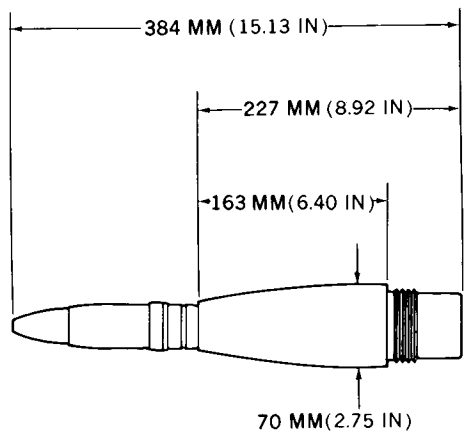

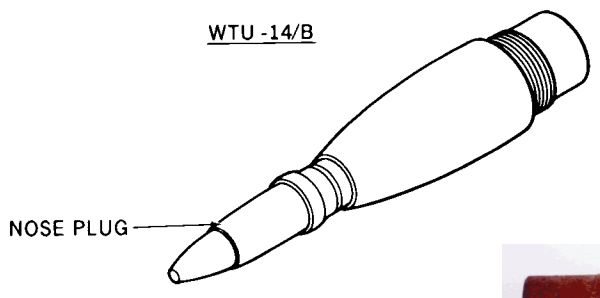

Hazards of Initiation:

Nguy cơ kích nổ:

IMSMA: ROC WTU-14/B 2.75in PRACTICE US

G

Mines
Mìn

General Information – Thông tin chung

Technical Name/Tên kỹ thuật: **Landmine, HE, APERS, M14**

Family/Nhóm: Mine/Mìn

Type/Loại: Anti-personnel, Blast/Mìn sát thương, Mìn hơi

Country of Origin/Nước sản xuất: United States / Hoa Kỳ

Diameter/Đường kính: 58.00mm

Length/Chiều dài: 38.00mm

Weight/Trọng lượng: 85.00g

Explosive/Filler Type – Thuốc nổ/Chất nhồi: Tetryl

Net Explosive/Filler Weight – Khối lượng thuốc nổ/chất nhồi: 28.00g

Appearance – Nhận dạng

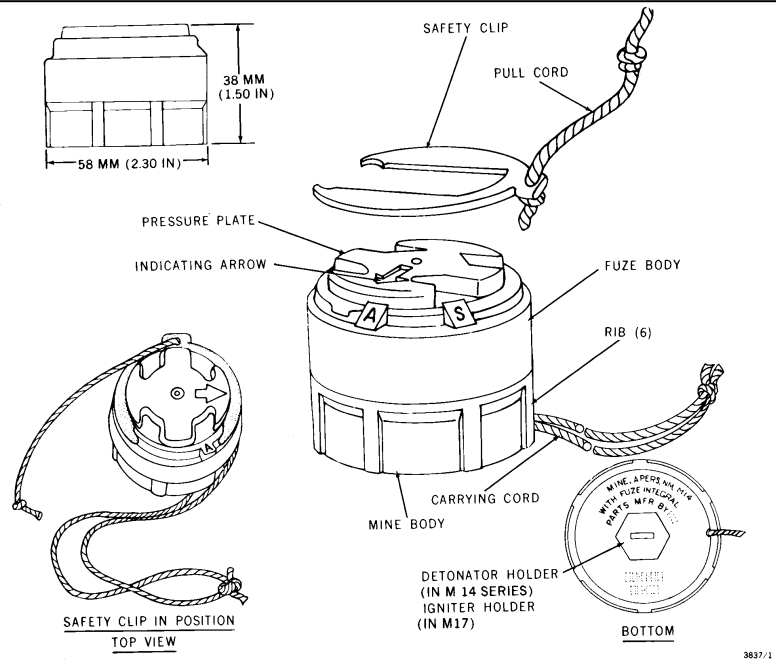

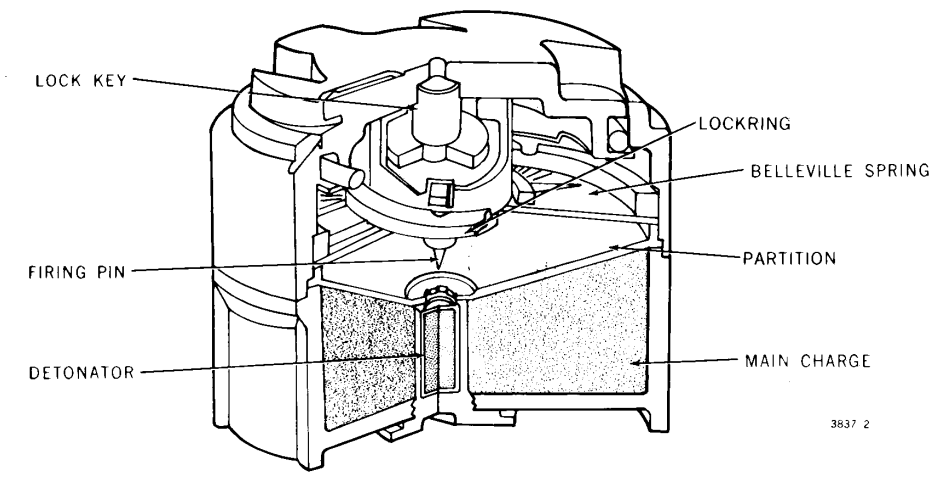

Hazards of Initiation: Pressure-initiated , Booby Trap
Do not touch, jar, disturb or move the item in any manner!

Nguy cơ kích nổ: Phát nổ do lực nén, Bẫy mìn
Không đụng vào, va đập hay cố dịch chuyển, di chuyển!

IMSMA: MIN M14 APER US

General Information – Thông tin chung

Technical Name/Tên kỹ thuật: **Landmine, HE, APERS, M16 with M605 Fuze**

Family/Nhóm: Mine/Mìn

Type/Loại: Anti-personnel, Fragmentation/Mìn sát thương, Mìn phân mảnh

Country of Origin/Nước sản xuất: United States / Hoa Kỳ

Diameter/Đường kính: 105.00mm

Length/Chiều dài: 191.00mm

Weight/Trọng lượng: 3.60kg

Explosive/Filler Type – Thuốc nổ/Chất nhồi: TNT

Net Explosive/Filler Weight – Khối lượng thuốc nổ/chất nhồi: 585.00g

Appearance – Nhận dạng

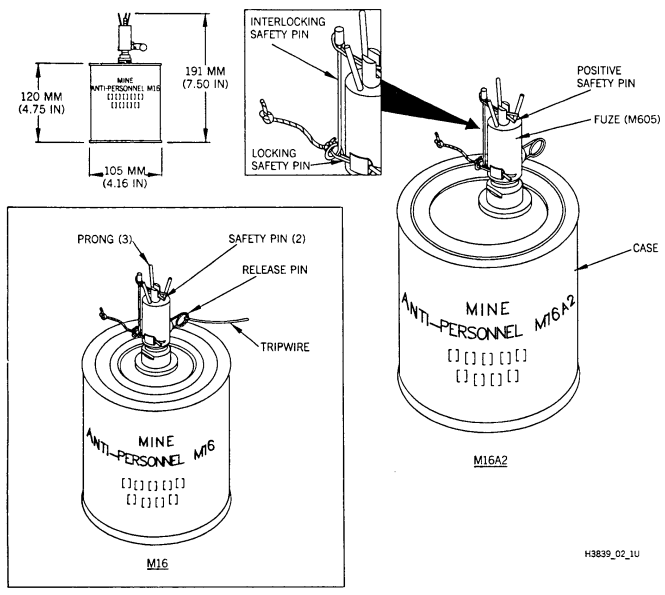

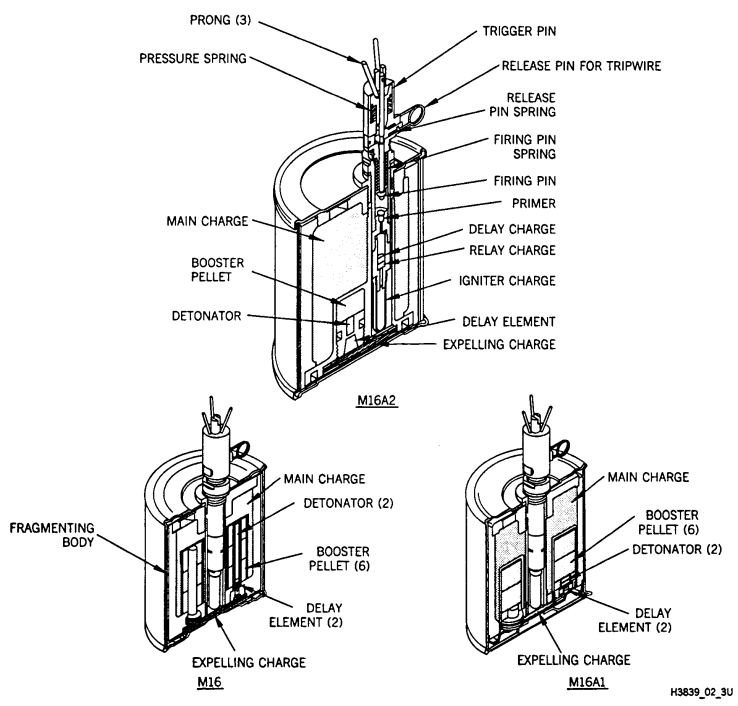

Hazards of Initiation: Pull/Pressure Fuze, Cocked Striker, Movement, Booby Trap
Do not touch, jar, disturb or move the item in any manner!

Nguy cơ kích nổ: Đầu nổ Lực kéo/Áp lực, Cò mổ (Búa gõ) Dịch chuyển, Bẫy mìn
Không đụng vào, va đập hay cố dịch chuyển, di chuyển!

General Information – Thông tin chung

Technical Name/Tên kỹ thuật: **Landmine, HE, APERS, M16A1**

Family/Nhóm: Mine/Mìn

Type/Loại: Anti-personnel, Fragmentation/Mìn sát thương, Mìn phân mảnh

Country of Origin/Nước sản xuất: United States / Hoa Kỳ

Diameter/Đường kính: 105.00mm

Length/Chiều dài: 191.00mm

Weight/Trọng lượng: 3.60kg

Explosive/Filler Type – Thuốc nổ/Chất nhồi: TNT

Net Explosive/Filler Weight – Khối lượng thuốc nổ/chất nhồi: 513.00g

Appearance – Nhận dạng

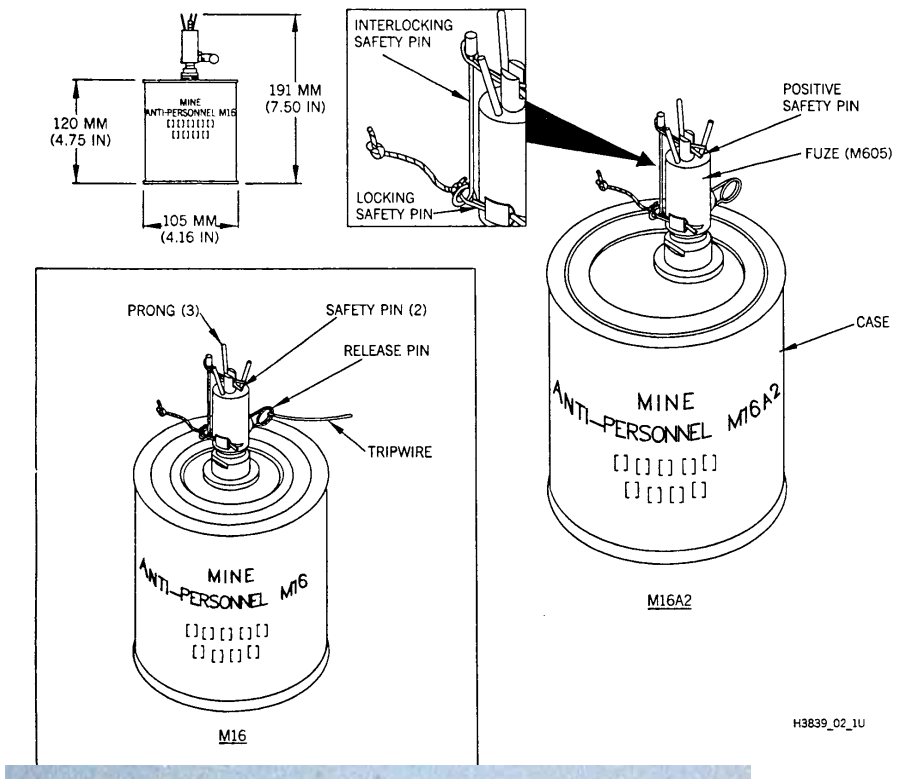

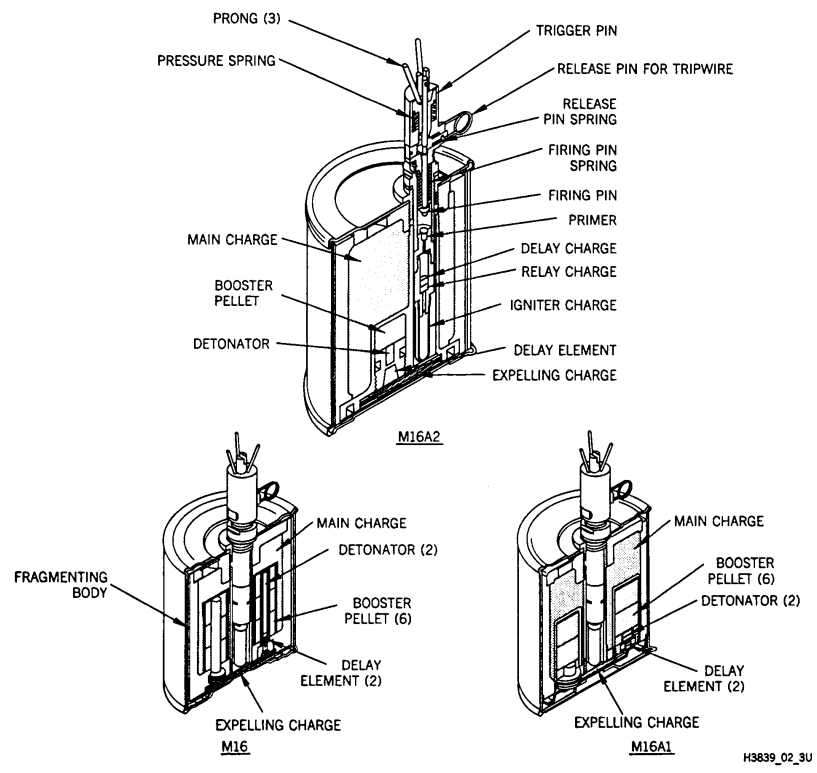

Hazards of Initiation: Pull/Pressure Fuze, Cocked Striker, Movement, Booby Trap
Do not touch, jar, disturb or move the item in any manner!

Nguy cơ kích nổ: Đầu nổ Lực kéo/Áp lực, Cò mổ (Búa gõ) Dịch chuyển, Bẫy mìn
Không đụng vào, va đập hay cố dịch chuyển, di chuyển!

General Information – Thông tin chung

Technical Name/Tên kỹ thuật: **Landmine, HE, APERS, M16A2**

Family/Nhóm: Mine/Mìn

Type/Loại: Anti-personnel, Fragmentation/Mìn sát thương, Mìn phân mảnh

Country of Origin/Nước sản xuất: United States / Hoa Kỳ

Diameter/Đường kính: 105.00mm

Length/Chiều dài: 191.00mm

Weight/Trọng lượng: 3.60kg

Explosive/Filler Type – Thuốc nổ/Chất nhồi: TNT

Net Explosive/Filler Weight – Khối lượng thuốc nổ/chất nhồi: 601.00g

Appearance – Nhận dạng

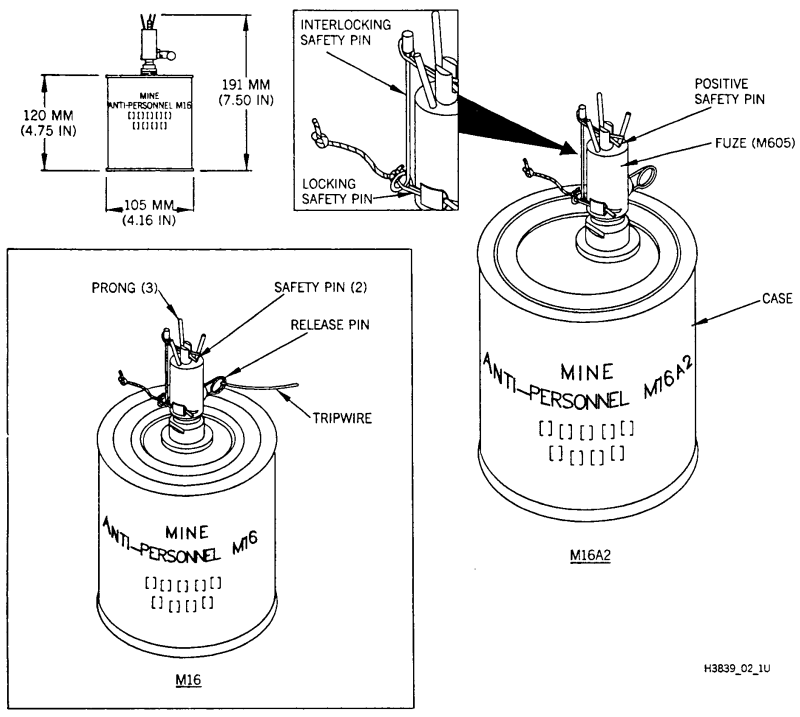

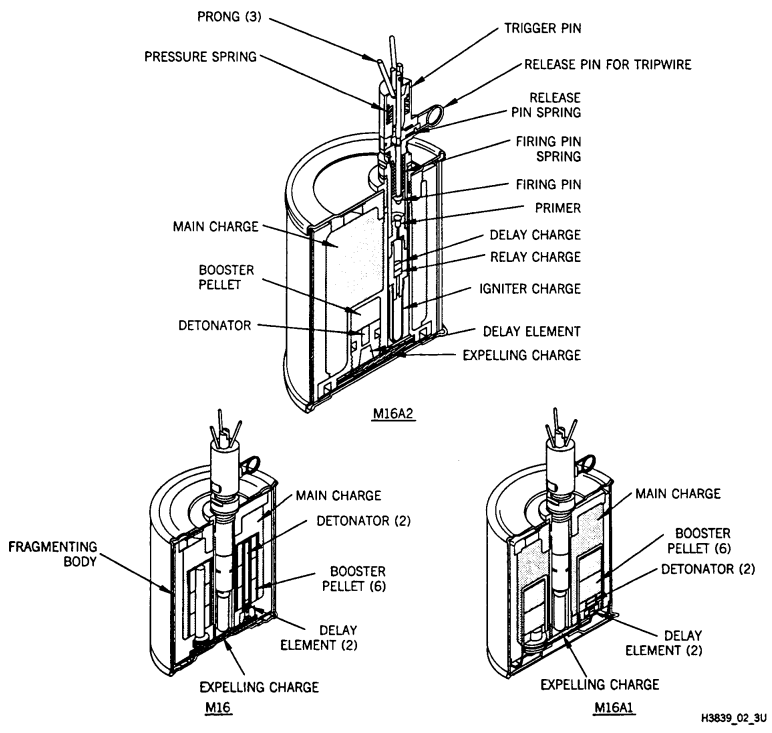

Hazards of Initiation: Pull/Pressure Fuze, Cocked Striker, Movement, Booby Trap
Do not touch, jar, disturb or move the item in any manner!

Nguy cơ kích nổ: Đầu nổ Lực kéo/Áp lực, Cò mổ (Búa gõ) Dịch chuyển, Bẫy mìn
Không đụng vào, va đập hay cố dịch chuyển, di chuyển!

General Information – Thông tin chung

Technical Name/Tên kỹ thuật: **Landmine, HE, APERS, M2 Series**

Family/Nhóm: Mine/Mìn

Type/Loại: Anti-personnel, Fragmentation/Mìn sát thương, Mìn phân mảnh

Country of Origin/Nước sản xuất: United States / Hoa Kỳ

Diameter/Đường kính: 132.00mm

Length/Chiều dài: 165.00mm

Weight/Trọng lượng: 1.40kg

Explosive/Filler Type – Thuốc nổ/Chất nhồi: TNT

Net Explosive/Filler Weight – Khối lượng thuốc nổ/chất nhồi: 198.00g

Appearance – Nhận dạng

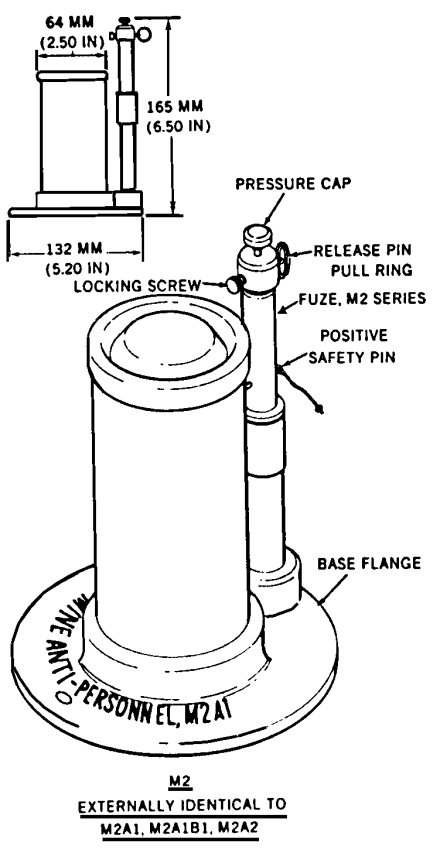

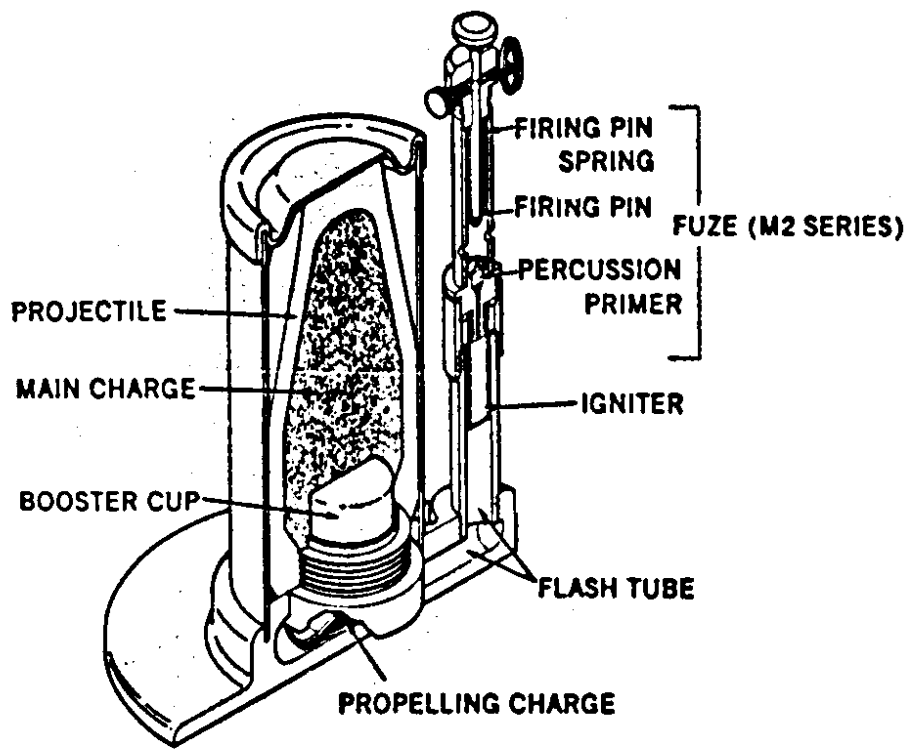

Hazards of Initiation: Pull/Pressure Fuze, Cocked Striker, Movement, Booby Trap
Do not touch, jar, disturb or move the item in any manner! (Often found in Con Tien, Doc Mieu)

Nguy cơ kích nổ: Đầu nổ Lực kéo/Áp lực, Cò mổ (Búa gõ), Dịch chuyển, Bẫy mìn
Không đụng vào, va đập hay cố dịch chuyển, di chuyển! (Thường gặp ở Cồn Tiên, Dốc Miếu)

IMSMA: MIN M2 APER US

General Information – Thông tin chung

Technical Name/Tên kỹ thuật: **Landmine, HE, APERS, M18A1 Claymore**

Family/Nhóm: Mine/Mìn

Type/Loại: Anti-personnel, Fragmentation/Mìn sát thương, Mìn phân mảnh

Country of Origin/Nước sản xuất: United States / Hoa Kỳ

Diameter/Đường kính: 216.00mm

Length/Chiều dài: 83.00mm

Weight/Trọng lượng: 1.60kg

Explosive/Filler Type – Thuốc nổ/Chất nhồi: Comp C-4

Net Explosive/Filler Weight – Khối lượng thuốc nổ/chất nhồi: 680.00g

Appearance – Nhận dạng

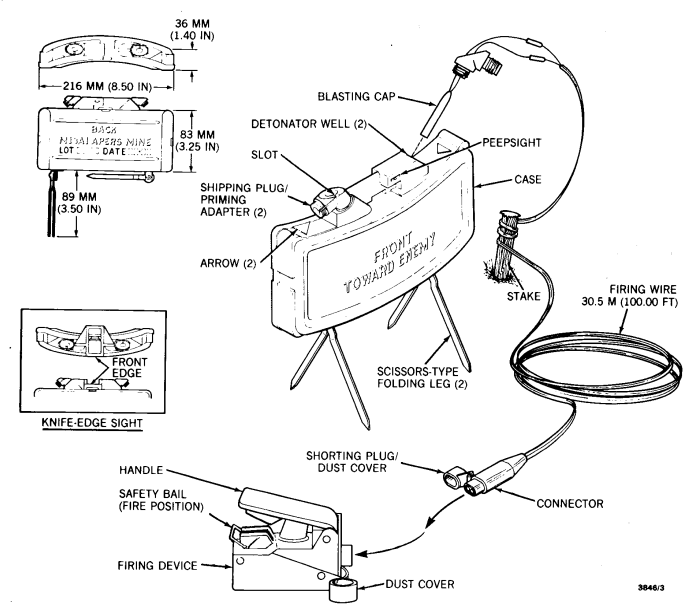

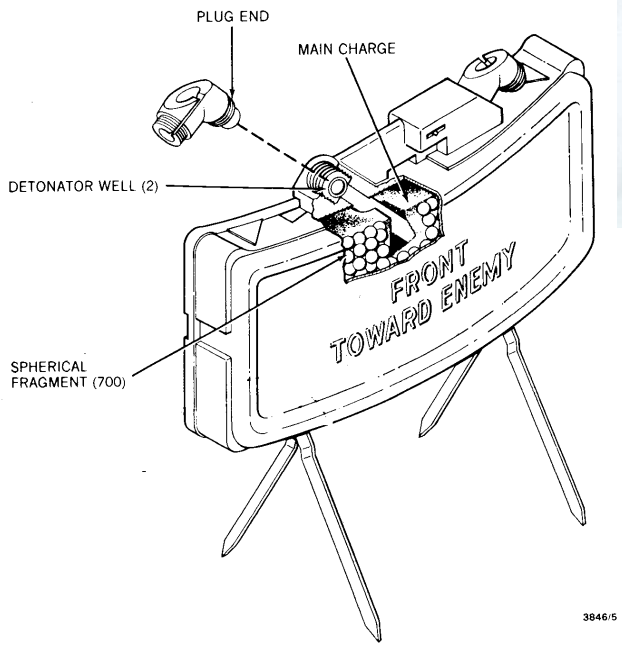

Hazards of Initiation: Electrically or Non-electrically-initiated, Booby Trap
Do not touch, jar, disturb or move the item in any manner!

Nguy cơ kích nổ: Đầu nổ có thể kích nổ bằng điện hoặc không dùng điện, Bẫy mìn
Không đụng vào, va đập hay cố dịch chuyển, di chuyển!

IMSMA: MIN M18 Claymore APER US

General Information – Thông tin chung

Technical Name/Tên kỹ thuật: **Landmine, HE, Dual Purpose, Frag, Dir., DH-10**

Family/Nhóm: Mine/Mìn

Type/Loại: Dual Purpose, Fragmentation/Mìn lưỡng dụng, Mìn phân mảnh

Country of Origin/Nước sản xuất: Viet Nam / Việt Nam

Diameter/Đường kính: 457.20mm

Length/Chiều dài: 101.60mm

Weight/Trọng lượng: 9.07kg

Explosive/Filler Type – Thuốc nổ/Chất nhồi: TNT

Net Explosive/Filler Weight – Khối lượng thuốc nổ/chất nhồi: Unknown/Không xác định

Appearance – Nhận dạng

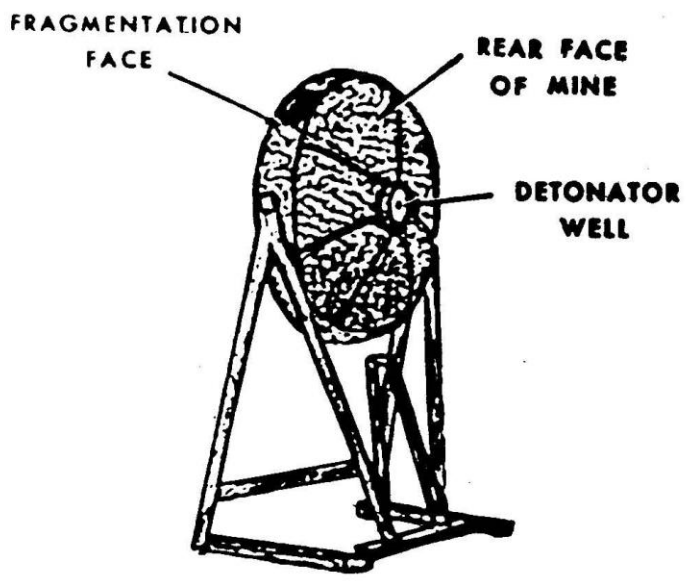

Hazards of Initiation: Fuze Type Unknown, Booby Trap
Do not touch, jar, disturb or move the item in any manner!

Nguy cơ kích nổ: Loại đầu nổ chưa xác định, Bẫy mìn
Không đụng vào, va đập hay cố dịch chuyển, di chuyển!

General Information – Thông tin chung

Technical Name/Tên kỹ thuật: **Landmine, HE, Frag, Pinnaple-shaped**

Family/Nhóm: Mine/Mìn

Type/Loại: Anti-personnel, Fragmentation/Mìn sát thương, Mìn phân mảnh

Country of Origin/Nước sản xuất: Viet Nam / Việt Nam

Diameter/Đường kính: 127.00mm

Length/Chiều dài: 254.00mm

Weight/Trọng lượng: Unknown/Không xác định

Explosive/Filler Type – Thuốc nổ/Chất nhồi: Unknown/Không xác định

Net Explosive/Filler Weight – Khối lượng thuốc nổ/chất nhồi: Unknown/Không xác định

Appearance – Nhận dạng

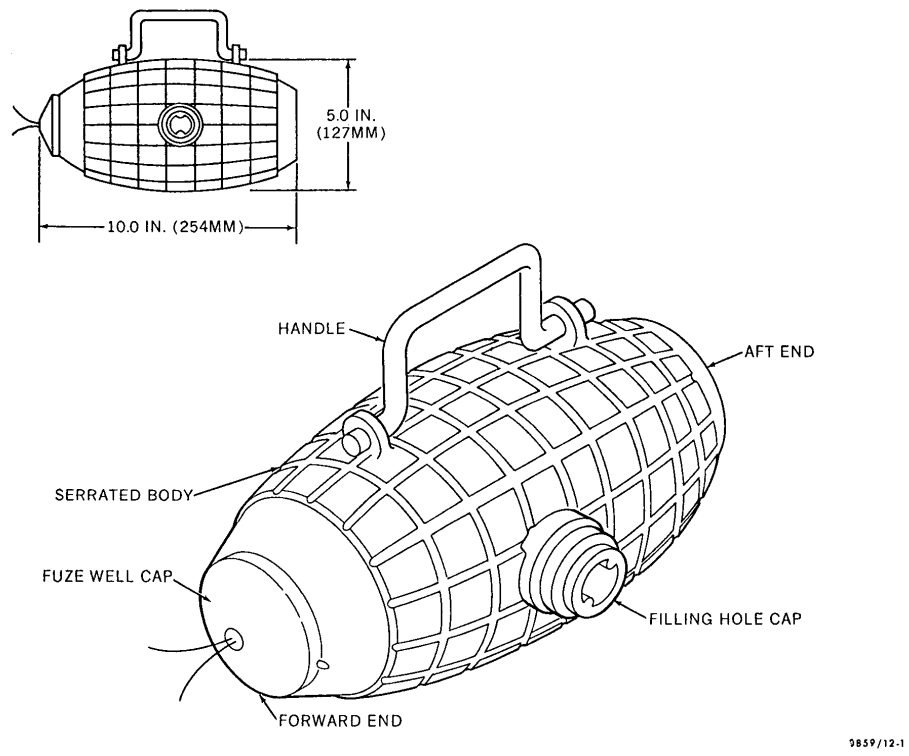

Hazards of Initiation: Fuze Type Unknown, Booby Trap
Do not touch, jar, disturb or move the item in any manner!

Nguy cơ kích nổ: Loại đầu nổ chưa xác định, Bẫy mìn
Không đụng vào, va đập hay cố dịch chuyển, di chuyển!

IMSMA: MIN Vietnam APER Unknown

General Information – Thông tin chung

Technical Name/Tên kỹ thuật: **Landmine, HE, Frag, APERS, Pomz-2**

Family/Nhóm: Mine/Mìn

Type/Loại: Anti-personnel, Fragmentation/Mìn sát thương, Mìn phân mảnh

Country of Origin/Nước sản xuất: U.S.S.R / Liên Xô (cũ)

Diameter/Đường kính: 60.00mm

Length/Chiều dài: Unknown/Không xác định

Weight/Trọng lượng: 2.30kg

Explosive/Filler Type – Thuốc nổ/Chất nhồi: TNT

Net Explosive/Filler Weight – Khối lượng thuốc nổ/chất nhồi: 75.00g

Appearance – Nhận dạng

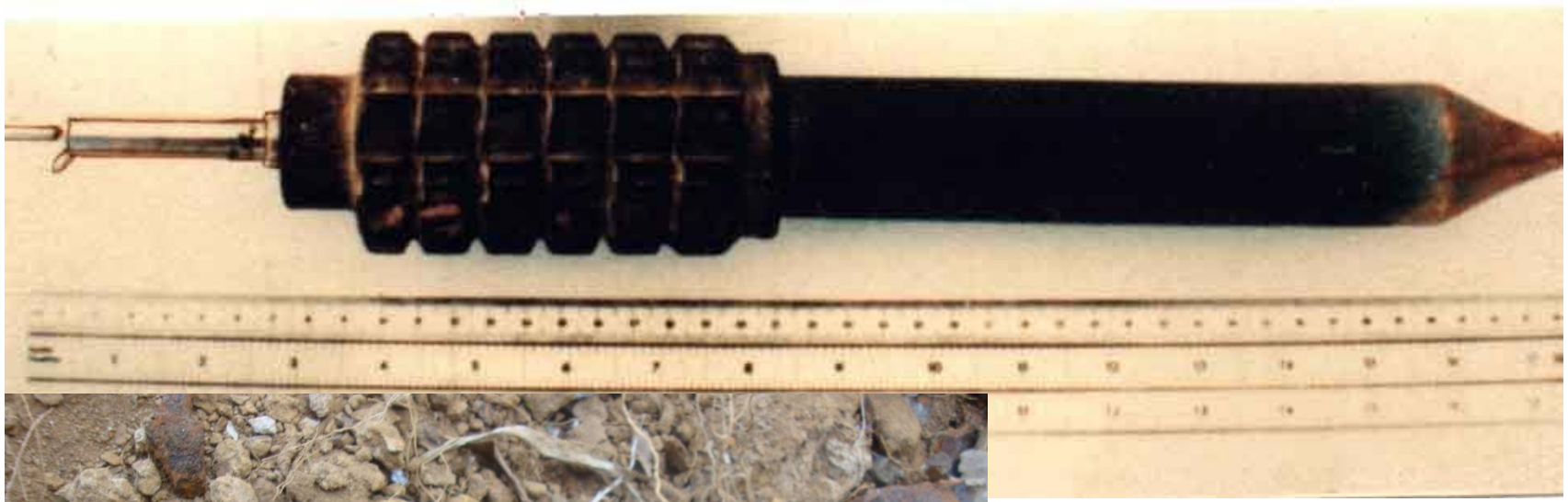

Hazards of Initiation: Tripwire Fuze, Booby Trap
Do not touch, jar, disturb or move the item in any manner!

Nguy cơ kích nổ: Đầu nổ dây vướng, Bẫy mìn
Không đụng vào, va đập hay cố dịch chuyển, di chuyển!

IMSMA: MIN POMZ-2M APER USSR

General Information – Thông tin chung

Technical Name/Tên kỹ thuật: **Landmine, HE, AT, Heavy, M15 with M600;601;603 Fuzes**

Family/Nhóm: Mine/Mìn

Type/Loại: Anti-tank/Mìn chống tăng

Country of Origin/Nước sản xuất: United States / Hoa Kỳ

Diameter/Đường kính: 334.00mm

Length/Chiều dài: 125.00mm

Weight/Trọng lượng: 13.16kg

Explosive/Filler Type – Thuốc nổ/Chất nhồi: Comp B

Net Explosive/Filler Weight – Khối lượng thuốc nổ/chất nhồi: 10.00kg

Appearance – Nhận dạng

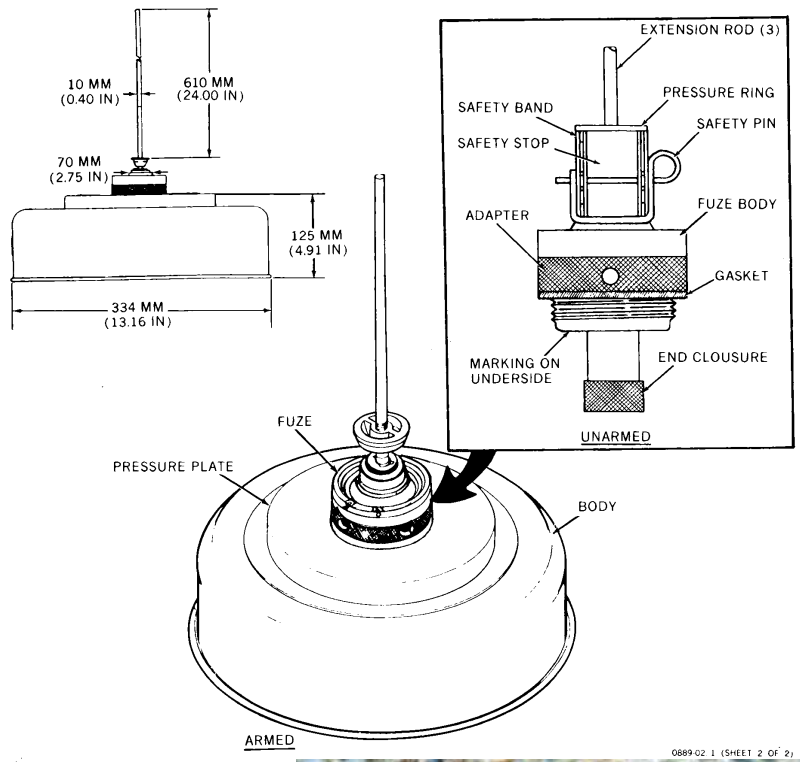

0889-02-1 (SHEET 2 OF 2)

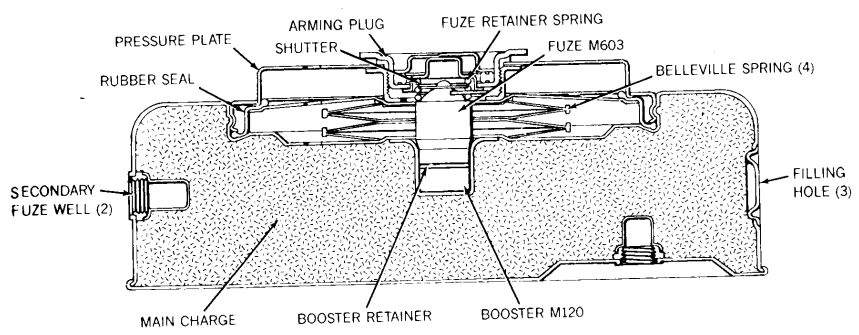

M15 MINE

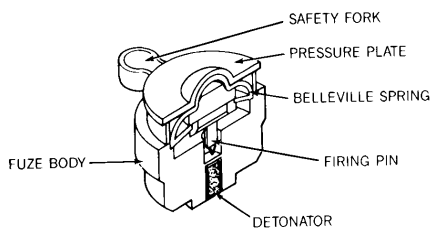

M603 FUZE

0889-02-03/7 (SHEET 1 OF 2)

Hazards of Initiation: Pressure- actuated, Cocked Striker, Booby Trap
Do not touch, jar, disturb or move the item in any manner! (Often found in Khe Sanh, Huong Hoa)

Nguy cơ kích nổ: Đầu nổ Áp lực, Cò mổ (Búa gõ), Bẫy mìn
Không đụng vào, va đập hay cố dịch chuyển, di chuyển! (Thường gặp ở Khe Sanh, Hướng Hóa)

IMSMA: MIN M15 HEAT US

General Information – Thông tin chung

Technical Name/Tên kỹ thuật: **Landmine, HE, AT, Non-Metallic, M19**

Family/Nhóm: Mine/Mìn

Type/Loại: Anti-tank/Mìn chống tăng

Country of Origin/Nước sản xuất: United States / Hoa Kỳ

Diameter/Đường kính: 332.mm

Length/Chiều dài: 75.00mm

Weight/Trọng lượng: 12.60kg

Explosive/Filler Type – Thuốc nổ/Chất nhồi: Comp B

Net Explosive/Filler Weight – Khối lượng thuốc nổ/chất nhồi: 9.50kg

Appearance – Nhận dạng

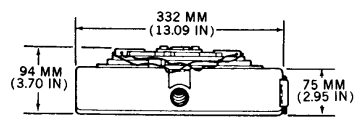

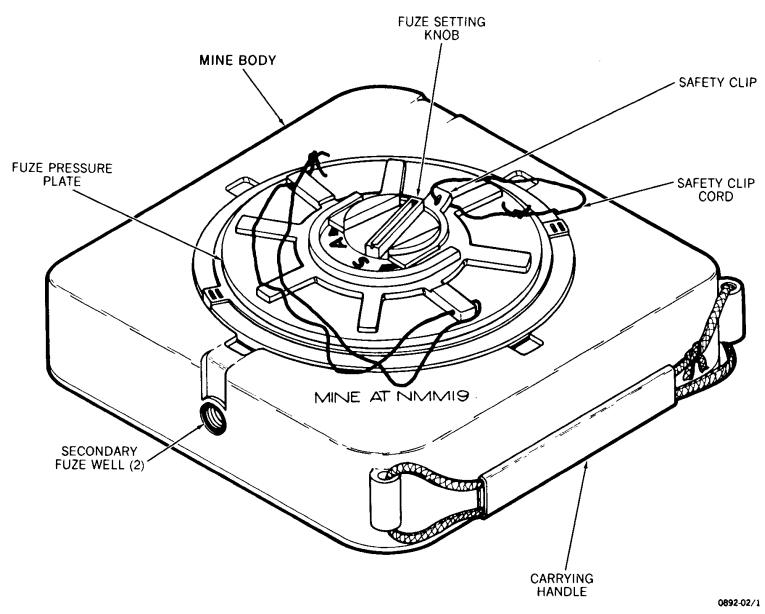

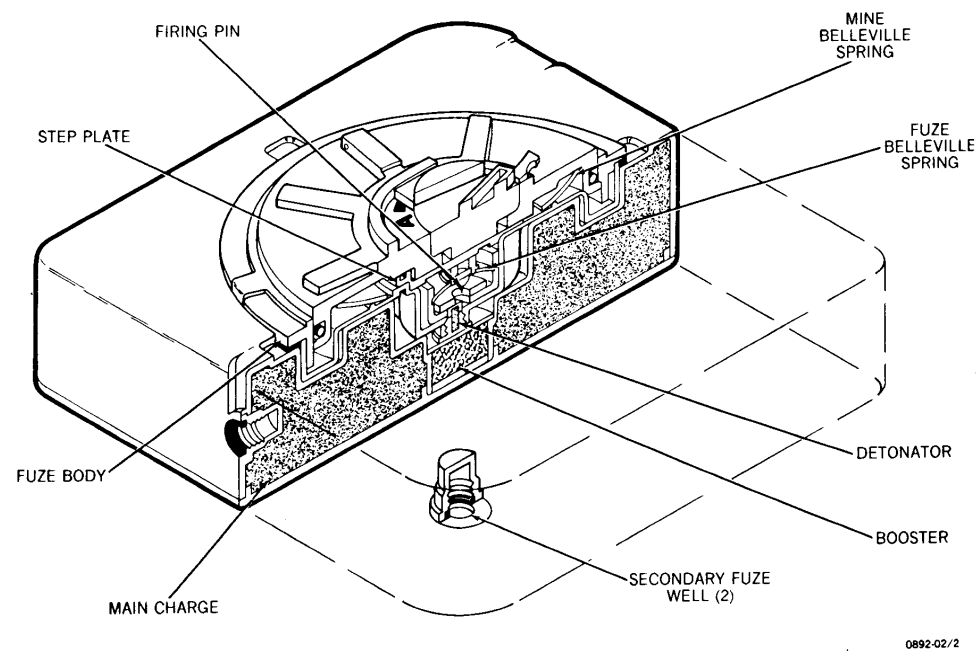

Hazards of Initiation: Pressure- actuated, Cocked Striker, Booby Trap
Do not touch, jar, disturb or move the item in any manner! (Often found in Khe Sanh, Huong Hoa)

Nguy cơ kích nổ: Đầu nổ Áp lực, Cò mổ (Búa gõ), Bẫy mìn
Không đụng vào, va đập hay cố dịch chuyển, di chuyển! (Thường gặp ở Khe Sanh, Hướng Hóa)

General Information – Thông tin chung

Technical Name/Tên kỹ thuật: **Landmine, HE, AT, M7A1;A2**

Family/Nhóm: Mine/Mìn

Type/Loại: Anti-tank/Mìn chống tăng

Country of Origin/Nước sản xuất: United States / Hoa Kỳ

Diameter/Đường kính: Unknown/Không xác định

Length/Chiều dài: 177.80mm

Weight/Trọng lượng: 2.04kg

Explosive/Filler Type – Thuốc nổ/Chất nhồi: Tetrytol

Net Explosive/Filler Weight – Khối lượng thuốc nổ/chất nhồi: 1.47kg

Appearance – Nhận dạng

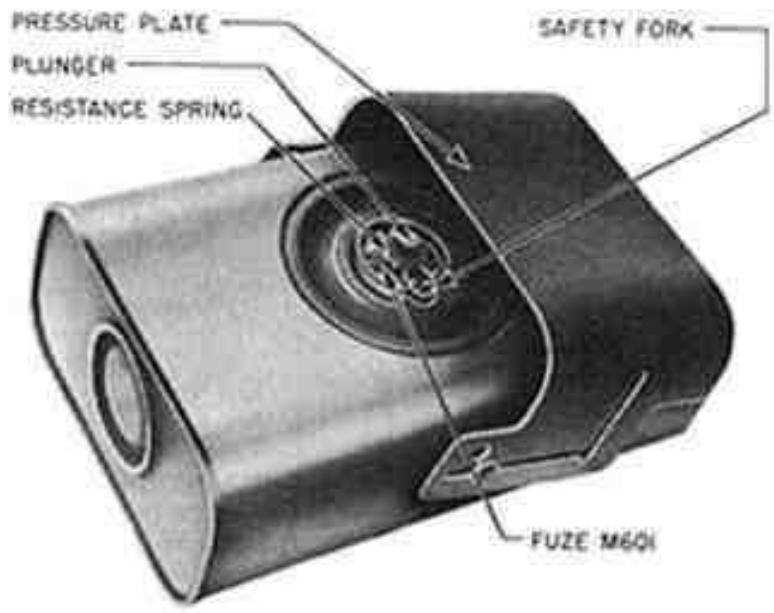

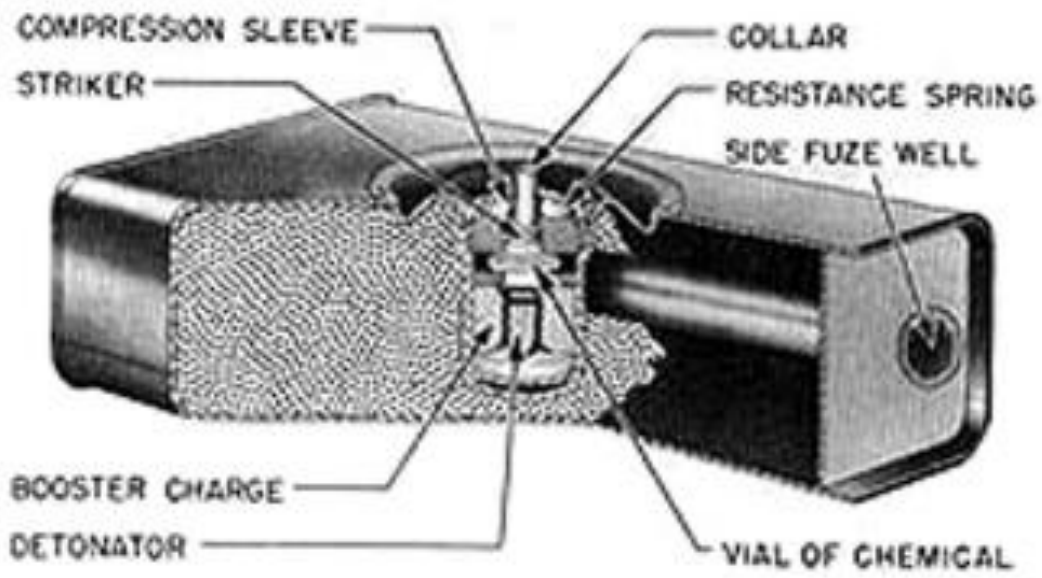

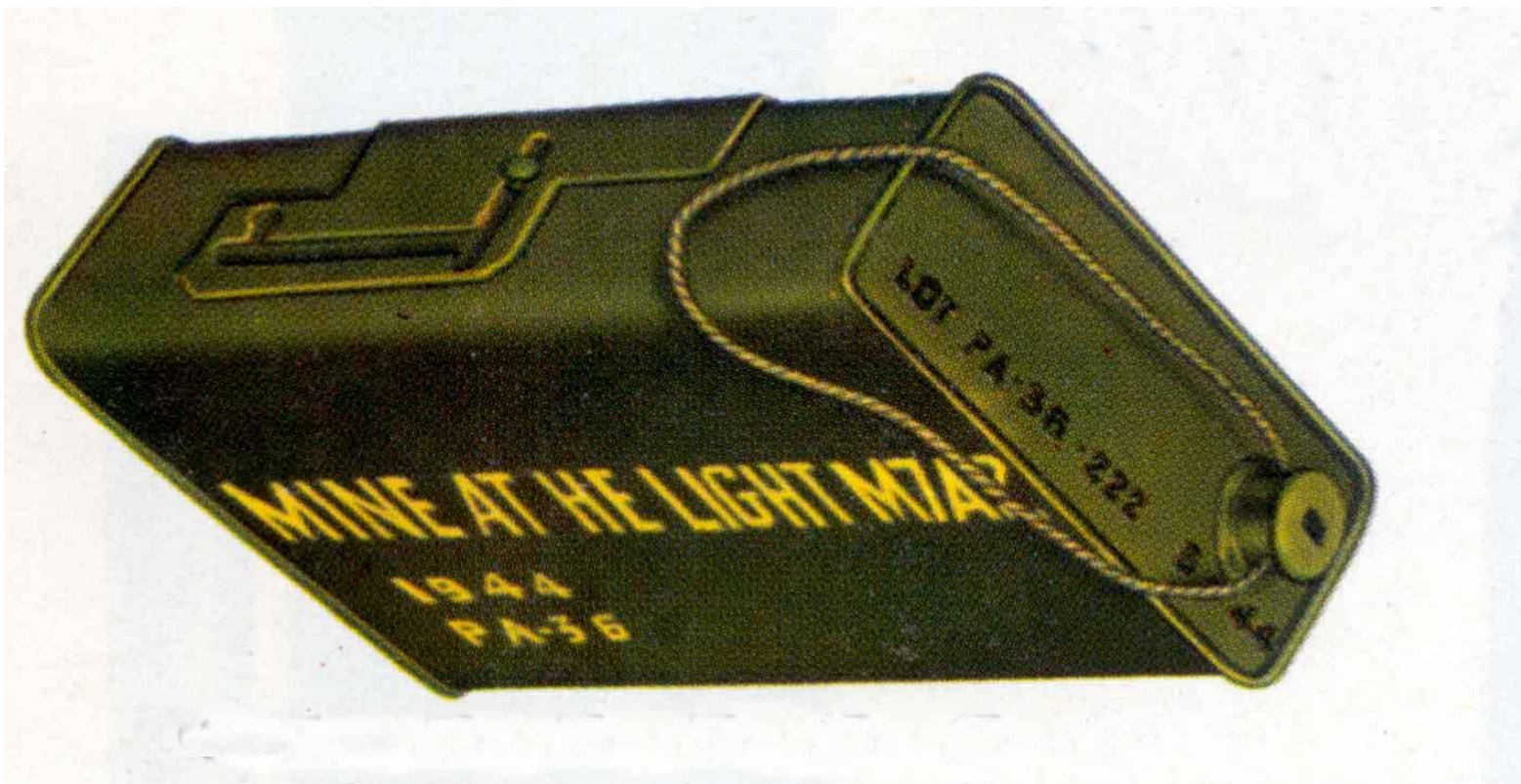

Hazards of Initiation: Fuze Type Unknown, Booby Trap
Do not touch, jar, disturb or move the item in any manner! (Often found in Gio Linh)

Nguy cơ kích nổ: Loại đầu nổ chưa xác định, Bẫy mìn
Không đụng vào, va đập hay cố dịch chuyển, di chuyển! (Thường gặp ở Gio Linh)

IMSMA: MIN M7 HEAT US

General Information – Thông tin chung

Technical Name/Tên kỹ thuật: **Landmine, HE, AT, TM-41**

Family/Nhóm: Mine/Mìn

Type/Loại: Anti-tank/Mìn chống tăng

Country of Origin/Nước sản xuất: U.S.S.R / Liên Xô (cũ)

Diameter/Đường kính: 254.00mm

Length/Chiều dài: 140.00mm

Weight/Trọng lượng: 5.40kg

Explosive/Filler Type – Thuốc nổ/Chất nhồi: Amatol

Net Explosive/Filler Weight – Khối lượng thuốc nổ/chất nhồi: 3.90kg

Appearance – Nhận dạng

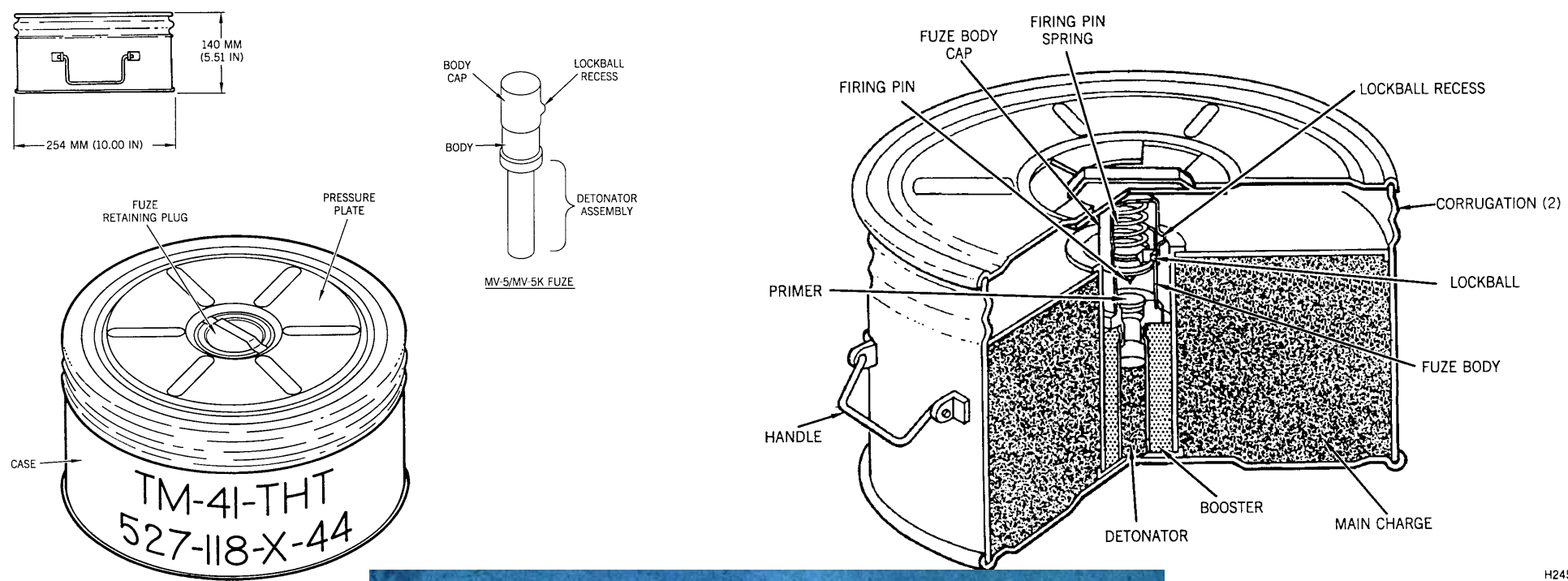

Hazards of Initiation: Pressure- actuated, Cocked Striker, Booby Trap
Do not touch, jar, disturb or move the item in any manner!

Nguy cơ kích nổ: Đầu nổ Áp lực, Cò mổ (Búa gõ), Bẫy mìn
Không đụng vào, va đập hay cố dịch chuyển, di chuyển!

IMSMA: MIN TM41 HEAT USSR

General Information – Thông tin chung

Technical Name/Tên kỹ thuật: **Landmine, HE, AT, TM-46**

Family/Nhóm: Mine/Mìn

Type/Loại: Anti-tank/Mìn chống tăng

Country of Origin/Nước sản xuất: U.S.S.R / Liên Xô (cũ)

Diameter/Đường kính: 305.00mm

Length/Chiều dài: 94.00mm

Weight/Trọng lượng: 8.60kg

Explosive/Filler Type – Thuốc nổ/Chất nhồi: TNT

Net Explosive/Filler Weight – Khối lượng thuốc nổ/chất nhồi: 6.00kg

Appearance – Nhận dạng

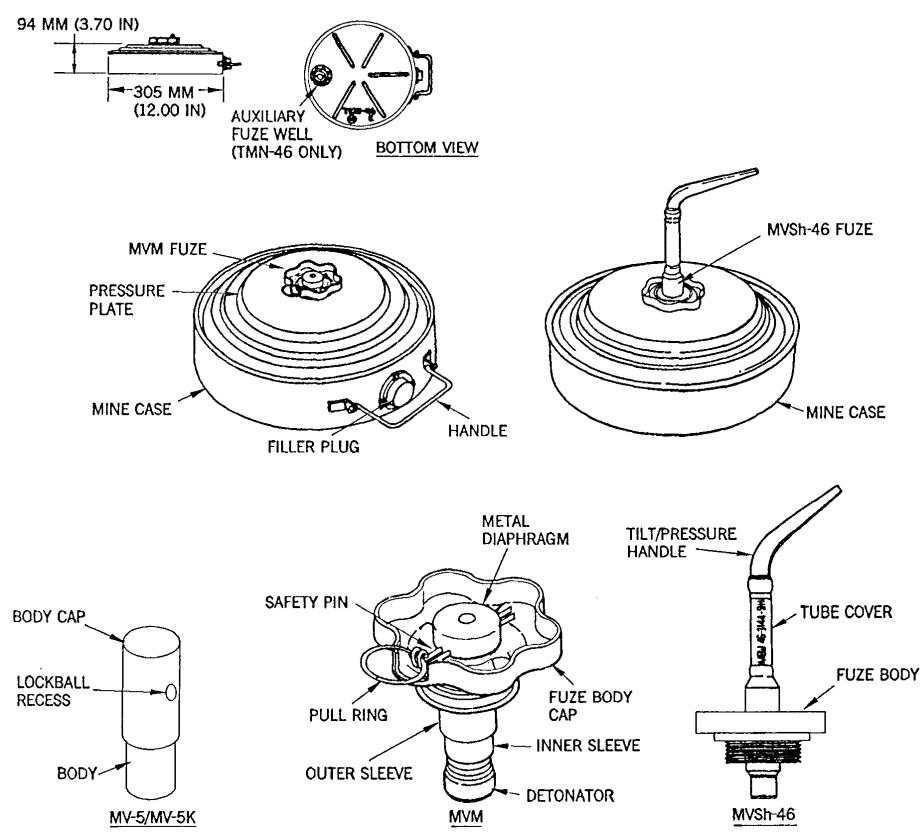

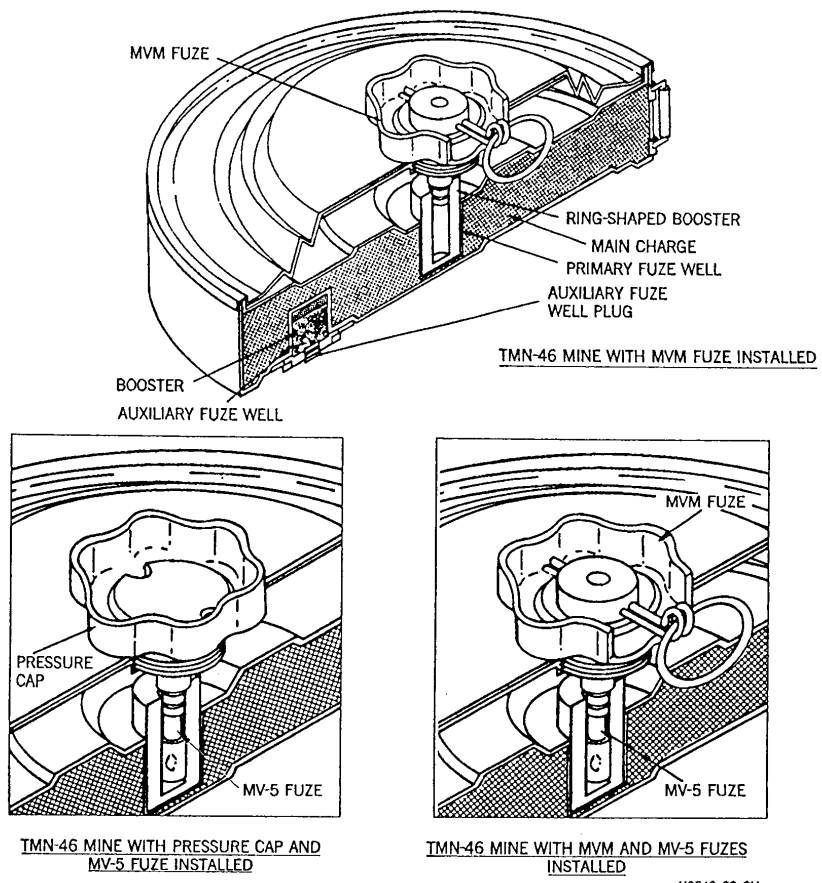

Hazards of Initiation: Pressure- actuated, Cocked Striker, Booby Trap
Do not touch, jar, disturb or move the item in any manner!

Nguy cơ kích nổ: Đầu nổ Áp lực, Cò mổ (Búa gõ), Bẫy mìn
Không đụng vào, va đập hay cố dịch chuyển, di chuyển!

IMSMA: MIN TM46 HEAT USSR

General Information – Thông tin chung

Technical Name/Tên kỹ thuật: **Landmine, HE, AT, TM-57**

Family/Nhóm: Mine/Mìn

Type/Loại: Anti-tank/Mìn chống tăng

Country of Origin/Nước sản xuất: U.S.S.R / Liên Xô (cũ)

Diameter/Đường kính: 312.00mm

Length/Chiều dài: 119.00mm

Weight/Trọng lượng: 9.00kg

Explosive/Filler Type – Thuốc nổ/Chất nhồi: RDX/TNT/Aluminum

Net Explosive/Filler Weight – Khối lượng thuốc nổ/chất nhồi: 7.00kg

Appearance – Nhận dạng

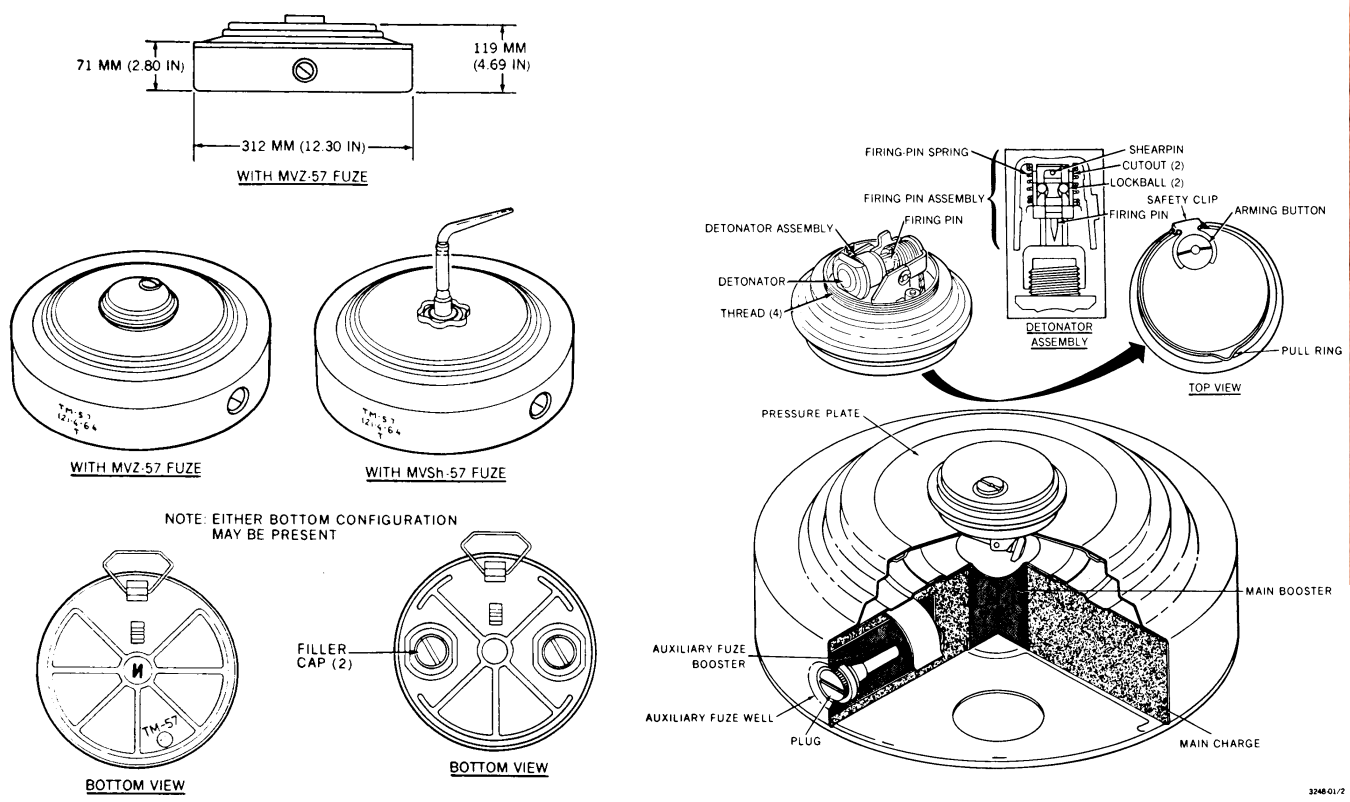

Hazards of Initiation: Pressure- actuated, Booby Trap
Do not touch, jar, disturb or move the item in any manner!

Nguy cơ kích nổ: Đầu nổ Áp lực, Bẫy mìn
Không đụng vào, va đập hay cố dịch chuyển, di chuyển!

IMSMA: MIN TM57 HEAT USSR

General Information – Thông tin chung

Technical Name/Tên kỹ thuật: **GERMAN LANDMINE, AT, PM-60**

Family/Nhóm: Mine / Mìn

Type/Loại: Anti-tank / Chống tăng

Country of Origin/Nước sản xuất: Germany / Đức

Diameter/Đường kính: 320

Length/Chiều dài: 125

Weight/Trọng lượng: 11,300

Explosive/Filler Type – Thuốc nổ/Chất nhồi: TNT

Net Explosive/Filler Weight – Khối lượng thuốc nổ/chất nhồi: 10,000

Appearance – Nhận dạng

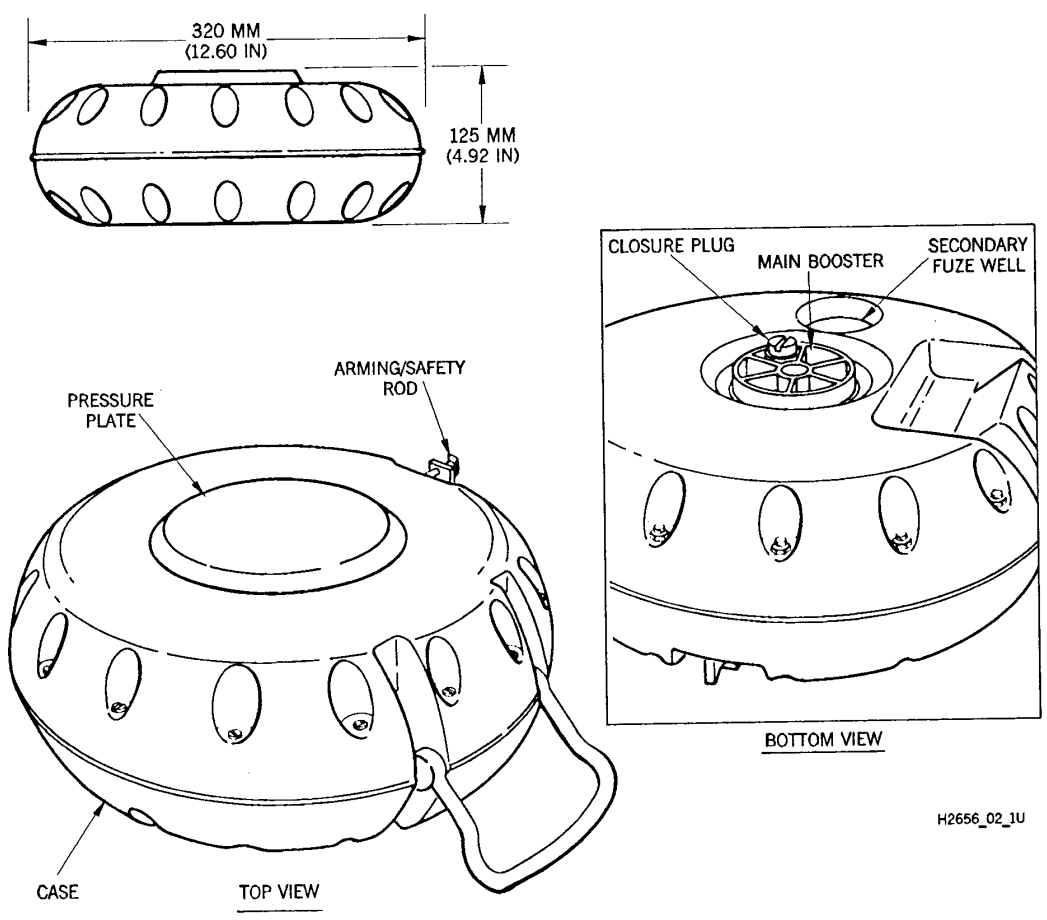

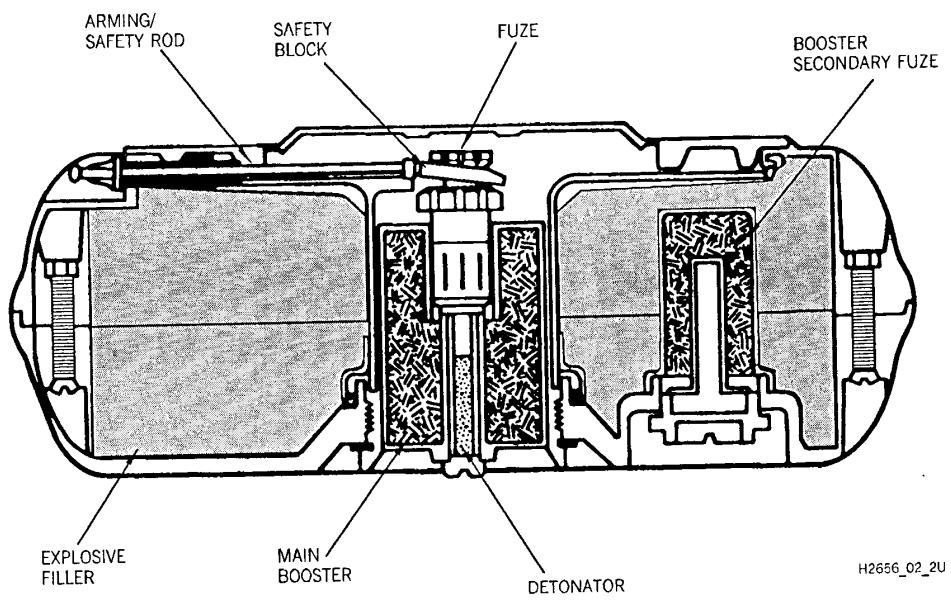

Hazards of Initiation: Boobytrap, Explosive (HE), Frag

Nguy cơ kích nổ: Bẫy mìn, Thuốc nổ mạnh, Phân mảnh

IMSMA: MIN PM-60 AT Germany

H

Đầu nổ - Kíp
Fuze

General Information – Thông tin chung

*Technical Name/Tên kỹ thuật**: Bomb Fuze / Kíp bom***

Appearance – Nhận dạng

IMSMA: FUZE BOM

General Information – Thông tin chung

*Technical Name/Tên kỹ thuật**: Cluster Munition Fuze / Kíp bom chùm***

Appearance – Nhận dạng

IMSMA: FUZE CM

General Information – Thông tin chung

Technical Name/Tên kỹ thuật: ***Mortar Fuze / Kíp cối***

Appearance – Nhận dạng

IMSMA: FUZE MOR

General Information – Thông tin chung

*Technical Name/Tên kỹ thuật**: Projectile Fuze / Kíp pháo***

Appearance – Nhận dạng

IMSMA: FUZE PRO

General Information – Thông tin chung

*Technical Name/Tên kỹ thuật**: Rocket Fuze / Kíp rocket***

Appearance – Nhận dạng

IMSMA: FUZE ROC

TRUNG TÂM HÀNH ĐỘNG BOM MÌN TỈNH QUẢNG TRỊ
QUANG TRI MINE ACTION CENTER

Địa chỉ: Khu phố 9, phường Đông Lễ, thành phố Đông Hà, tỉnh Quảng Trị
Address: Quarter 9, Dong Le Ward, Dong Ha City, Quang Tri Province

Điện thoại/ Telephone: +84233 35 95 111